L60 RAHMEN
FRAME

2400

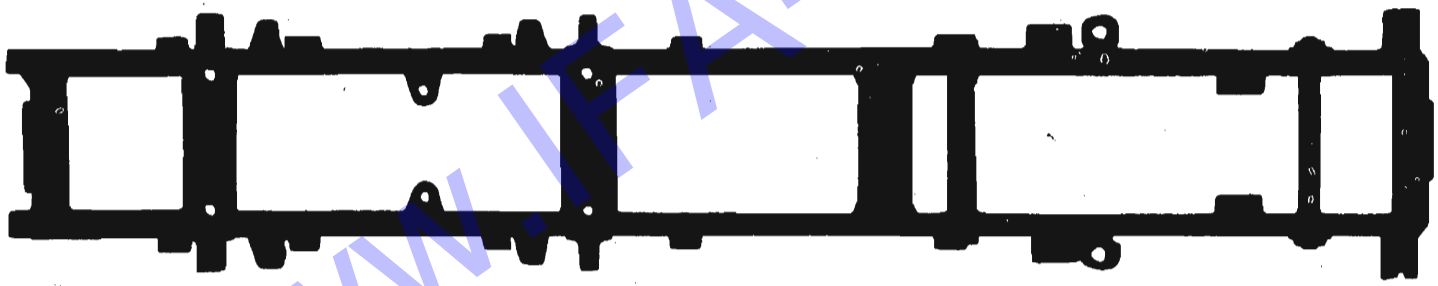

www.IFA-Teile.de

INHALTSVERZEICHNIS

RAHMEN

TABLE OF CONTENT

FRAME

2400	RAHMEN	CHASSIS FRAME
2450	FEDERBOCKQUERTRAEGER VORN	SPRING BRACKET CROSS BEAM FRONT
2441	SCHLUSZQUERTRAEGER	REAR CROSS BEAM
2457	VORDERFEDERBOCK	FRONT SPRING BRACKET
2458	PUMPENKONSOL	PUMP BRACKET
2460	ANSCHLAGWINKEL	STOP ANGLE
2461	SCHWINGUNGSDAEMPFERKONSOL VORN	SHOCK ABSORBER BRACKET FRONT
2463	FEDERBOCKQUERTRAEGER HINTEN	SPRING BRACKET CROSS REAR
2466	MOTORKONSOL	ENGINE BRACKET
2467	KONSOL	BRACKET
2469	GETRIEBEQUERTRAEGER	GEARBOX CROSS BEAM
2471	QUERTRAEGER	CROSS BEAM
2473	TRAGKONSOL	BRACKET
2479	RAHMENVERSTAERKUNG	FRAME REINFORCING
2550	VORDERFEDER	ROAD SPRING FRONT
2560	VORDERFEDER - EINZELTEILE	ROAD SPRING FRONT - COMPONENTS
2650	AUSPUFFANLAGE	EXHAUST SYSTEM
2570	HINTERFEDER	REAR SPRING REAR
2580	HINTERFEDER - EINZELTEILE	ROAD SPRING REAR - COMPONENTS
2590	SCHWINGUNGSDAEMPFER VORN	SHOCK ABSORBER FRONT
2610	SCHWINGUNGSDAEMPFER HINTEN	SHOCK ABSORBER REAR
2625	VORDERACHSANSCHLAG	FRONT AXLE STOP
2635	HINTERACHSANSCHLAG	REAR AXLE STOP
2660	AUSPUFFANLAGE VORN	EXHAUST SYSTEM FRONT
2670	KRAFTSTOFFANLAGE	FUEL SYSTEM
2700	RESERVERADHALTER	SPARE WHEEL HOLDER
2720	BATTERIELAGERUNG	BATTERY MOUNTING
2485	HINTERFEDERBOCK VORN	REAR SPRING BRACKET FRONT
2488	HINTERFEDERBOCK HINTEN	REAR SPRING BRACKET REAR
2491	ZUSATZFEDERBOCK VORN	AUX. SPRING BRACKET FRONT
2498	SCHWINGUNGSDAEMPFERKONSOL HINTEN	SHOCK ABSORBER BRACKET REAR
2500	SCHWINGUNGSDAEMPFER HINTEN	SHOCK ABSORBER BRACKET REAR
2502	U - PROFIL	U-SECTION
2510	KOTFAENGER VORN	MUDGUARD FRONT
2520	STOSZSTANGE	BUMPER
2530	AUFSTIEGSBUEGEL	ASCENT STIRRUP
2535	DRUCKBUEGEL	THRUST BRACKET
2740	RUECKLEUCHTENHALTER	REAR LIGHT RETAINER
2744	RUECKLEUCHTE	REAR LIGHT
2760	ABSCHLEPPKUPPLUNG	TOWING HITCH
2770	ZUGHAKENKUPPLUNG	TOWHOOK COUPLING
2775	BOLZENKUPPLUNG	PIN COUPLING
2790	HINTERKOTFLUEGEL	REAR MUDGUARD
2796	KOTFLUEGELLAGERUNG	MUDGUARD BRACKET
2801	PUMPENKONSOL	PUMP BRACKET
2809	QUERTRAEGER	CROSS BEAM
2823	ANSCHLAGWINKEL	STOP ANGLE
2838	SPANNKONSOL	TENSION BRACKET
2845	ZUSATZFEDERBOCK VORN	AUX. SPRING BRACKET FRONT
2856	ZUSATZFEDERBOCK HINTEN	AUX. SPRING BRACKET REAR
2866	HINTERFEDERBOCK HINTEN	REAR SPRING BRACKET REAR
2890	WATANLAGE	WADING EQUIPMENT
2900	REIFENDRUCKREGELANLAGE	TYRE PRESSURE CONTROL
2910	UNTERFAHRSCHUTZ	REAR APRON

www.IFA-Teile.de

L60

RAHMEN

CHASSIS FRAME

2400

2401

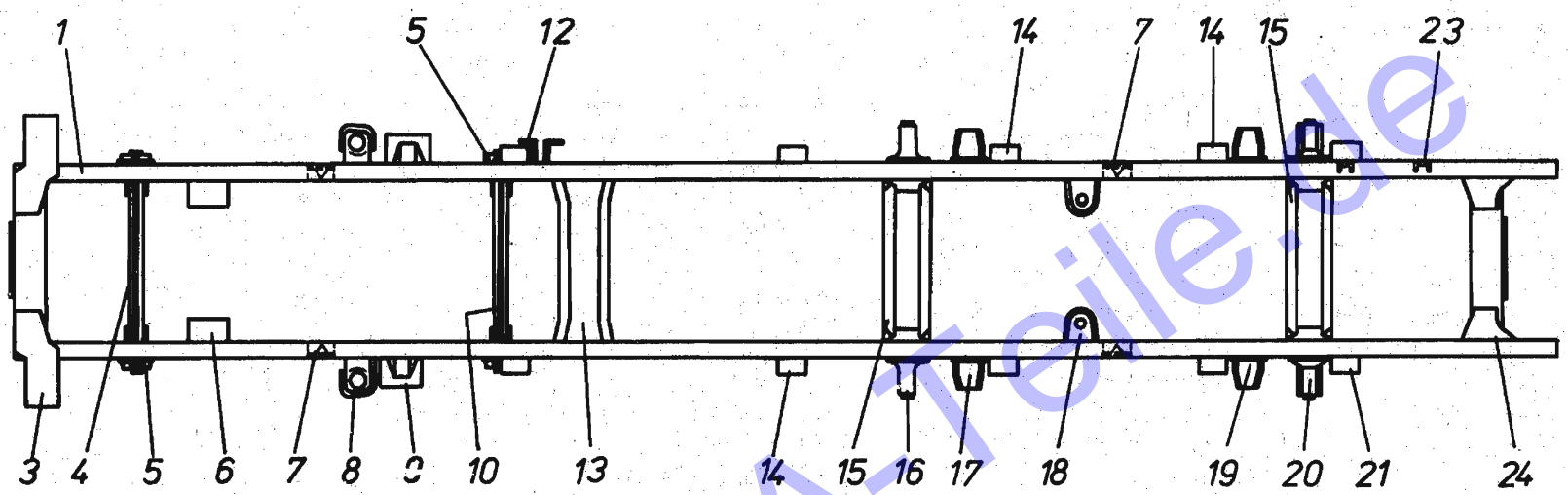

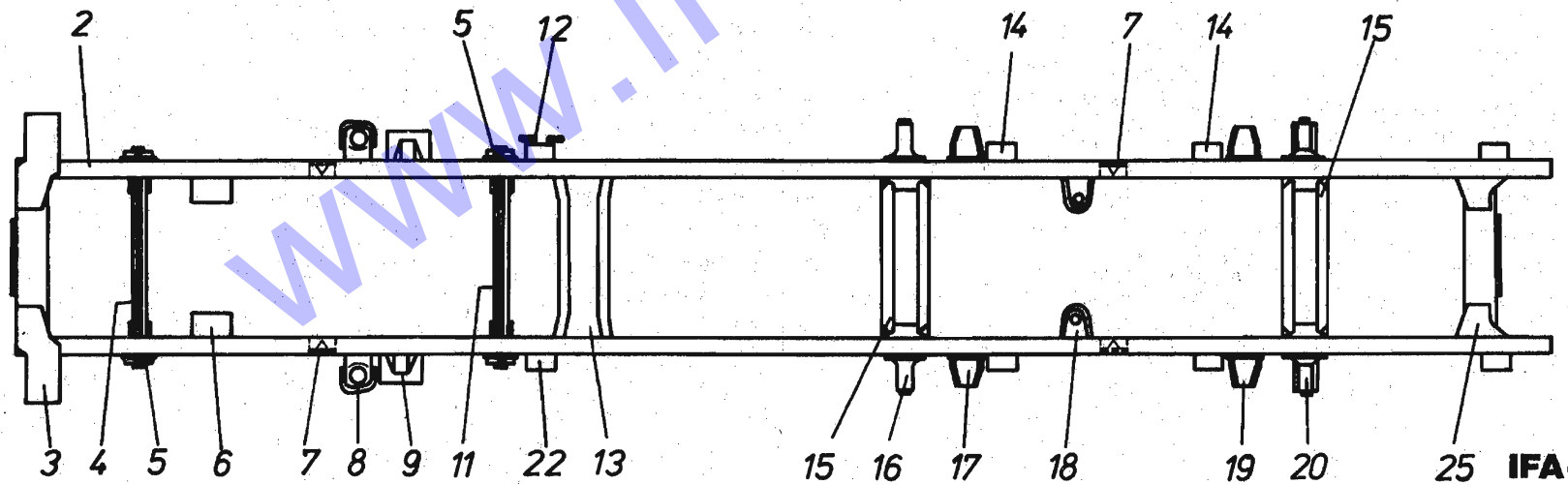

IFA-SERVICE

www.IFA-Teile.de

BGR ASS	BILD PICT.	BEST.-NR ORDER-NO	ZAK-NR	ST. QTY	BENENNUNG	DESCRIPTION	AB/FR. BIS/UP
2400	01	2400 017	1342917205 717006	1	RAHMEN 41.51; 41.52	CHASSIS FRAME	86101
2400	03				QUERTRAEGER VORN - EINBAU SIEHE BGR 2450+2452	CROSS BEAM FRONT ASSEMBLY SEE ASS. 2450+2452	86101
2400	04				FEDERBOCKQUERTRAEGER VORN - EINBAU SIEHE BGR 2455	SPRING BRACKET CROSS BEAM FRONT ASSEMBLY SEE ASS. GROUP 2455	86101
2400	05				VORDERFEDERBOCK-EINBAU SIEHE BGR 2457	FRONT SPRING BRACKET ASSEMBLY SEE ASS. GROUP 2457	86101
2400	06				MOTORKONSOL-EINBAU SIEHE BGR 2466	ENGINE BRACKET ASSEMBLY SEE ASS. GROUP 2466	86101
2400	07				ANSCHLAGWINKEL - EINBAU SIEHE BGR 2460	STOP ANGLE ASSEMBLY SEE ASS. GROUP 2460	86101
2400	08				SCHWINGUNGSDAEMPFER-KONSOL VORN-EINBAU SIEHE BGR 2461	SHOCK ABSORB.BRACKET FRONT ASSEMBLY SEE ASS. GROUP 2461	86101
2400	09				KONSOL-EINBAU SIEHE BGR 2467	BRACKET-ASSEMBLY SEE ASS. GROUP 2467	86101
2400	10				FEDERBOCKQUERTRAEGER HINTEN - EINBAU SIEHE BGR 2463	SPRING BRACKET CROSS BEAM REAR ASSEMBLY SEE ASS. GROUP 2463	86101
2400	12				PUMPENKONSOL-EINBAU SIEHE BGR 2458	PUMP BRACKET ASSEMBLY SEE ASS. GROUP 2458	86101
2400	13				GETRIEBEQUERTRAEGER EINBAU SIEHE BGR 2469	GEARBOX CROSS BEAM ASSEMBLY SEE ASS. GROUP 2469	86101
2400	14				TRAGKONSOL-EINBAU SIEHE BGR 2473-2476	BRACKET-ASSEMBLY SEE GROUP 2473-2476	86101
2400	15				QUERTRAEGER-EINBAU SIEHE BGR 2471	CROSS BEAM ASSEMBLY SEE ASS. GROUP 2471	86101
2400	16				HINTERFEDERBOCK VORN EINBAU SIEHE BGR 2485	REAR SPRING BRACKET REAR ASSEMBLY SEE ASS. GROUP 2485	86101

IFA L60 RAHMEN FRAME 88101 2400 - 2401

BGR ASS	BILD PICT.	BEST.-NR ORDER-NO	ZAK-NR	ST. QTY	BENENNUNG	DESCRIPTION	AB/FR. BIS/UP
2400	17				ZUSATZFEDERBOCK VORN - EINBAU SIEHE BGR 2491+2492	AUX. SPRING BRACKET FRONT ASSEMBLY SEE GROUP 2491+2492	86101
2400	18				SCHWINGUNGSDAEMPFER-KONSOL HINTEN EINBAU SIEHE BGR 2498	SHOCK ABSORB.BRACKET REAR ASSEMBLY SEE ASS. GROUP 2498	86101
2400	19				ZUSATZFEDERBOCK HINTEN - EINBAU SIEHE BGR 2495	AUX. SPRING BRACKET REAR ASSEMBLY SEE ASS. GROUP 2495	86101
2400	20				HINTERFEDERBOCK HINTEN - EINBAU SIEHE BGR 2488+2489	REAR SPRING BRACKET REAR ASSEMBLY SEE GROUP 2488+2489	86101
2400	21				TRAGKONSOL - EINBAU SIEHE BGR 2473-2476	BRACKET-ASSEMBLY SEE GROUP 2473-2476	86101
2400	23				U-PROFIL EINBAU SIEHE BGR 2502	U-SECTION ASSEMBLY SEE ASS. GROUP 2502	86101
2400	24				SCHLUSZQUERTRAEGER EINBAU SIEHE BGR 2443	REAR CROSS BEAM ASSEMBLY SEE ASS. GROUP 2443	86101
2400	95				SCHUBSTANGE 727 MM LG.	DRAG LINK	
2401	02	2401 026	1342917205 721806	1	RAHMEN 42.51	CHASSIS FRAME	86101
2401	11				FEDERBOCKQUERTRAEGER HINTEN - EINBAU SIEHE BGR 2463-2464	SPRING BRACKET CROSS BEAM ASSEMBLY SEE GROUP 2463-2464	86101
2401	14				TRAGKONSOL-EINBAU SIEHE BGR 2473-2476	BRACKET ASSEMBLY SEE GROUP 2473-2476	86101
2401	22				TRAGKONSOL EINBAU SIEHE BGR 2473-2476	BRACKET ASSEMBLY SEE GROUP 2473-2476	86101
2401	25				SCHLUSZQUERTRAEGER EINBAU SIEHE BGR 2441+2442	REAR CROSS BEAM ASSEMBLY SEE GROUP 2441+2442	86101

www.IFA-Teile.de

L60

RAHMEN

CHASSIS FRAME

2402
2403

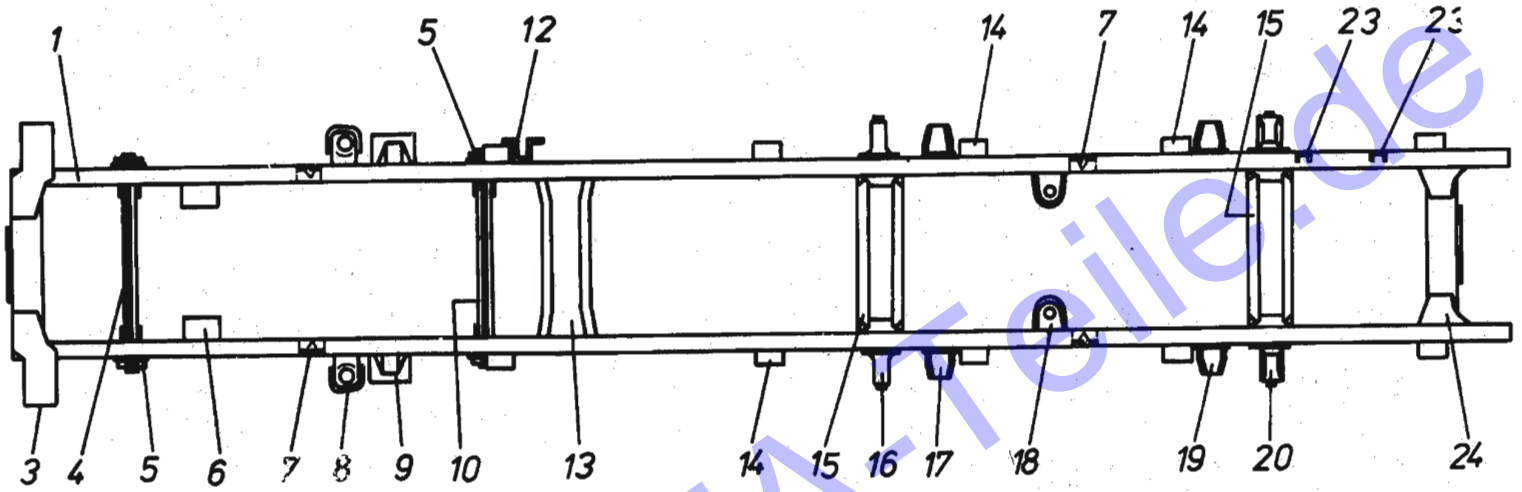

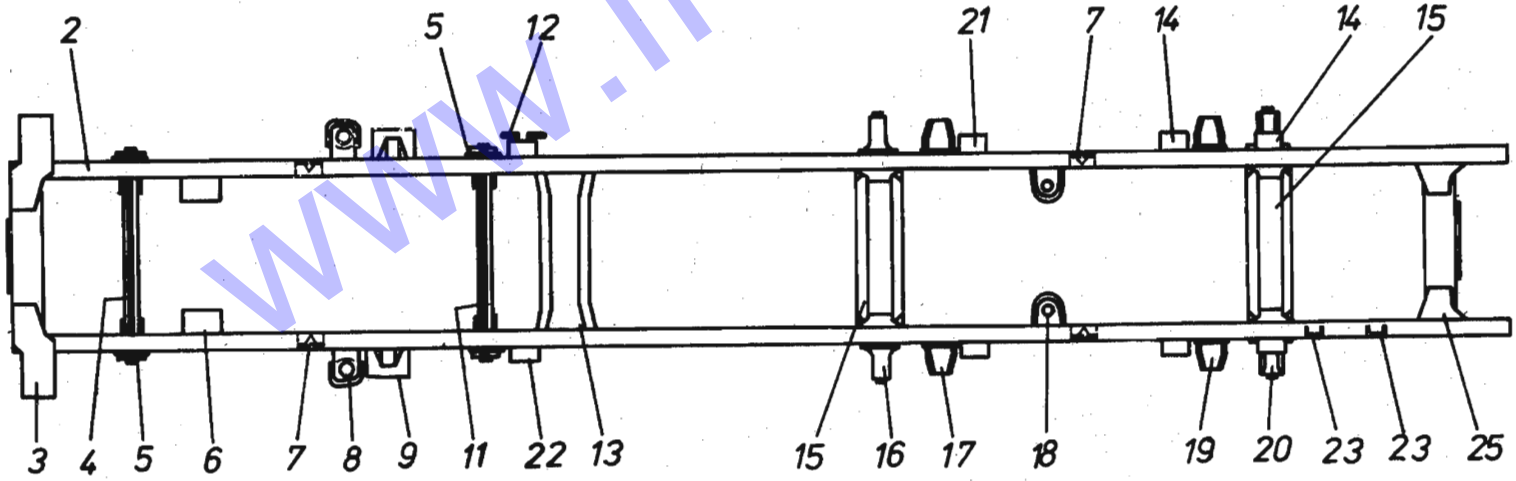

www.IFA-Teile.de

IFA-SERVICE

BGR ASS	BILD PICT.	BEST.-NR ORDER-NO	ZAK-NR	ST. QTY	BENENNUNG	DESCRIPTION	AB/FR. BIS/UP
2402	01	2402 010	1342917205 724206	1	RAHMEN 47.51	CHASSIS FRAME	86101
2402	03						86101
					QUERTRAEGER-EINBAU VORN SIEHE BGR 2450	CROSS BEAM ASSEMBLY FRONT SEE ASS. GROUP 2450	
2402	04						86101
					FEDERBOCKQUERTRAEGER VORN - EINBAU SIEHE BGR 2455	SPRING BRACKET CROSS BEAM ASSEMBLY SEE ASS. GROUP 2455	
2402	05						86101
					VORDERFEDERBOCK-EINBAU SIEHE BGR 2457	FRONT SPRING BRACKET ASSEMBLY SEE ASS. GROUP 2457	
2402	06						86101
					MOTORKONSOL-EINBAU SIEHE BGR 2466	ENGINE BRACKET ASSEMBLY SEE ASS. GROUP 2466	
2402	07						86101
					ANSCHLAGWINKEL-EINBAU SIEHE BGR 2460	STOP ANGLE ASSEMBLY SEE ASS. GROUP 2460	
2402	08						86101
					SCHWINGUNGSDAEMPFER-KONSOL EINBAU VORN SIEHE BGR 2461	SHOCK ABSORB.BRACKET FRONT ASSEMBLY SEE ASS. GROUP 2461	
2402	09						86101
					KONSOL-EINBAU SIEHE BGR 2458	BRACKET ASSEMBLY SEE ASS. GROUP 2458	
2402	10						86101
					FEDERBOCKQUERTRAEGER HINTEN - EINBAU SIEHE BGR 2463+2464	SPRING BRACKET CROSS BEAM ASSEMBLY SEE GROUP 2463+2464	
2402	12						86101
					PUMPENKONSOL-EINBAU SIEHE BGR 2458	PUMP BRACKET ASSEMBLY SEE GROUP 2458	
2402	13						86101
					GETRIEBEQUERTRAEGER EINBAU SIEHE BGR 2469	GEARBOX CROSS BEAM ASSEMBLY SEE ASS. GROUP 2469	
2402	14						86101
					TRAGKONSOL-EINBAU SIEHE BGR 2473-2476	BRACKET ASSEMBLY SEE GROUP 2473-2476	
2402	15						86101
					QUERTRAEGER-EINBAU SIEHE BGR 2471	CROSS BEAM ASSEMBLY SEE ASS. GROUP 2471	
2402	16						86101
					HINTERFEDERBOCK VORN EINBAU SIEHE BGR 2485	REAR SPRING BRACKET FRONT ASSEMBLY SEE ASS. GROUP 2485	

IFA L60 RAHMEN CHASSIS FRAME 88101 2402 - 2403

BGR ASS	BILD PICT.	BEST.-NR ORDER-NO	ZAK-NR	ST. QTY	BENENNUNG	DESCRIPTION	AB/FR. BIS/UP
2402	17						86101
					ZUSATZFEDERBOCK VORN - EINBAU SIEHE BGR 2491	AUX. SPRING BRACKET FRONT ASSEMBLY SEE ASS. GROUP 2491	
2402	18						86101
					SCHWINGUNGSDAEMPFER-KONSOL HINTEN EINBAU SIEHE BGR 2498	SHOCK ABSORB.BRACKET REAR ASSEMBLY SEE ASS. GROUP 2498	
2402	19						86101
					ZUSATZFEDERBOCK HINTEN - EINBAU SIEHE BGR 2494	AUX. SPRING BRACKET REAR ASSEMBLY SEE ASS. GROUP 2494	
2402	20						86101
					HINTERFEDERBOCK HINTEN - EINBAU SIEHE BGR 2488	REAR SPRING BRACKET REAR ASSEMBLY SEE ASS. GROUP 2488	
2402	21						
					U-PROFIL EINBAU SIEHE BGR 2502	U-SECTION ASSEMBLY SEE ASS. GROUP 2502	
2402	22						
					SCHLUSZQUERTRAEGER-EINBAU SIEHE BGR 2441+2442	REAR CROSS BEAM REAR ASSEMBLY SEE GROUP 2441+2442	
2402	23						86101
					U-PROFIL EINBAU SIEHE BGR 2502	U-SECTION ASSEMBLY SEE ASS. GROUP 2502	
2402	24						86101
					SCHLUSZQUERTRAEGER-EINBAU SIEHE BGR 2441-2442	REAR CROSS BEAM ASSEMBLY SEE GROUP 2441-2442	
2403	02	2403 028	1342917205 727706	1	RAHMEN 43.51	CHASSIS FRAME	86101
2403	11						
					FEDERBOCKQUERTRAEGER HINTEN - EINBAU SIEHE BGR 2463+2464	SPRING BRACKET CROSS BEAM ASSEMBLY SEE GROUP 2463+2	
2403	14						
					TRAGKONSOL-EINBAU SIEHE BGR 2473-2476	BRACKET ASSEMBLY SEE GROUP 2473-2476	
2403	21						
					TRAGKONSOL-EINBAU SIEHE BGR 2473-2476	BRACKET ASSEMBLY SEE GROUP 2473-2476	
2403	22						
					TRAGKONSOL-EINBAU SIEHE BGR 2473-2476	BRACKET ASSEMBLY SEE GROUP 2473-2476	
2403	25						
					SCHLUSZQUERTRAEGER-EINBAU SIEHE BGR 2443	REAR CROSS BEAM ASSEMBLY SEE ASS. GROUP 2443	

www.IFA-Teile.de

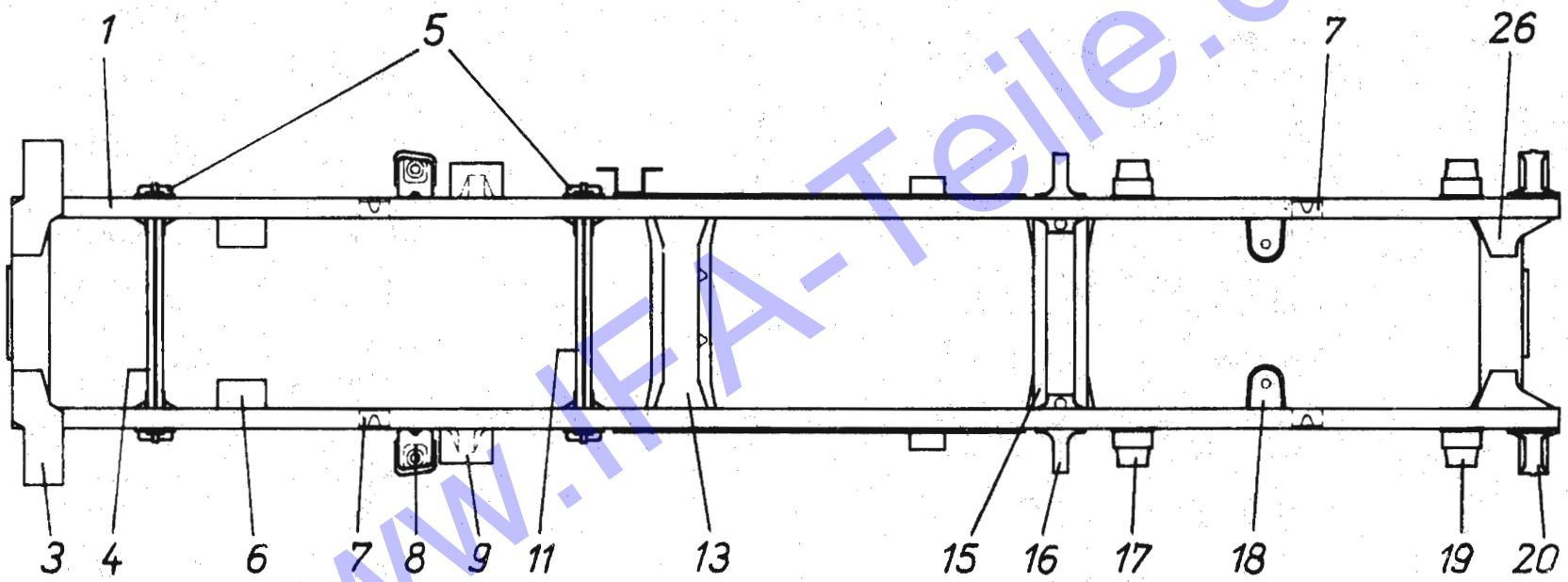

www.IFA-Teile.de

BGR ASS	BILD PICT.	BEST.-NR ORDER-NO	ZAK-NR	ST. QTY	BENENNUNG	DESCRIPTION	AB/FR. BIS/UP
2404	01	2404 012	1342917213 197506	1	RAHMEN 38.51	FRAME	87101
2404	03				QUERTRAEGER VORN-EINBAU SIEHE BGR 2450+2452	CROSS BEAM FRONT ASSEMBLY SEE GROUP 2450+2452	87101
2404	04				FEDERBOCKQUERTRAEGER VORN - EINBAU SIEHE BGR 2455	SPRING BRACKET CROSS BEAM ASSEMBLY SEE ASS. GROUP 2455	87101
2404	05				VORDERFEDERBOCK-EINBAU SIEHE BGR 2457	FRONT SPRING BRACKET ASSEMBLY SEE ASS. GROUP 2457	87101
2404	06				MOTORKONSOL - EINBAU SIEHE BGR 2466	ENGINE BRACKET ASSEMBLY SEE ASS. GROUP 2466	87101
2404	07				ANSCHLAGWINKEL-EINBAU SIEHE BGR 2460	STOP ANGLE ASSEMBLY SEE ASS. GROUP 2460	87101
2404	08				SCHWINGUNGSDAEMPFER-KONSOL VORN - EINBAU SIEHE BGR 2461	SHOCK ABSORB.BRACKET FRONT ASSEMBLY SEE ASS. GROUP 2461	87101
2404	09				KONSOL - EINBAU SIEHE BGR 2467	BRACKET-ASSEMBLY	87101
2404	11				FEDERBOCKQUERTRAEGER HINTEN - EINBAU SIEHE BGR 2463+2464	SPRING BRACKET CROSS BEAM REAR ASSEMBLY SEE GROUP 2463+2464	87101
2404	13				RAHMENVERSTAERKUNG-EINBAU SIEHE BGR 2479	FRAME REINFORCING ASSEMBLY SEE ASS. GROUP 2479	87101
2404	15				QUERTRAEGER-EINBAU SIEHE BGR 2471	CROSS BEAM ASSEMBLY SEE ASS. GROUP 2471	87101
2404	16				HINTERFEDERBOCK VORN - EINBAU SIEHE BGR 2485	REAR SPRING BRACKET FRONT ASSEMBLY SEE ASS. GROUP 2485	87101
2404	17				ZUSATZFEDERBOCK VORN-EINBAU SIEHE BGR 2491+2492	AUX. SPRING BRACKET FRONT ASSEMBLY SEE GROUP 2491+2492	87101
2404	18				SCHWINGUNGSDAEMPFER-KONSOL HINTEN-EINBAU SIEHE BGR 2498	SHOCK ABSORB.BRACKET REAR ASSEMBLY SEE ASS. GROUP 2498	87101

IFA L60 RAHMEN FRAME 88101 2404

BGR ASS	BILD PICT.	BEST.-NR ORDER-NO	ZAK-NR	ST. QTY	BENENNUNG	DESCRIPTION	AB/FR. BIS/UP
2404	19				ZUSATZFEDERBOCK HINTEN - EINBAU SIEHE BGR 2495	AUX. SPRING BRACKET REAR ASSEMBLY SEE ASS. GROUP 2495	87101
2404	20				HINTERFEDERBOCK HINTEN - EINBAU SIEHE BGR 2488+2489	REAR SPRING BRACKET REAR ASSEMBLY SEE GROUP 2488+2489	87101
2404	26				SCHLUSZQUERTRAEGER EINBAU SIEHE BGR 2443+2444	REAR CROSS BEAM ASSEMBLY SEE GROUP 2443+2444	87101
2404	36				SCHLUSZQUERTRAEGER-EINBAU SIEHE BGR 2443+2444	REAR CROSS BEAM ASSEMBLY SEE GROUP 2443+2444	

www.IFA-Teile.de

L60

RAHMEN

CHASSIS FRAME

2406 – 2407

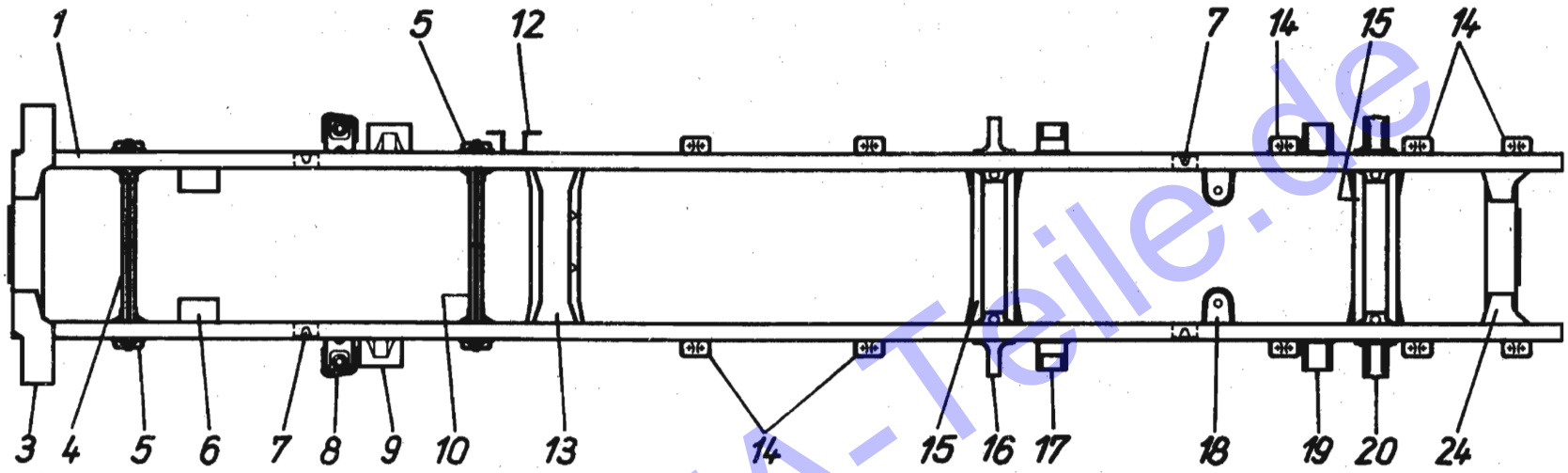

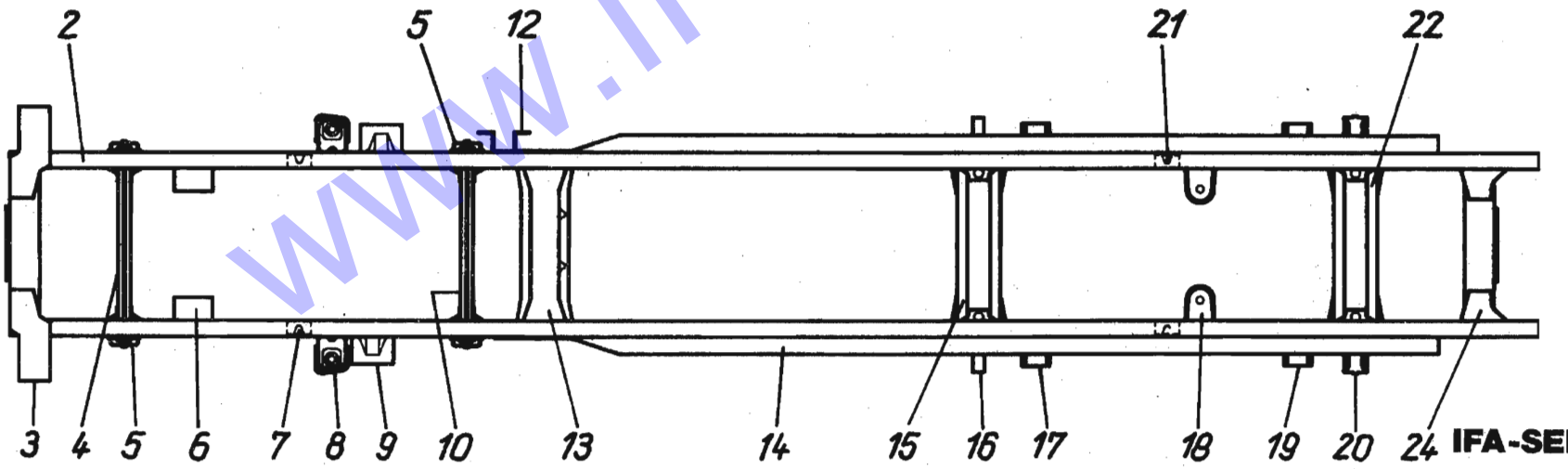

www.IFA-Teile.de

IFA-SERVICE

BGR ASS	BILD PICT.	BEST.-NR ORDER-NO	ZAK-NR	ST. QTY	BENENNUNG	DESCRIPTION	AB/FR. BIS/UP
2406	01	2406 014	1342917299 201106	1	RAHMEN 55.51	FRAME	88041
2406	03				QUERTRAEGER EINBAU - VORN SIEHE BGR 2452	CROSS BEAM FRONT SEE ASS. GROUP 2452	88041
2406	04				FEDERBOCKQUERTRAEGER EINBAU - VORN SIEHE BGR 2456	SPRING BRACKET CROSS BEAM FRONT SEE ASS. GROUP 2456	88041
2406	05				VORDERFEDERBOCK EINBAU SIEHE BGR 2457	FRONT SPRING BRACKET SEE ASS. GROUP 2457	88041
2406	06				MOTORKONSOL EINBAU SIEHE BGR 2466	ENGINE BRACKET SEE ASS. GROUP 2466	88041
2406	07				ANSCHLAGWINKEL EINBAU SIEHE BGR 2460	STOP ANGLE SEE ASS. GROUP 2460	88041
2406	08				STOSZDAEMPFERKONSOL EINBAU SIEHE BGR 2461	SHOCK ABSORBER BRACKET SEE ASS. GROUP 2461	88041
2406	09				KONSOL EINBAU SIEHE BGR 2467	BRACKET SEE ASS. GROUP 2467	88041
2406	10				FEDERBOCKQUERTRAEGER EINBAU - HINTEN SIEHE BGR 2465	SPRING BRACKET CROSS BEAM REAR SEE ASS.GROUP 2465	88041
2406	12				PUMPENKONSOL EINBAU SIEHE BGR 2458	PUMP BRACKET SEE ASS. GROUP 2458	88041
2406	13				GETRIEBEQUERTRAEGER EINBAU SIEHE BGR 2469	GEARBOX CROSS BEAM SEE ASS. GROUP 2469	88041
2406	14				TRAGKONSOL EINBAU SIEHE BGR 2474	BRACKET SEE ASS. GROUP 2474	88041
2406	15				QUERTRAEGER EINBAU SIEHE BGR 2471	CROSS BEAM SEE ASS. GROUP 2471	88041
2406	16				HINTERFEDERBOCK EINBAU - VORN SIEHE BGR 2485	REAR SPRING BRACKET FRONT SEE ASS. GROUP 2485	88041

IFA L60 RAHMEN FRAME 88101 2406 - 2407

BGR ASS	BILD PICT.	BEST.-NR ORDER-NO	ZAK-NR	ST. QTY	BENENNUNG	DESCRIPTION	AB/FR. BIS/UP
2406	17				ZUSATZFEDERBOCK EINBAU - VORN SIEHE BGR 2491	ADD. SPRING BRACKET FRONT SEE ASS. GROUP 2491	88041
2406	18				STOSZDAEMPFERKONSOL EINBAU - HINTEN SIEHE BGR 2499	SHOCK ABSORBER BRACKET REAR SEE ASS. GROUP 2499	88041
2406	19				ZUSATZFEDERBOCK EINBAU - HINTEN SIEHE BGR 2494	ADD. SPRING BRACKET REAR SEE ASS. GROUP 2494	88041
2406	20				HINTERFEDERBOCK EINBAU - HINTEN SIEHE BGR 2488	REAR SPRING BRACKET REAR SEE ASS. GROUP 2488	88041
2406	24				SCHLUSZQUERTRAEGER EINBAU SIEHE BGR 2445	REAR CROSS BEAM SEE ASS. GROUP 2445	88041
2407	02	2407 023	1342917299 198306	1	RAHMEN 56.51	FRAME	88041
2407	03				QUERTRAEGER EINBAU - VORN SIEHE BGR 2452	CROSS BEAM SEE ASS. GROUP 2452	88041
2407	04				FEDERBOCKQUERTRAEGER EINBAU - VORN SIEHE BGR 2456	SPRING BRACKET CROSS BEAM SEE ASS. GROUP 2456	88041
2407	05				VORDERFEDERBOCK EINBAU SIEHE BGR 2457	FRONT SPRING BRACKET SEE ASS. GROUP 2457	88041
2407	06				MOTORKONSOL EINBAU SIEHE BGR 2466	ENGINE BRACKET SEE ASS. GROUP 2466	88041
2407	07				ANSCHLAGWINKEL EINBAU SIEHE BGR 2460	STOP ANGLE SEE ASS. GROUP 2460	88041
2407	08				STOSZDAEMPFERKONSOL EINBAU SIEHE BGR 2461	SHOCK ABSORBER BRACKET SEE ASS. GROUP 2461	88041
2407	09				KONSOLE EINBAU SIEHE BGR 2467	BRACKET SEE ASS. GROUP 2467	88041
2407	10				FEDERBOCKQUERTRAEGER EINBAU - HINTEN SIEHE BGR 2465	SPRING BRACKET CROSS BEAM REAR SEE ASS. GROUP 2465	88041

www.IFA-Teile.de

L60

RAHMEN
CHASSIS FRAME

2406 – 2407

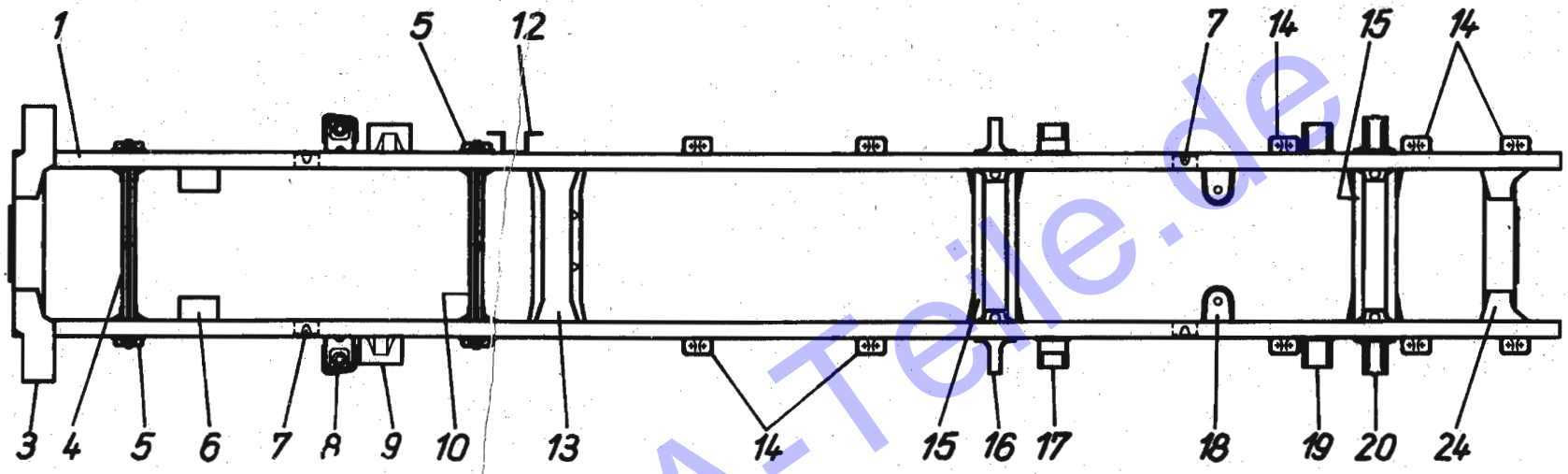

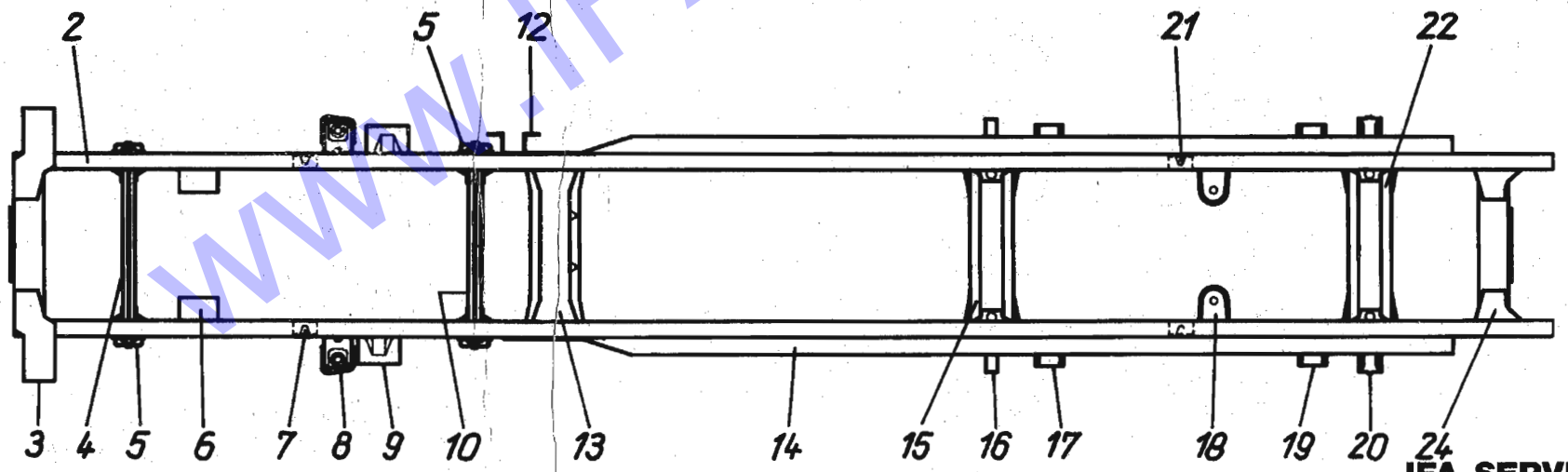

IFA-SERVICE

www.IFA-Teile.de

RAHMEN
FRAME

88101

IFA L60

2406 - 2407

BGR ASS	BILD PICT.	BEST.-NR ORDER-NO	ZAK-NR	ST. QTY	BENENNUNG	DESCRIPTION	AB/FR BIS/UP
2407	12				PUMPENKONSOL EINBAU SIEHE BGR 2801	PUMP BRACKET SEE ASS. GROUP 2801	88041
2407	13				GETRIEBEQUERTRAEGER EINBAU SIEHE BGR 2470	GEARBOX CROSS BEAM SEE ASS. GROUP 2470	88041
2407	14				RAHMENVERSTAERKUNG EINBAU SIEHE BGR 2480	FRAME REINFORCING SEE ASS. GROUP 2480	88041
2407	15				QUERTRAEGER EINBAU SIEHE BGR 2809	CROSS BEAM SEE ASS. GROUP 2809	88041
2407	16				HINTERFEDERBOCK EINBAU - VORN SIEHE BGR 2485	REAR SPRING BRACKET FRONT SEE ASS. GROUP 2485	88041
2407	17				ZUSATZFEDERBOCK EINBAU - VORN SIEHE BGR 2493	ADD. SPRING BRACKET SEE ASS. GROUP 2493	88041
2407	18				STOSZDAEMPFERKONSOL EINBAU - HINTEN SIEHE BGR 2499	SHOCK ABSORBER BRACKET REAR SEE ASS. GROUP 2499	88041
2407	19				ZUSATZFEDERBOCK EINBAU - HINTEN SIEHE BGR 2496	ADD. SPRING BRACKET SEE ASS. GROUP 2496	88041
2407	20				HINTERFEDERBOCK EINBAU - HINTEN SIEHE BGR 2489	REAR SPRING BRACKET REAR SEE ASS. GROUP 2489	88041
2407	21				ANSCHLAGWINKEL EINBAU SIEHE BGR 2823	STOP ANGLE SEE ASS. GROUP 2823	88041
2407	22				QUERTRAEGER EINBAU SIEHE BGR 2810	CROSS BEAM SEE ASS. GROUP 2810	88041
2407	24				SCHLUSZQUERTRAEGER EINBAU SIEHE BGR 2445	REAR CROSS BEAM SEE ASS. GROUP 2445	88041

www.IFA-Teile.de

L60

NOTIZEN

IFA-SERVICE

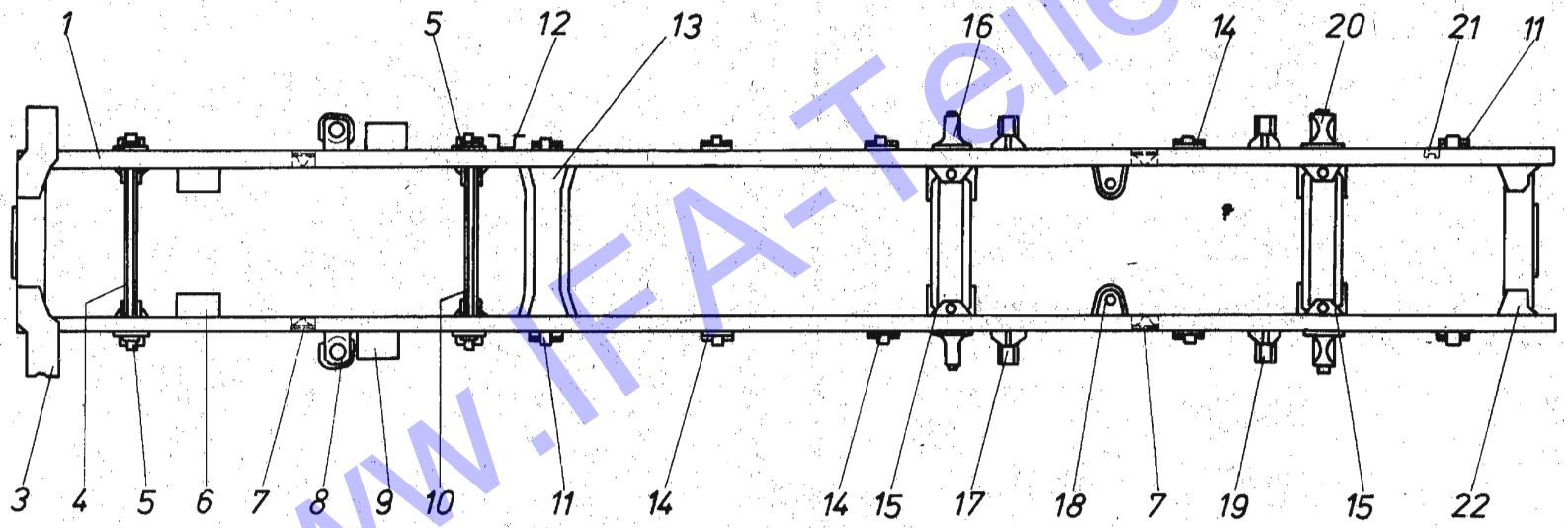

www.IFA-Teile.de

BGR ASS	BILD PICT.	BEST.-NR ORDER-NO	ZAK-NR	ST. QTY	BENENNUNG	DESCRIPTION	AB/FR. BIS/UP
2408	01	2408 016		1	RAHMEN 01.62	FRAME	88101
2408	03				QUERTRAEGER-EINBAU VORN SIEHE BGR 2450	CROSS BEAM ASSEMBLY FRONT SEE GROUP 2450	88101
2408	04				FEDERBOCKQUERTRAEGER VORN - EINBAU SIEHE BGR 2455	SPRING BRACKET CROSS BEAM FRONT ASSEMBLY SEE GROUP 2455	88101
2408	05				VORDERFEDERBOCK-EINBAU SIEHE BGR 2457	FRONT SPRING BRACKET ASSEMBLY SEE GROUP 2457	88101
2408	06				MOTORKONSOL-EINBAU SIEHE BGR 2466	ENGINE BRACKET 1SS5M2LY SEE GROUP 2466	88101
2408	07				ANSCHLAGWINKEL-EINBAU SIEHE BGR 2460	STOP ANGLE ASSEMBLY SEE GROUP 2460	88101
2408	08				STOSZDAEMPFERKONSOL EINBAU VORN SIEHE BGR 2461+2462	SHOCK ABSORB.BRACKET FRONT ASSEMBLY SEE GROUP 2461+2462	88101
2408	09				KONSOL-EINBAU SIEHE BGR 2467	BRACKET ASSEMBLY SEE GROUP 2467	88101
2408	10				FEDERBOCKQUERTRAEGER EINBAU HINTEN SIEHE BGR 2464+2465	SPRING BRACKET CROSS BEAM REAR ASSEMBLY SEE GROUP 2464+2465	88101
2408	11				SPANNKONSOL-EINBAU SIEHE BGR 2839	TENSION BRACKET SEE GROUP 2839	88101
2408	12				PUMPENKONSOL-EINBAU SIEHE BGR 2458	PUMP BRACKET ASSEMBLY SEE GROUP 2458	88101
2408	13				GETRIEBEQUERTRAEGER EINBAU SIEHE BGR 2469	GEARBOX CROSS BEAM ASSEMBLY SEE GROUP 2469	88101
2408	14				SPANNKONSOL-EINBAU SIEHE BGR 2438	TENSION BRACKET ASSEMBLY SEE GROUP 2438	88101
2408	15				QUERTRAEGER-EINBAU SIEHE BGR 2471	CROSS BEAM ASSEMBLY SEE GROUP 2471	88101

RAHMEN
IFA L60 FRAME
88101
2408

BGR ASS	BILD PICT.	BEST.-NR ORDER-NO	ZAK-NR	ST. QTY	BENENNUNG	DESCRIPTION	AB/FR. BIS/UP
2408	16				HINTERFEDERBOCK EINBAU VORN SIEHE BGR 2486	REAR SPRING BRACKET ASSEMBLY SEE GROUP 2486	88101
2408	17				ZUSATZFEDERBOCK-EINBAU SIEHE BGR 2845	AUX. SPRING BRACKET ASSEMBLY SEE GROUP 2845	88101
2408	18				STOSZDAEMPFERKONSOL EINBAU HINTEN SIEHE BGR 2500	SHOCK ABSORB.BRACKET REAR ASSEMBLY SEE GROUP 2500	88101
2408	19				ZUSATZFEDERBOCK-EINBAU HINTEN SIEHE BGR 2856	AUX. SPRING BRACKET REAR ASSEMBLY SEE GROUP 2856	88101
2408	20				HINTERFEDERBOCK EINBAU HINTEN SIEHE BGR 2866	REAR SPRING BRACKET REAR ASSEMBLY SEE GROUP 2866	88101
2408	21				U-PROFIL-EINBAU SIEHE BGR 2502	U-SECTION ASSEMBLY SEE GROUP 2502	88101
2408	22				SCHLUSZQUERTRAEGER-EINBAU SIEHE BGR 2443	REAR CROSS BEAM ASSEMBLY SEE GROUP 2443	88101

www.IFA-Teile.de

L60

SCHLUSSQUERTRÄGER
REAR CROSS BEAM

2441 – 2442

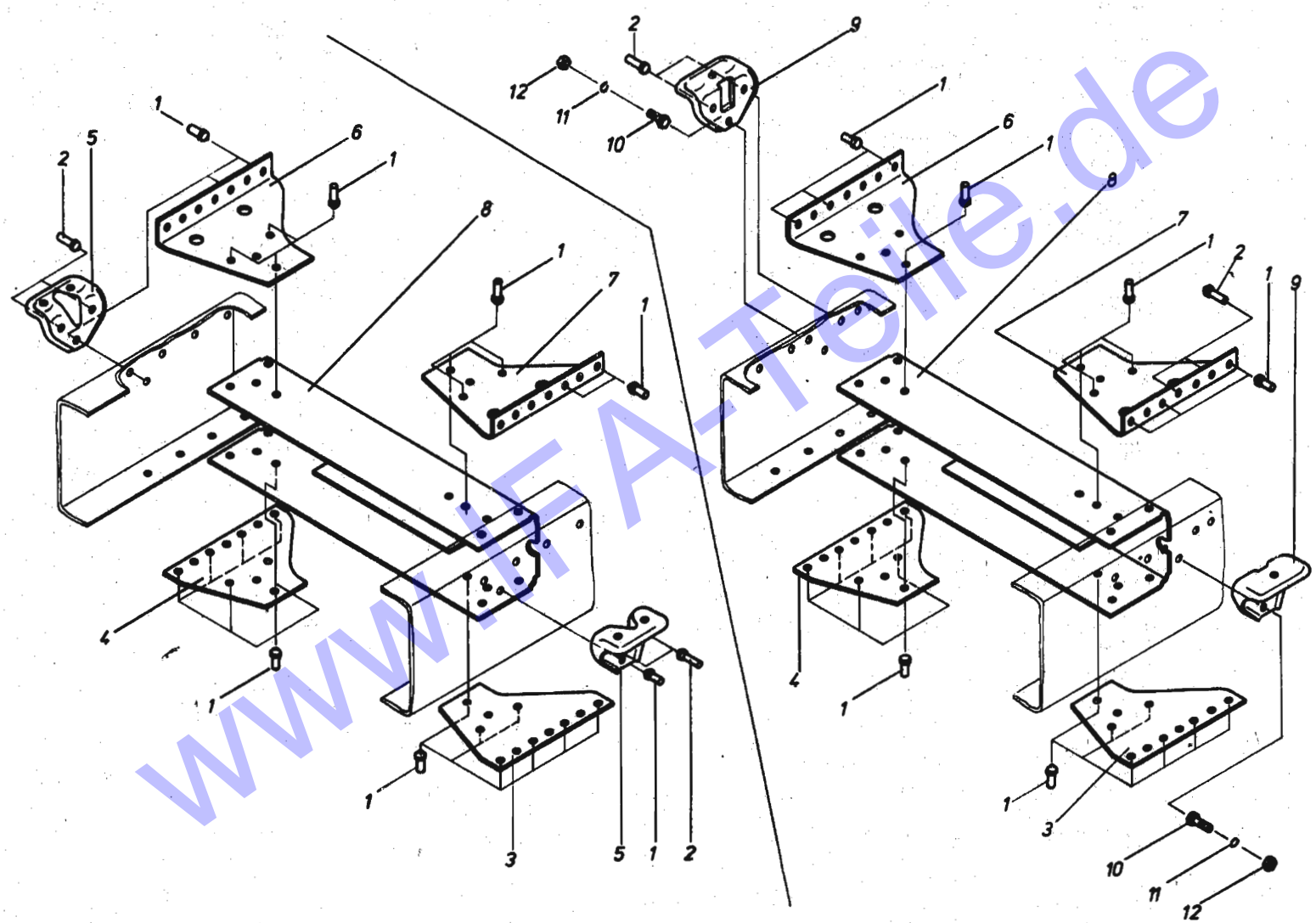

www.IFA-Teile.de

IFA-SERVICE

SCHLUSZQUERTRAEGER

88101

IFA L60

REAR CROSS BEAM

2441 - 2442

BGR ASS	BILD PICT.	BEST.-NR. ORDER-NO	ZAK-NR	ST. QTY	BENENNUNG	DESCRIPTION	AB/FR. BIS/UP
2441	01	0327 242		26	TONNENKEGELKOPFNIET 12X30 IWLN 4055	TUBBY-CO.-HEAD RIVED	86101
2441	02	0327 275		4	TONNENKEGELKOPFNIET 12X36 IWLN 4055	TUBBY-CO.-HEAD RIVED	86101
2441	03	2441 033	1342917205 797106	1	ANSCHLUSZWINKEL UNTEN LINKS	CONNECTION ANGLE LH,LOW	86101
2441	04	2441 041	1342917205 802606	1	ANSCHLUSZWINKEL UNTEN RECHTS	CONNECTION ANGLE RH,LOW	86101
2441	06	2441 066	1342917205 789106	1	ANSCHLUSZWINKEL RECHTS	CONNECTION ANGLE RH	86101
2441	07	2441 074	1342917205 786706	1	ANSCHLUSZWINKEL LINKS	CONNECTION ANGLE LH	86101
2441	08	2441 082	1342917205 783206	1	SCHLUSZQUERTRAEGER	REAR CROSS BEAM	86101
2441	09	2441 090	1342917205 777906	2	TRAGKONSOL	BRACKET	86101
2441	10	0904 522	1357111204 253221	2	SKT.-SCHR. TGL 0-933 M12X30 -8.8	HEX.HEAD SCREW	86101
2441	11	0914 018	1357342002 010107	2	FEDERRING TGL 7403 A12	LOCK WASHER	86101
2441	12	0904 877	1357211205 083074	2	SKT.-MUTTER TGL0-934 M12 -10	HEXAGON NUT	86101
2442	01	0327 242		26	TONNENKEGELKOPFNIET 12X30 IWLN 4055	TUBBY-CO.-HEAD RIVED	86101
2442	02	0327 275		4	TONNENKEGELKOPFNIET 12X36 IWLN 4055	TUBBY-CO.-HEAD RIVED	86101
2442	03	2441 033	1342917205 797106	1	ANSCHLUSZWINKEL UNTEN LINKS	CONNECTION ANGLE LH,LOW	86101
2442	04	2441 041	1342917205 802606	1	ANSCHLUSZWINKEL UNTEN RECHTS	CONNECTION ANGLE RH,LOW	86101
2442	05	2441 090	1342917205 777906	2	TRAGKONSOL	BRACKET	86101
2442	06	2441 066	1342917205 789106	1	ANSCHLUSZWINKEL RECHTS	CONNECTION ANGLE RH	86101
2442	07	2441 074	1342917205 786706	1	ANSCHLUSZWINKEL LINKS	CONNECTION ANGLE LH	86101
2442	08	2441 082	1342917205 783206	1	SCHLUSZQUERTRAEGER	REAR CROSS BEAM	86101

www.IFA-Teile.de

L60

NOTIZEN

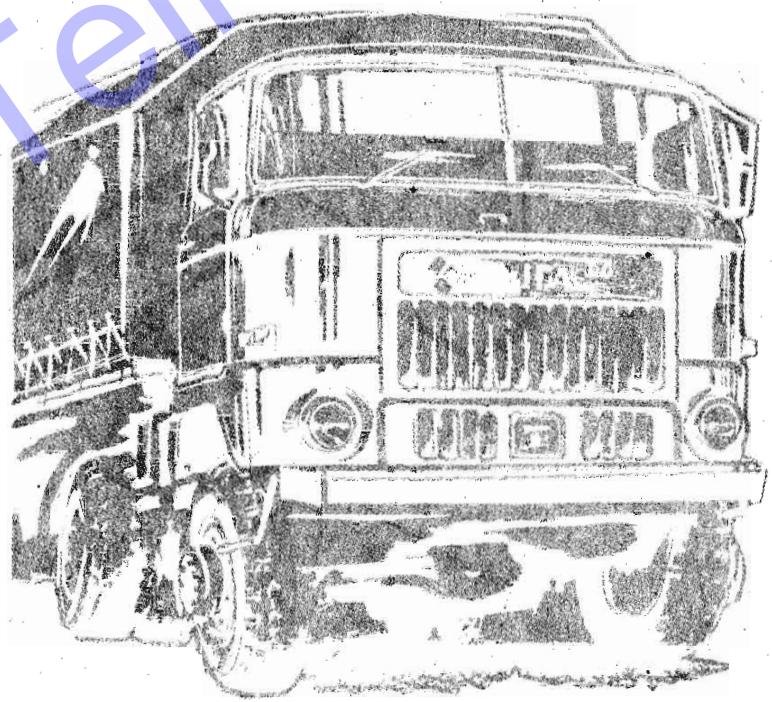

IFA-SERVICE

SCHLUSSQUERTRÄGER
REAR CROSS BEAM

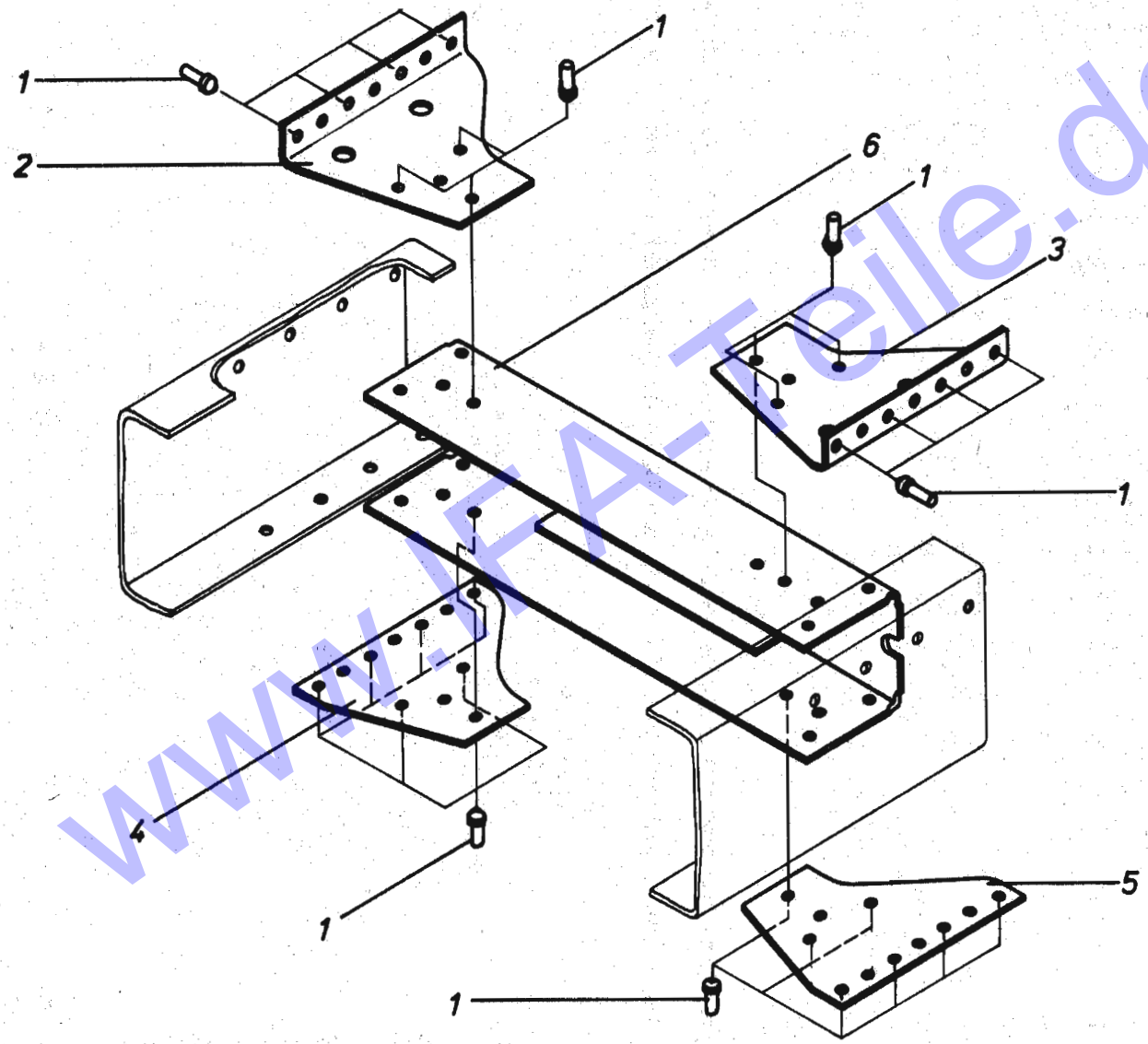

www.IFA-Teile.de

SCHLUSZQUERTRAEGER 88101

IFA L60 REAR CROSS BEAM 2443

BGR ASS	BILD PICT.	BEST.-NR ORDER-NO	ZAK-NR	ST. QTY	BENENNUNG	DESCRIPTION	AB/FR. BIS/UP
2443	01	0327 242		28	TONNENKEGELKOPFNIET 12X30 IWLN 4055	TUBBY-CO.-HEAD RIVED	86101
2443	02	2441 066	1342917205 789106	1	ANSCHLUSZWINKEL RECHTS	CONNECTION ANGLE RH	86101
2443	03	2441 074	1342917205 786706	1	ANSCHLUSZWINKEL LINKS	CONNECTION ANGLE LH	86101
2443	04	2441 041	1342917205 802606	1	ANSCHLUSZWINKEL UNTEN RECHTS	CONNECTION ANGLE RH,LOW	86101
2443	05	2441 033	1342917205 797106	1	ANSCHLUSZWINKEL UNTEN LINKS	CONNECTION ANGLE LH,LOW	86101
2443	06	2441 082	1342917205 783206	1	SCHLUSZQUERTRAEGER	REAR CROSS BEAM	86101

www.IFA-Teile.de

L60

NOTIZEN

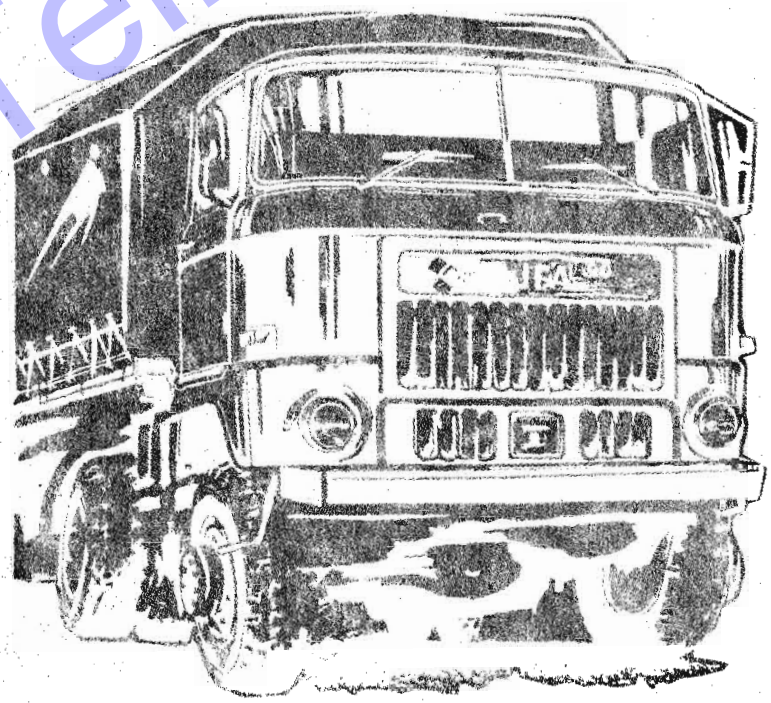

IFA-SERVICE

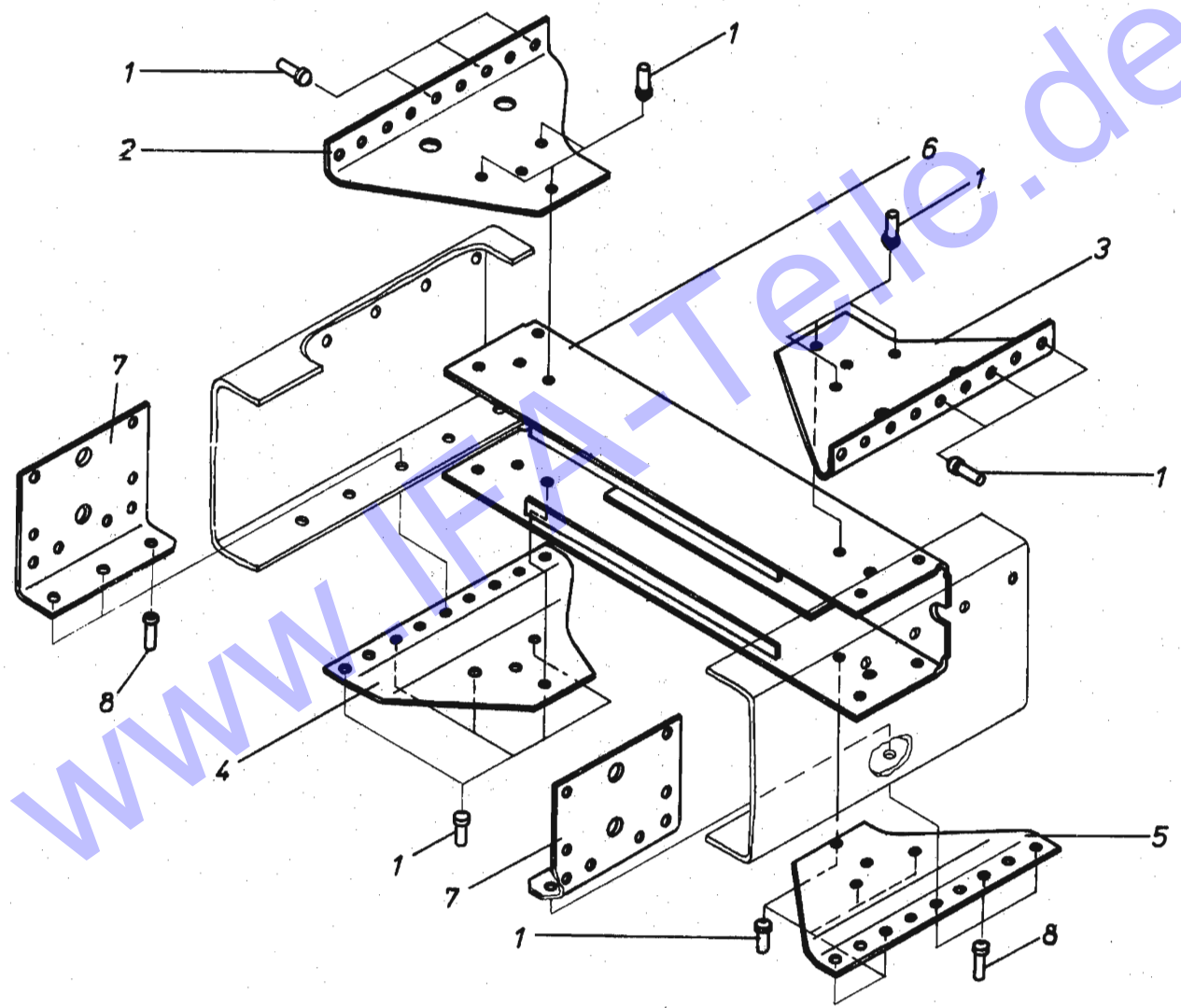

www.IFA-Teile.de

SCHLUSZQUERTRAEGER 88101

IFA L60 REAR CROSS BEAM 2444

BGR ASS	BILD PICT.	BEST.-NR ORDER-NO	ZAK-NR	ST. QTY	BENENNUNG	DESCRIPTION	AB/FR BIS/UP
2444	01	0327 242		22	TONNENKEGELKOPFNIET 12X30 IWLN 4055	TUBBY-CO.-HEAD RIVED	87101
2444	02	2444 028	1342917213 194006	1	ANSCHLUSZWINKEL RECHTS OBEN	CONNECTION ANGLE RH TOP	87101
2444	03	2444 036	1342917213 182806	1	ANSCHLUSZWINKEL LINKS, OBEN	CONNECTION ANGLE LH TOP	87101
2444	04	2444 044	1342917213 178006	1	ANSCHLUSZWINKEL RECHTS UNTEN	CONNECTION ANGLE RH LOW	87101
2444	05	2444 052	1342917213 175606	1	ANSCHLUSZWINKEL LINKS UNTEN	CONNECTION ANGLE LH LOW	87101
2444	06	2444 060	1342917299 259906	1	SCHLUSZQUERTRAEGER	REAR CROSS BEAM	87101
2444	07	2444 077		2	VERSTAERKUNG	STIFFENER	87101
2444	08	2444 085		6	TONNENKEGELKOPFNIET 12X38 IWLN 4055	TUBBY-CO.-HEAD RIVED	87101

L60

NOTIZEN

IFA-SERVICE

www.IFA-Teile.de

SCHLUSZQUERTRÄGER
REAR CROSS BEAM

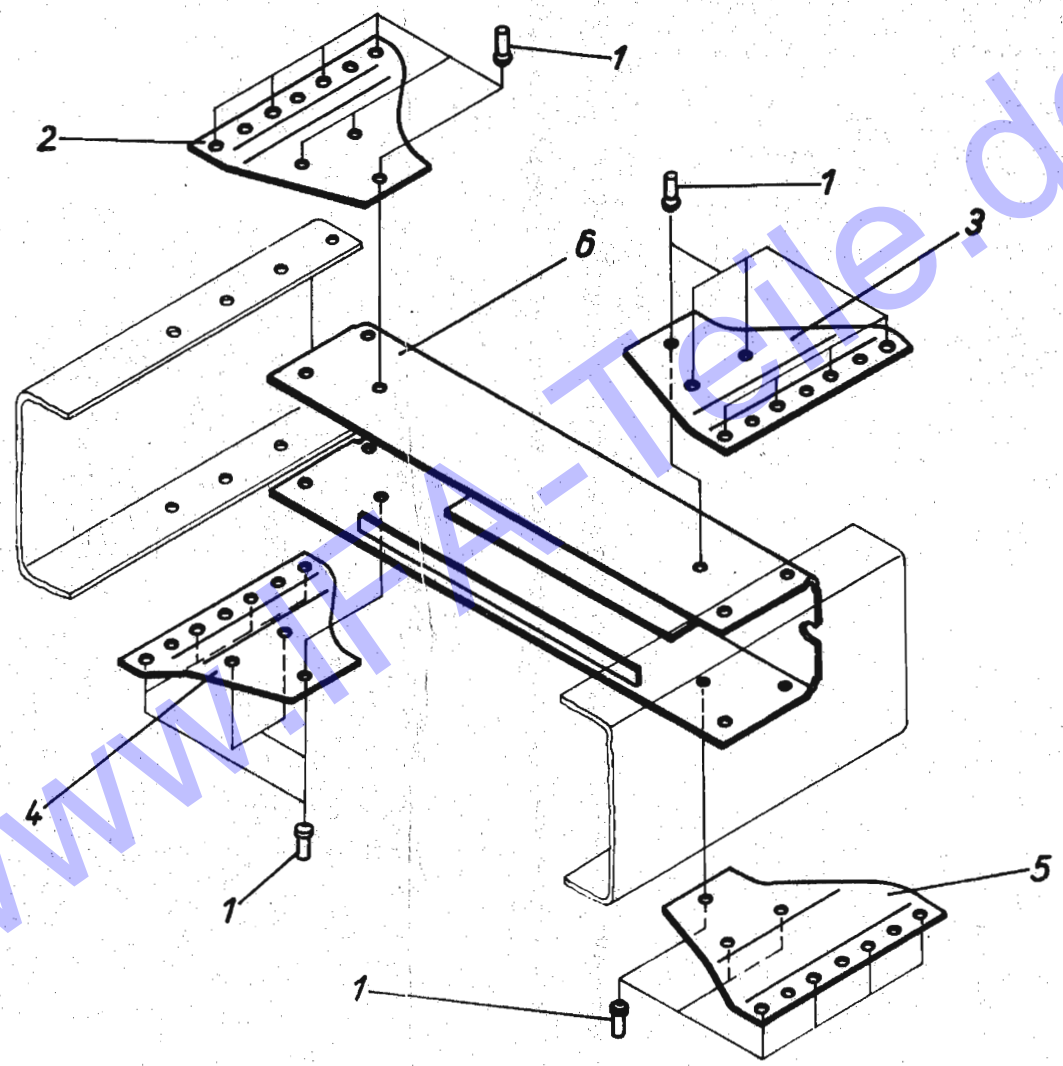

www.IFA-Teile.de

SCHLUSZQUERTRAEGER 88101

IFA L60 REAR CROSS BEAM 2445

BGR ASS	BILD PICT.	BEST.-NR ORDER-NO	ZAK-NR	ST. QTY	BENENNUNG	DESCRIPTION	AB/FR. BIS/UP
2445	01	0327 242		28	TONNENKEGELKOPFNIET 12X30 IWLN 4055	TUBBY-CO.-HEAD RIVED	88041
2445	02	2441 033		1	ANSCHLUSZWINKEL UNTEN, LINKS	CONNECTION ANGLE LH,LOW	88041
2445	03	2441 041		1	ANSCHLUSZWINKEL UNTEN, RECHTS	CONNECTION ANGLE RH,LOW	88041
2445	04	2445 045		1	KNOTENBLECH UNTEN, RECHTS	GUSSET PLATE LOWER RH	88041
2445	05	2445 053		1	KNOTENBLECH UNTEN, LINKS	GUSSET PLATE LOWER LH	88041
2445	06	2444 060		1	SCHLUSZQUERTRAEGER	REAR CROSS BEAM	88041

www.IFA-Teile.de

L60

NOTIZEN

IFA-SERVICE

L60

FEDERBOCKQUERTRÄGER VORN

SPRING BRACKET CROSS BEAM FRONT

2450 – 2452

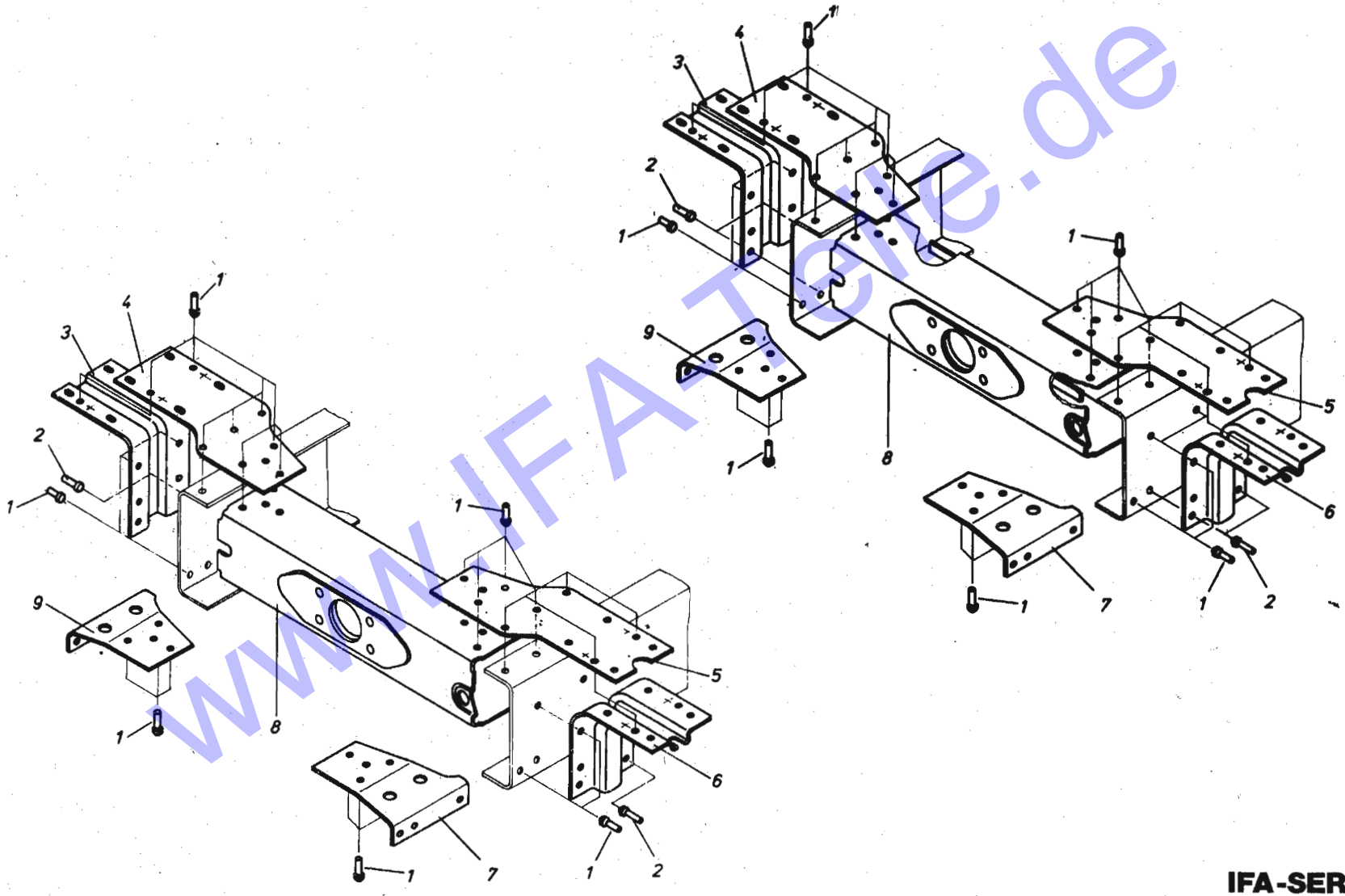

www.IFA-Teile.de

IFA-SERVICE

IFA L60	QUERTRAEGER CROSS-BEAM	VORN FRONT	88101 2450 - 2452

BGR ASS	BILD PICT.	BEST.-NR ORDER-NO	ZAK-NR	ST. QTY	BENENNUNG	DESCRIPTION	AB/FR. BIS/UP
2450	01	0327 242		28	TONNENKEGELKOPFNIET 12X30 IWLN 4055	TUBBY-CO.-HEAD RIVED	86101
2450	02	0327 275		2	TONNENKEGELKOPFNIET 12X36 IWLN 4055	TUBBY-CO.-HEAD RIVED	86101
2450	03	2450 034	1342917205 688006	1	FAHRERHAUSKONSOLE RECHTS	CAB BRACKET	86101
2450	04	2450 042	1342917205 681306	1	KNOTENPLATTE RECHTS	REINFORC. PLATE	86101
2450	05	2450 050	1342917205 678406	1	KNOTENPLATTE LINKS	REINFORC. PLATE	86101
2450	06	2450 067	1342917205 685606	1	FAHRERHAUSKONSOLE LINKS	CAB BRACKET	86101
2450	07	2450 075	1342917205 693606	1	ANSCHLUSZWINKEL LINKS	CONNECTION ANGLE LH	86101
2450	08	2450 083	1342917205 662906	1	QUERTRAEGER VO.	CROSS BEAM FRT	86101
2450	09	2450 091	1342917205 696006	1	ANSCHLUSZWINKEL RECHTS	CONNECTION ANGLE RH	86101
2452	01	0327 242		28	TONNENKEGELKOPFNIET 12X30 IWLN 4055	TUBBY-CO.-HEAD RIVED	87101
2452	02	0327 275		4	TONNENKEGELKOPFNIET 12X36 IWLN 4055	TUBBY-CO.-HEAD RIVED	87101
2452	03	2450 034	1342917205 688006	1	FAHRERHAUSKONSOLE RECHTS	CAB BRACKET	87101
2452	04	2450 042	1342917205 681306	1	KNOTENPLATTE RECHTS	REINFORC. PLATE	87101
2452	05	2450 050	1342917205 678406	1	KNOTENPLATTE LINKS	REINFORC. PLATE	87101
2452	06	2450 067	1342917205 685606	1	FAHRERHAUSKONSOLE LINKS	CAB BRACKET	87101
2452	07	2450 075	1342917205 693606	1	ANSCHLUSZWINKEL LINKS	CONNECTION ANGLE LH	87101
2452	08	2452 085	1342917299 263606	1	QUERTRAEGER VORN	CROSS BEAM FRONT	87101
2452	09	2450 091	1342917205 696006	1	ANSCHLUSZWINKEL RECHTS	CONNECTION ANGLE RH	87101

www.IFA-Teile.de

L60

NOTIZEN

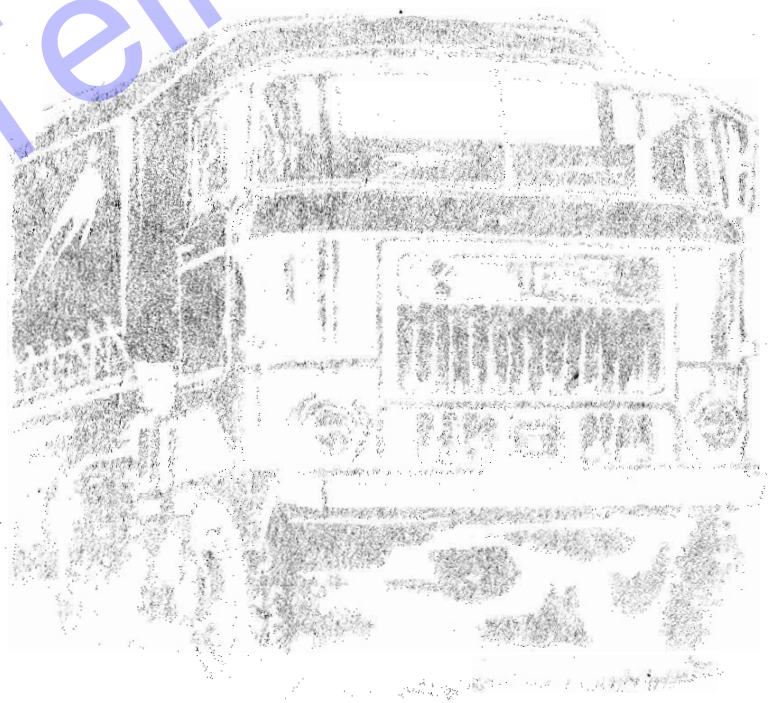

IFA-SERVICE

FEDERBOCKQUERTRÄGER VORN
SPRING BRACKET CROSS BEAM FRONT

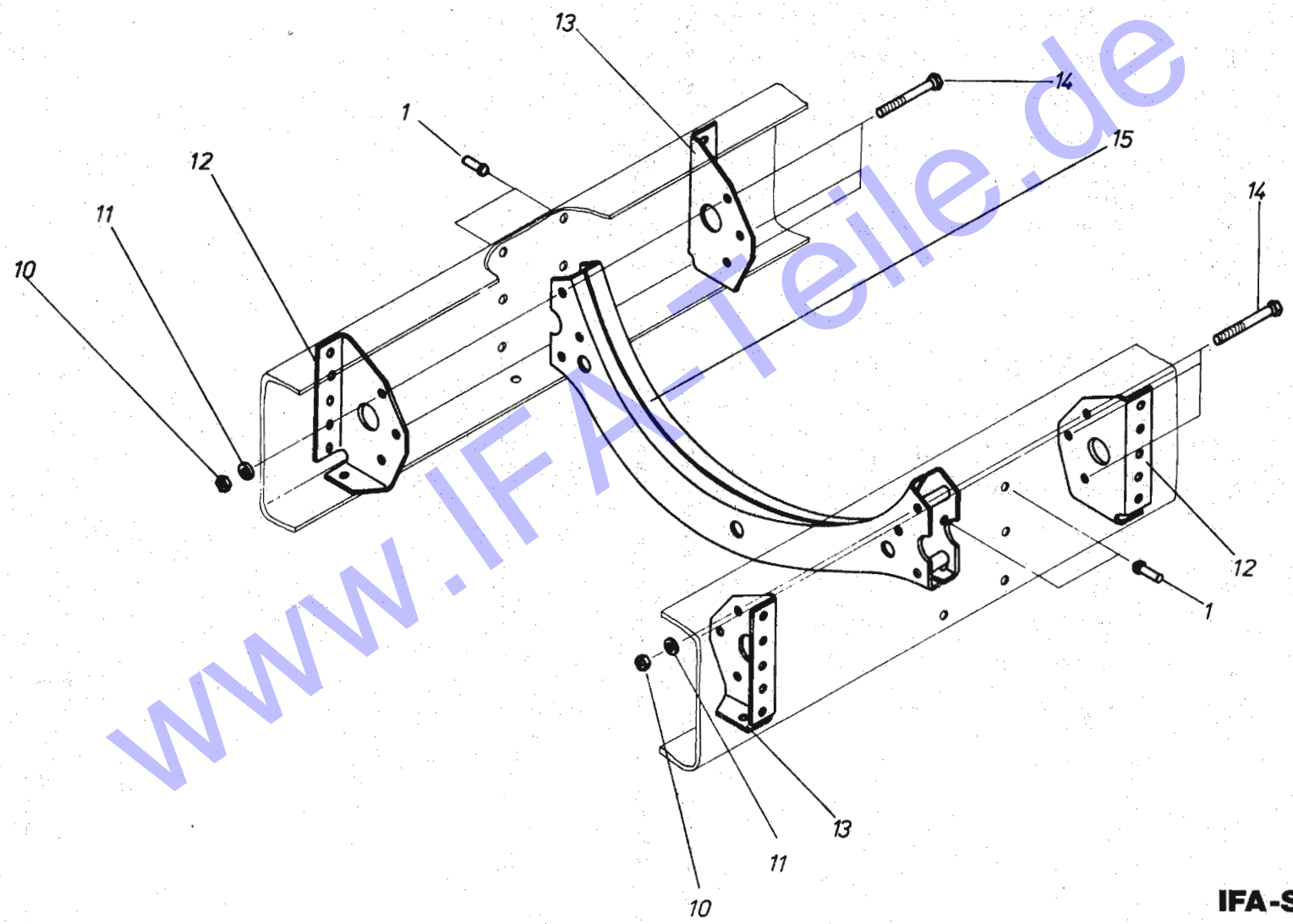

www.IFA-Teile.de

FEDERBOCKQUERTRAEGER VORN 88101

IFA L60 SPRING BRACKET CROSS BEAM, FRONT 2455

BGR ASS	BILD PICT.	BEST.-NR ORDER-NO	ZAK-NR	ST. QTY	BENENNUNG	DESCRIPTION	AB/FR. BIS/UP
2455	01	0327 242		4	TONNENKEGELKOPFNIET 12X30 IWLN 4055	TUBBY-CO.-HEAD RIVED	86101
2455	10	0904 877	1357211205 083074	6	SKT.-MUTTER TGL0-934 M12 -10	HEXAGON NUT	86101
2455	11	0901 497		6	FEDERSCHEIBE 12 TGL 0-137	SPRING WASHER	86101
2455	12	2455 127	1342917205 670906	2	ANSCHLUSZWINKEL LI.	CONNECTION ANGLE LH	86101
2455	13	2455 135	1342917205 673306	2	ANSCHLUSZWINKEL RE.	CONNECTION ANGLE RH	86101
2455	14	0903 763	1357111204 173854	6	SKT.-SCHR. TGL 0-931 M12X90 -8.8	HEX.HEAD SCREW	86101
2455	15	2455 151	1342917205 665306	1	FEDERBOCKQUERTRAEGER	SPRG.BR.CROSS BEAM	86101

www.IFA-Teile.de

L60

NOTIZEN

IFA-SERVICE

L60

FEDERBOCKQUERTRÄGER VORN

SPRING BRACKET CROSS BEAM FRONT

2456

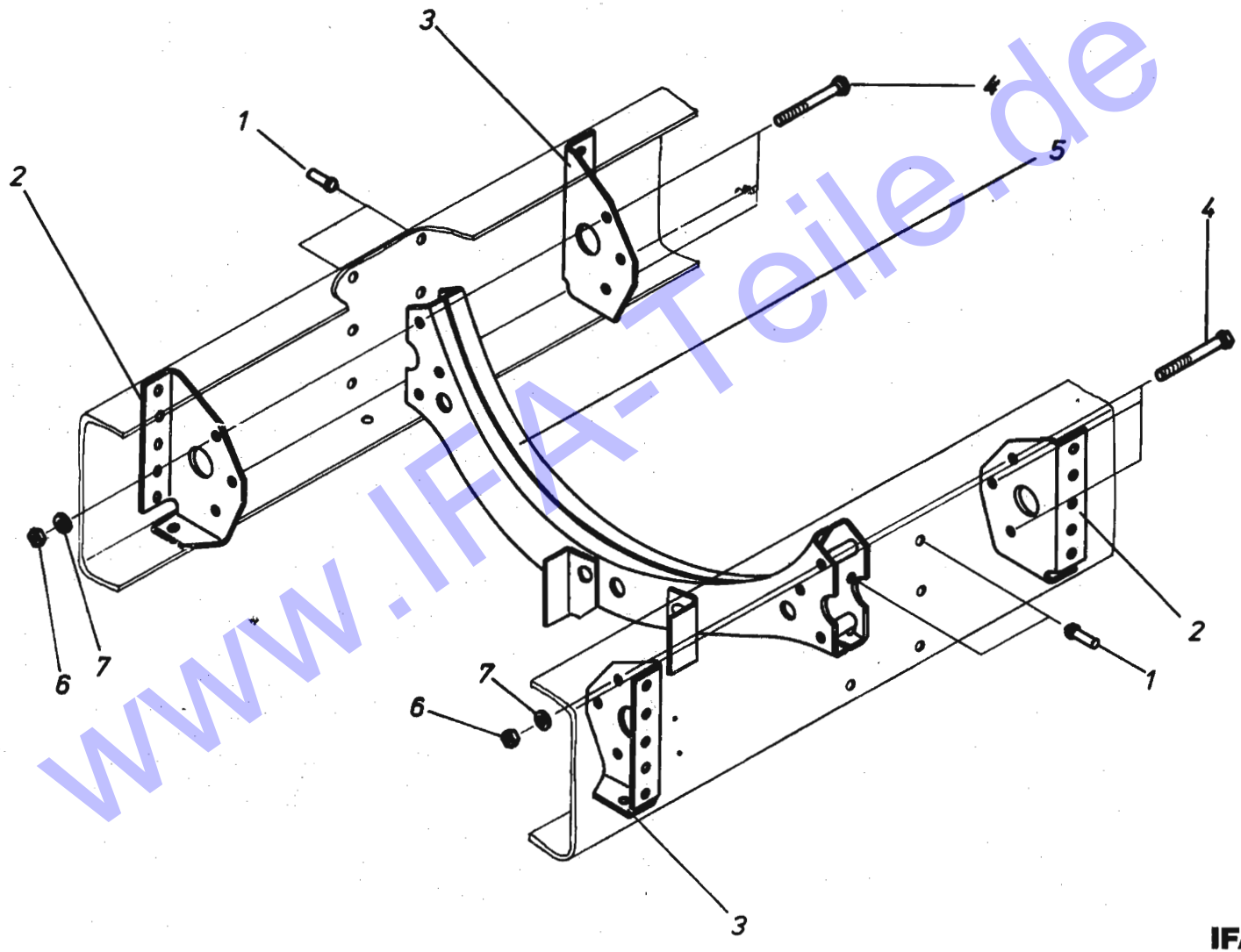

www.IFA-Teile.de

IFA-SERVICE

IFA L60

FEDERBOCKQUERTRAEGER VORN — 88101
SPRING BRACKET CROSS BEAM, FRONT — 2456

BGR ASS	BILD PICT.	BEST.-NR ORDER-NO	ZAK-NR	ST. QTY	BENENNUNG	DESCRIPTION	AB/FR BIS/UP
2456	01	0327 201		4	TONNENKEGELKOPFNIET 12X30 IWLN 4055	TUBBY-CO.-HEAD RIVED	88041
2456	02	2455 127		2	ANSCHLUSZWINKEL LINKS	CONNECTION ANGLE LH	88041
2456	03	2455 135		2	ANSCHLUSZWINKEL RECHTS	CONNECTION ANGLE RH	88041
2456	04	0903 763		6	SKT.-SCHR. TGL 0-931 M12X 90 -8.8	HEX.HEAD SCREW	88041
2456	05	2456 056		1	FEDERBOCKQUERTRAEGER VORN	SPRG.BR.CROSS BEAM	88041
2456	06	0904 957		6	SKT.-MUTTER TGL0-934 M12 -10	HEXAGON NUT	88041
2456	07	0901 497		6	FEDERSCHEIBE 12 TGL 0-137	SPRING WASHER	88041

www.IFA-Teile.de

L60

NOTIZEN

IFA-SERVICE

L60

VORDERFEDERBOCK

FRONT SPRING BRACKET

2457

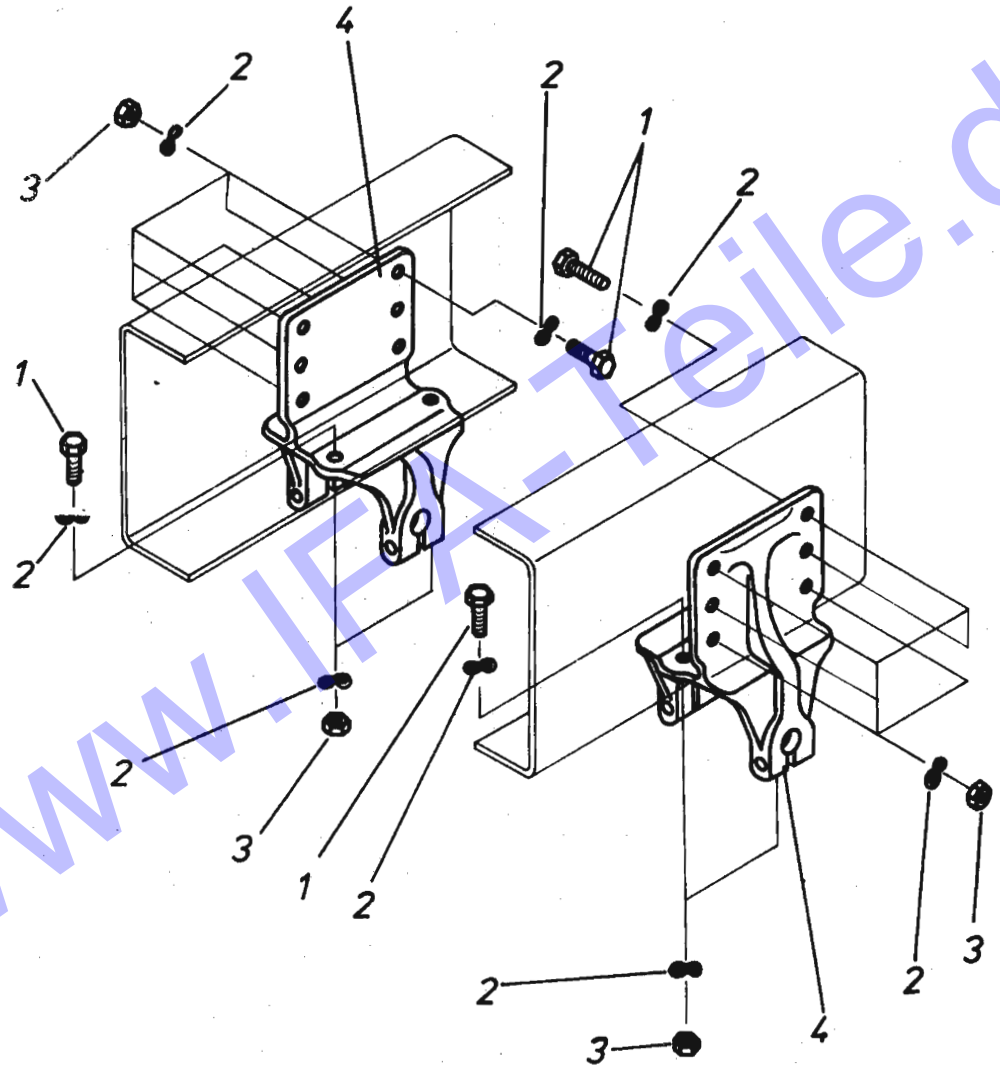

www.IFA-Teile.de

IFA-SERVICE

IFA L60

VORDERFEDERBOCK
FRONT SPRING BRACKET

88101
2457

BGR ASS	BILD PICT.	BEST.-NR ORDER-NO	ZAK-NR	ST. QTY	BENENNUNG	DESCRIPTION	AB/FR. BIS/UP
2457	01	0905 798	1357111204 413344	32	SKT.-SCHR. TGL 0-961 M12X1,5X40 -10.9	HEX.HEAD SCREW	86101
2457	02	0901 497		64	FEDERSCHEIBE 12 TGL 0-137	SPRING WASHER	86101
2457	03	0937 555	1357211205 131021	32	SKT.-MUTTER TGL0-934 M12X1,5 -10	HEXAGON NUT	86101
2457	04	2457 040	1342919227 839206	4	VORDERFEDERBOCK	FRT.SPR.BRACKET	86101

www.IFA-Teile.de

L60

NOTIZEN

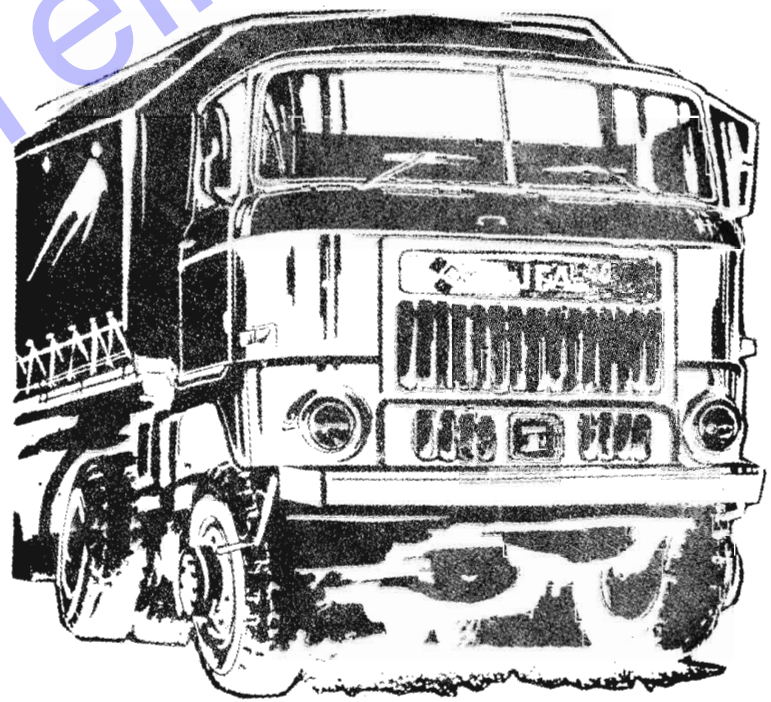

IFA-SERVICE

L60

PUMPENKONSOL
PUMP BRACKET

2458

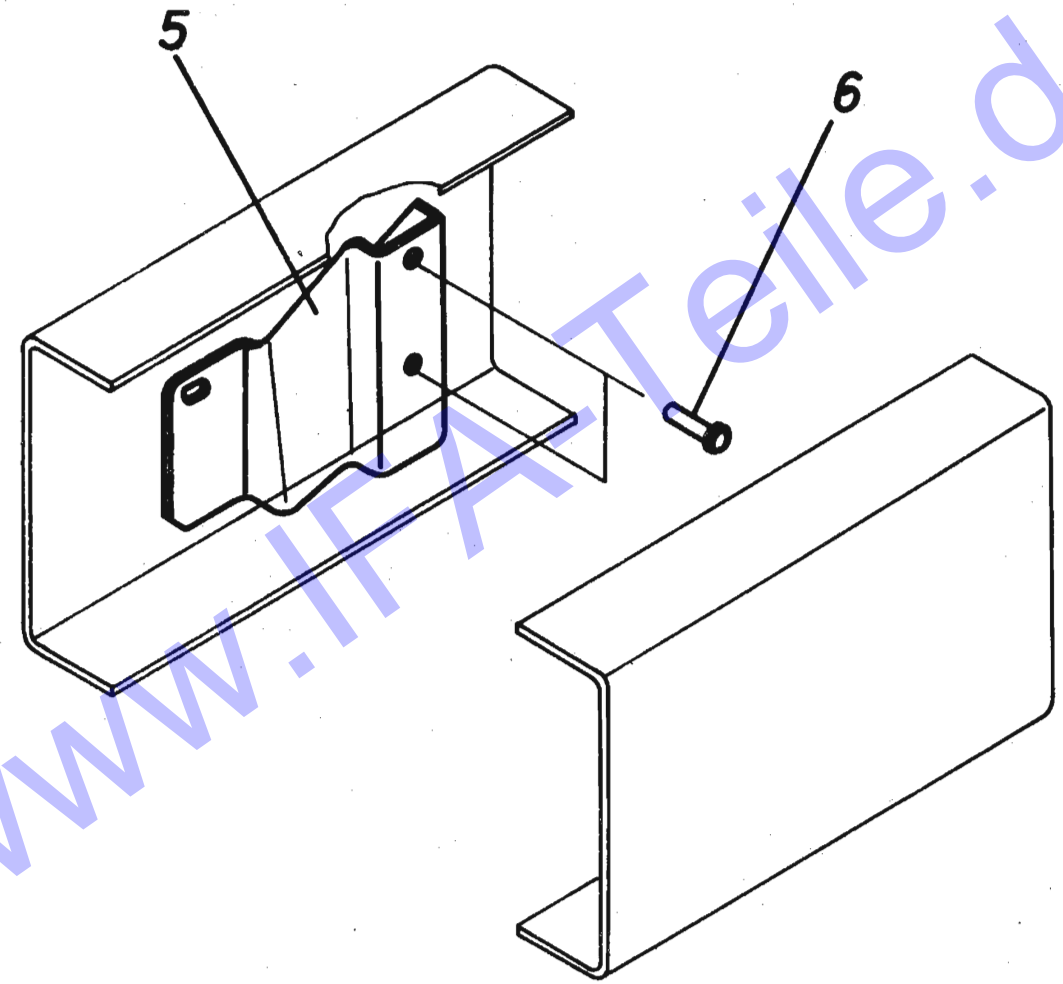

www.IFA-Teile.de

IFA-SERVICE

PUMPENKONSOL

IFA L60 PUMP BRACKET

88101
2458

BGR ASS	BILD PICT.	BEST.-NR ORDER-NO	ZAK-NR	ST. QTY	BENENNUNG	DESCRIPTION	AB/FR. BIS/UP
2458	05	2458 058	1342917205 805006	1	PUMPENKONSOL	PUMP BRACKET	86101
2458	06	0327 234		2	TONNENKEGELKOPFNIET 12X28 IWLN 4055	TUBBY-CO.-HEAD RIVED	86101

www.IFA-Teile.de

L60

NOTIZEN

IFA-SERVICE

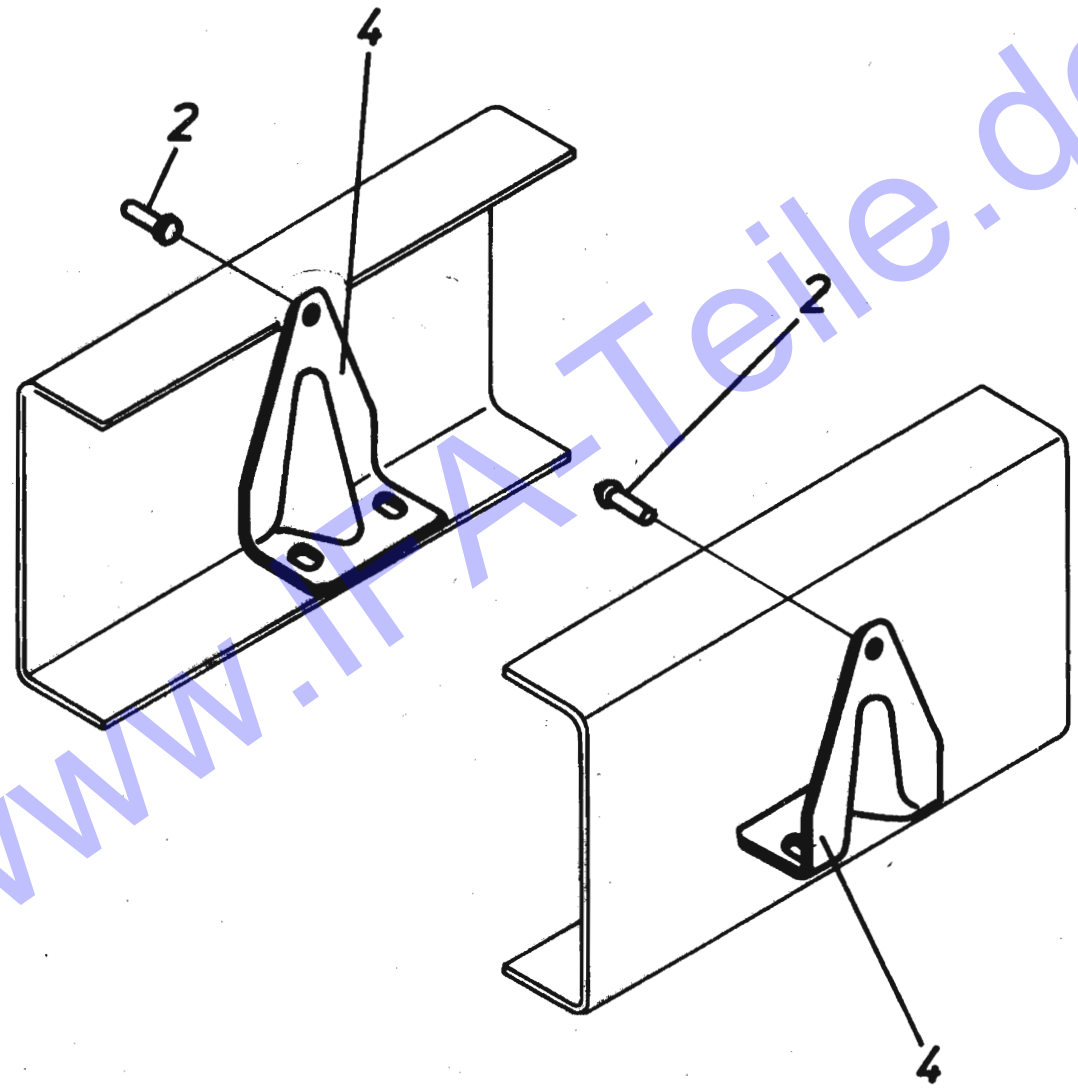

www.IFA-Teile.de

ANSCHLAGWINKEL

IFA L60 STOP ANGLE

88101
2460

BGR ASS	BILD PICT.	BEST.-NR ORDER-NO	ZAK-NR	ST. QTY	BENENNUNG	DESCRIPTION	AB/FR. BIS/UP
2460	02	0327 242		2	TONNENKEGELKOPFNIET 12X30 IWLN 4055	TUBBY-CO.-HEAD RIVED	86101
2460	04	2460 044	1342917205 768006	4	ANSCHLAGWINKEL	STOP ANGLE	86101

www.IFA-Teile.de

L60

NOTIZEN

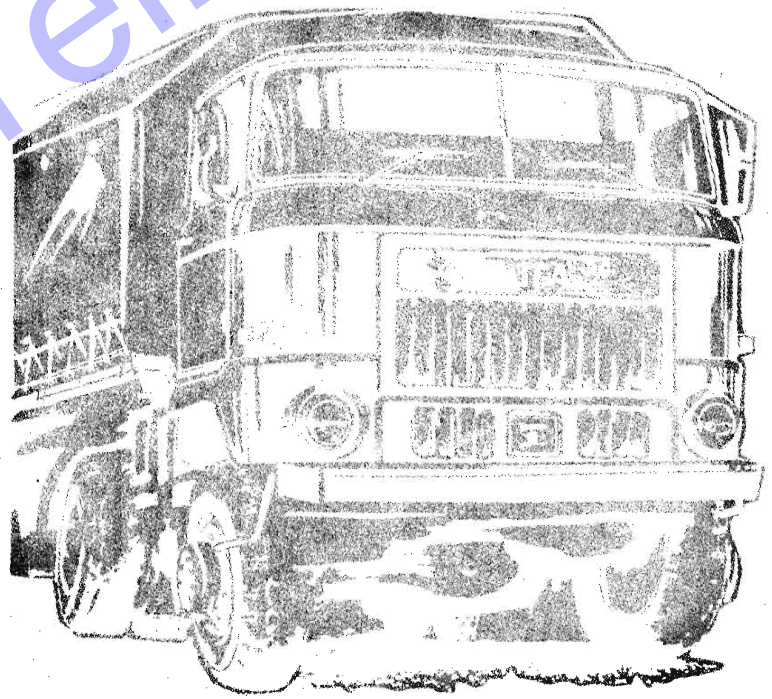

IFA-SERVICE

L60

SCHWINGUNGSDÄMPFERKONSOL
SHOCK ABSORBER BRACKET

2461 – 2462

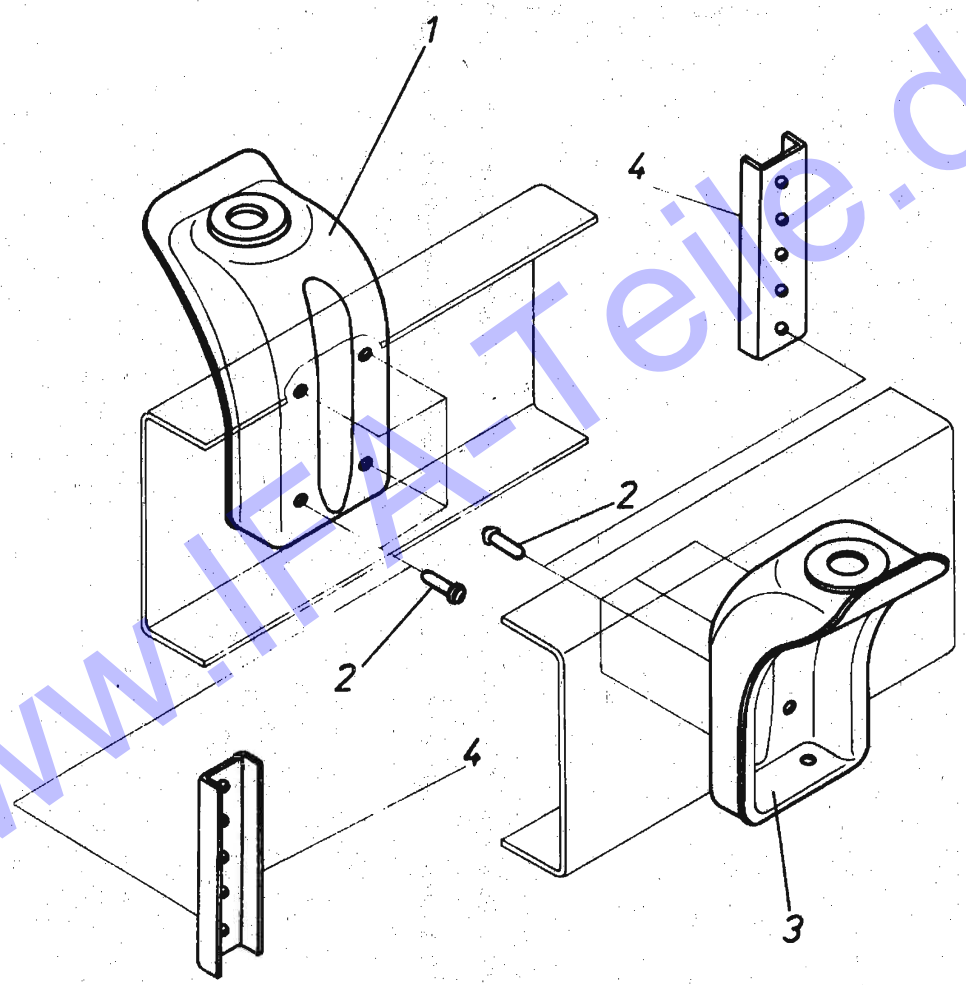

www.IFA-Teile.de

IFA-SERVICE

IFA L60

SCHWINGUNGSDAEMPFERKONSOL VORN
SHOCK ABSORBER BRACKET FRONT

88101
2461 - 2462

BGR ASS.	BILD PICT.	BEST.-NR ORDER-NO	ZAK-NR	ST. QTY	BENENNUNG	DESCRIPTION	AB/FR. BIS/UP
2461	01	2461 012	1342917205 761306	1	SCHWINGUNGSDAEMPFER-KONSOL	SHOCK ABSORBER BRACKET	86101
2461	02	0327 242		8	TONNENKEGELKOPFNIET 12X30 IWLN 4055	CONICAL HEAD RIVET	86101
2461	03	2461 037	1342917205 765606	1	SCHWINGUNGSDAEMPFER-KONSOL	SHOCK ABSORBER BRACKET	86101
2462	04	2475 050		2	U-PROFIL	U-SECTION	88101

www.IFA-Teile.de

L60

NOTIZEN

IFA-SERVICE

L60

FEDERBOCKQUERTRÄGER HINTEN
SPRING BRACKET CROSS BEAM

2463 – 2465

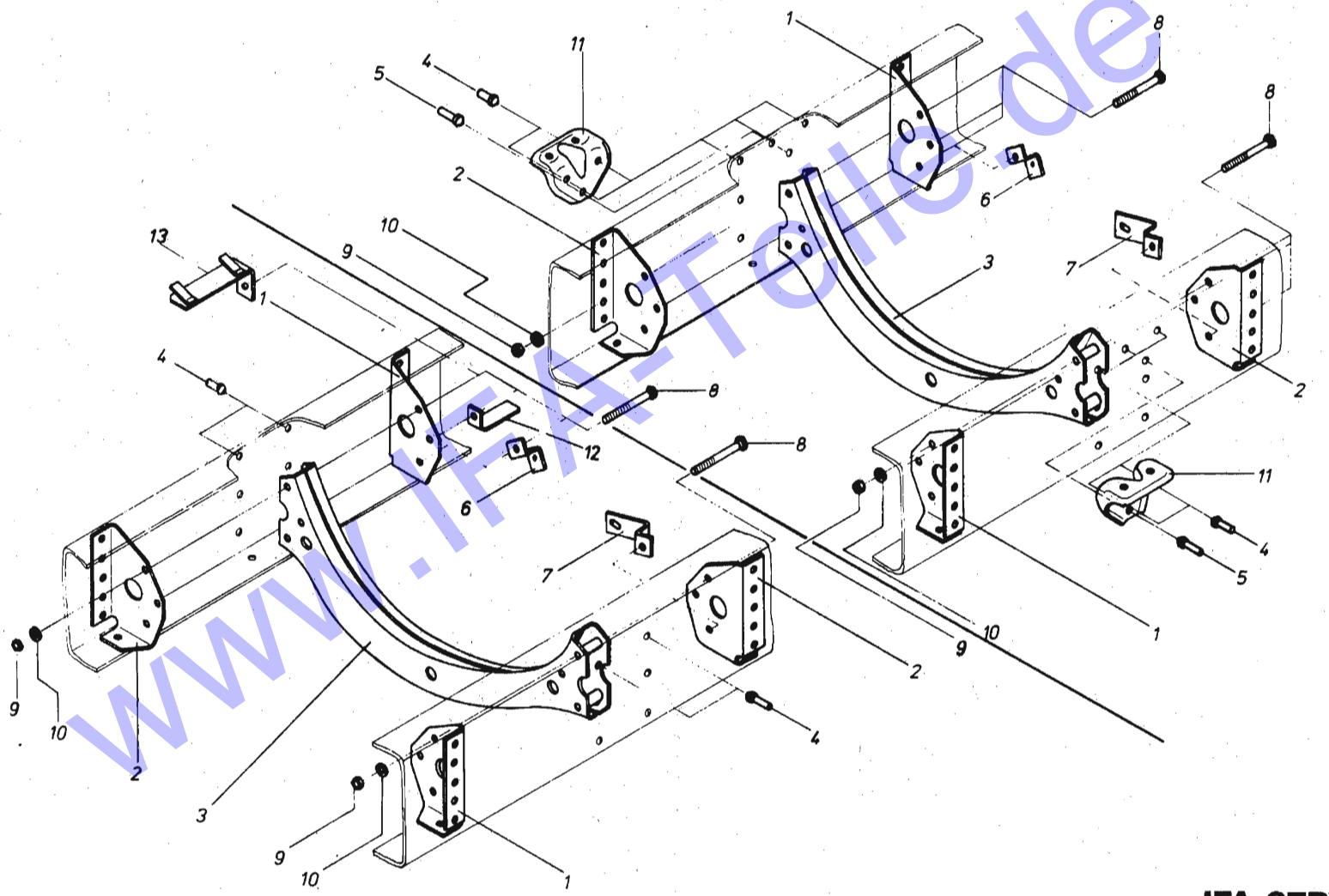

www.IFA-Teile.de

IFA-SERVICE

BGR ASS	BILD PICT.	BEST.-NR ORDER-NO	ZAK-NR	ST. QTY	BENENNUNG	DESCRIPTION	AB/FR. BIS/UP
2463	01	2455 135	1342917205 673306	2	ANSCHLUSZWINKEL RECHTS	CONNECTION ANGLE RH	86101
2463	02	2455 127	1342917205 670906	2	ANSCHLUSZWINKEL LINKS	CONNECTION ANGLE LH	86101
2463	03	2455 151	1342917205 665306	1	FEDERBOCKQUERTRAEGER	SPRG.BR.CROSS BEAM	86101
2463	04	0327 242		6	TONNENKEGELKOPFNIET 12X30 IWLN 4055	CONICAL HEAD RIVET	86101
2463	05	0327 275		2	TONNENKEGELKOPFNIET 12X36 IWLN 4055	CONICAL HEAD RIVET	86101
2463	06	2463 063	1342914207 929906	1	HALTEWINKEL	RETAINING ANGLE	86101
2463	07	2463 071	1342914207 932806	1	HALTEWINKEL	RETAINING ANGLE	86101
2463	08	0903 763	1357111204 173854	6	SKT.-SCHR. TGL 0-931 M12X 90 -8.8	HEX.HEAD SCREW	86101
2463	09	0904 877	1357211205 083074	6	SKT.-MUTTER TGL0-934 M12 -10	HEXAGON NUT	86101
2463	10	0901 497		6	FEDERSCHEIBE 12 TGL 0-137	SPRING WASHER	86101
2463	11	2441 090	1342917205 777906	2	TRAGKONSOL	CONSOLE	86101
2464	01	2455 135	1342917205 673306	2	ANSCHLUSZWINKEL RECHTS	CONNECTION ANGLE RH	86101
2464	02	2455 127	1342917205 670906	2	ANSCHLUSZWINKEL LINKS	CONNECTION ANGLE LH	86101
2464	03	2455 151	1342917205 665306	1	FEDERBOCKQUERTRAEGER	SPRG.BR.CROSS BEAM	86101
2464	04	0327 242		4	TONNENKEGELKOPFNIET 12X30 IWLN 4055	CONICAL HEAD RIVET	86101
2464	06	2463 063	1342914207 929906	1	HALTEWINKEL	RETAINING ANGLE	86101
2464	07	2463 071	1342914207 932806	1	HALTEWINKEL	RETAINING ANGLE	86101
2464	08	0903 763	1357111204 173854	6	SKT.-SCHR. TGL 0-931 M12X 90 -8.8	HEX.HEAD SCREW	86101
2464	09	0904 877	1357211205 083074	6	SKT.-MUTTER TGL0-934 M12 -10	HEXAGON NUT	86101
2464	10	0901 497		6	FEDERSCHEIBE 12 TGL 0-137	SPRING WASHER	86101
2465	12	1075 334	1342922215 463106	1	HALTEWINKEL	RETAINING ANGLE	88041

IFA L60 FEDERBOCKQUERTRAEGER, HINTEN / SPRING BRACKET CROSS BEAM, REAR 88101 2463 - 2465

BGR ASS	BILD PICT.	BEST.-NR ORDER-NO	ZAK-NR	ST. QTY	BENENNUNG	DESCRIPTION	AB/FR. BIS/UP
2465	13	2465 137		1	HALTEWINKEL	RETAINING ANGLE	88101

www.IFA-Teile.de

L60

MOTORKONSOL/KONSOL
ENGINE BRACKET/BRACKET

2466/2467

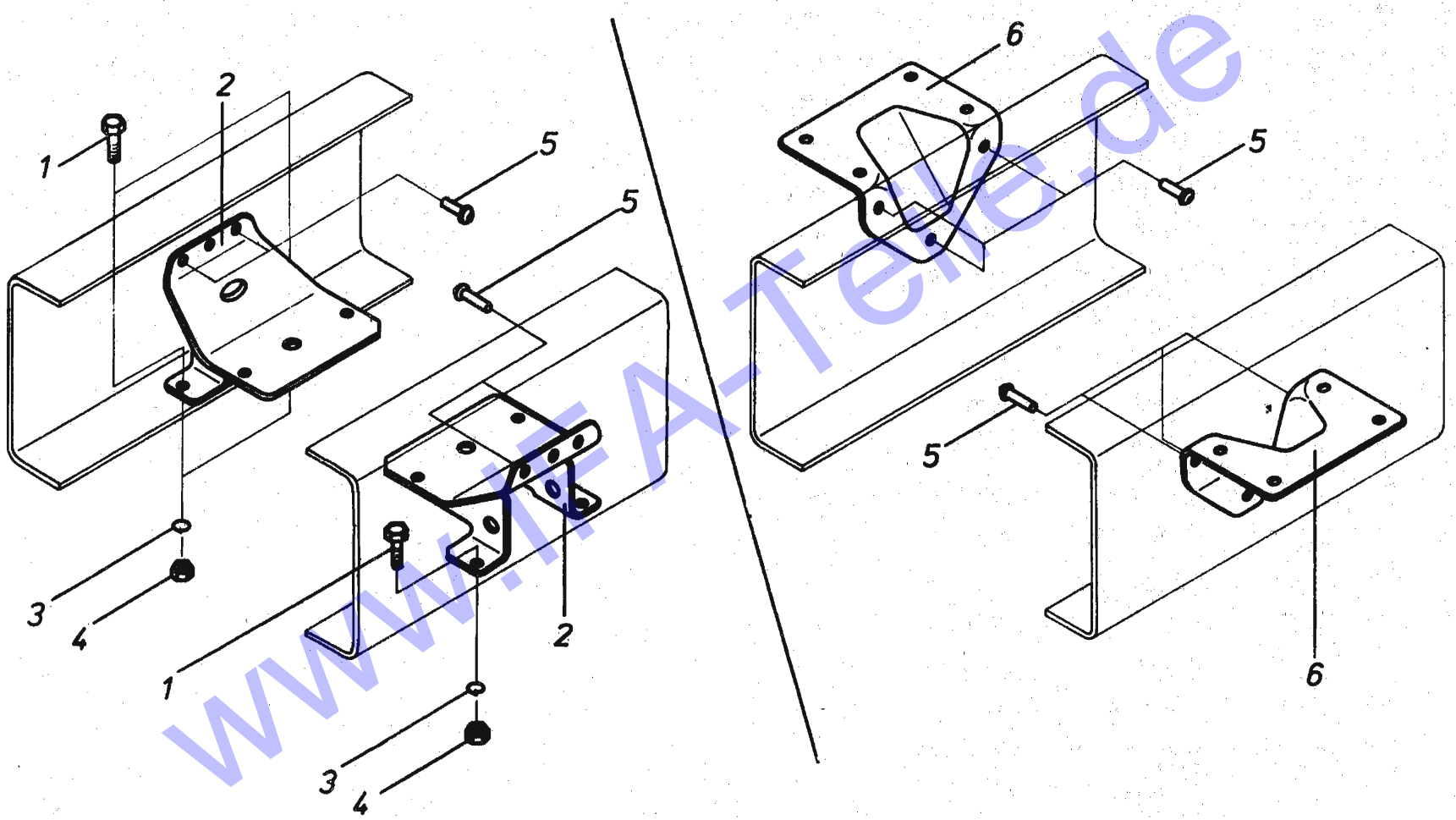

www.IFA-Teile.de

IFA-SERVICE

IFA L60 — MOTORKONSOL / ENGINE BRACKET

88101
2466

BGR ASS	BILD PICT.	BEST.-NR ORDER-NO	ZAK-NR	ST. QTY	BENENNUNG	DESCRIPTION	AB/FR. BIS/UP
2466	01	0904 522	1357111204 253221	3	SKT.-SCHR. TGL 0-933 M12X30 -8,8	HEX.HEAD SCREW	86101
2466	02	2466 025	1342917205 774406	2	MOTORKONSOL	ENGINE BRACKET	86101
2466	03	0914 018	1357342002 010107	3	FEDERRING TGL 7403 A12	LOCK WASHER	86101
2466	04	0904 877	1357211205 083074	3	SKT.-MUTTER TGL0-934 M12 -10	HEXAGON NUT	86101
2466	05	0327 242		4	TONNENKEGELKOPFNIET 12X30 IWLN 4055	TUBBY-CO.-HEAD RIVED	,6101

IFA L60 — KONSOL / BRACKET

88101
2467

BGR ASS	BILD PICT.	BEST.-NR ORDER-NO	ZAK-NR	ST. QTY	BENENNUNG	DESCRIPTION	AB/FR. BIS/UP
2467	05	0327 242		6	TONNENKEGELKOPFNIET 12X30 IWLN 4055	TUBBY-CO.-HEAD RIVED	86101
2467	06	2467 067	1342917205 758406	2	KONSOLE	CONSOLE	86101

www.IFA-Teile.de

L60

GETRIEBEQUERTRÄGER
GEARBOX CROSS BEAM

2469 – 2470

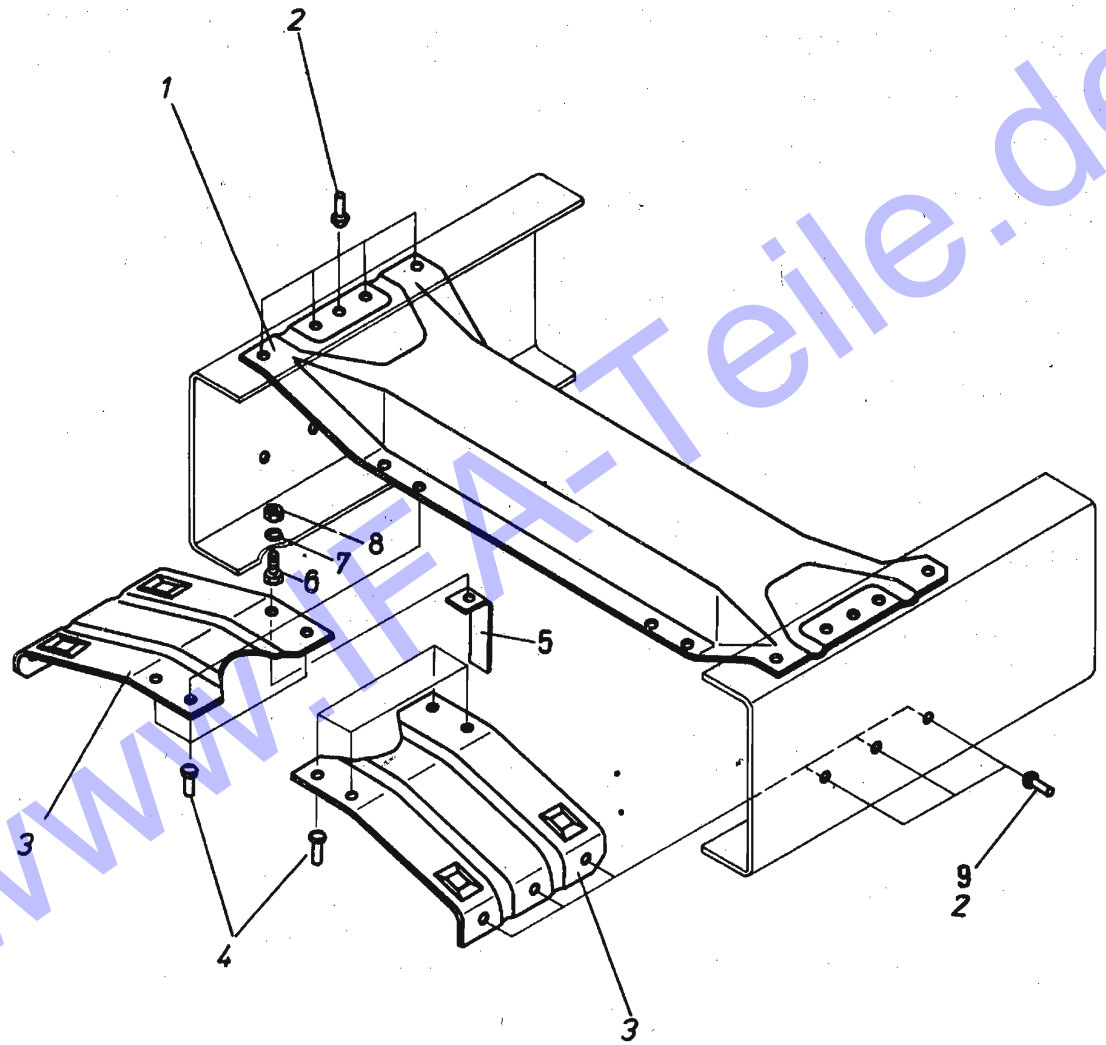

www.IFA-Teile.de

IFA-SERVICE

GETRIEBEQUERTRAEGER

IFA L60

GEARBOX CROSS BEAM

88101
2469 - 2470

BGR ASS	BILD PICT.	BEST.-NR ORDER-NO	ZAK-NR	ST. QTY	BENENNUNG	DESCRIPTION	AB/FR. BIS/UP
2469	01	2469 011	1342917205 745306	1	GETRIEBEQUERTRAEGER	CROSS BEAM	88041
2469	02	0327 242		16	TONNENKEGELKOPFNIET 12X30 IWLN 4055	TUBBY-CO.-HEAD RIVED	88041
2469	03	2469 036	1342917205 742906	2	HALTEWINKEL	RETAINING ANGLE	88041
2469	04	0327 195		8	TONNENKEGELKOPFNIET 10X28 IWLN 4055	TUBBY-CO.-HEAD RIVED	88041
2469	05	1075 334		1	WINKEL	ANGLE PLATE	88041
2469	06	0904 522		1	SKT.-SCHR. TGL 0-933 M12X30 -8.8	HEX.HEAD SCREW	88041
2469	07	0914 018		1	FEDERRING TGL 7403 A12	LOCK WASHER	88041
2469	08	0904 957		1	SKT.-MUTTER TGL0-934 M12 -10	HEXAGON NUT	88041
2470	01	2469 011		1	GETRIEBEQUERTRAEGER	CROSS BEAM	88041
2470	02	0327 242		10	TONNENKEGELKOPFNIET 12X30 IWLN 4055	TUBBY-CO.-HEAD RIVED	88041
2470	03	2469 036		2	HALTEWINKEL	RETAINING ANGLE	88041
2470	04	0327 195		7	TONNENKEGELKOPFNIET 10X28 IWLN 4055	TUBBY-CO.-HEAD RIVED	88041
2470	05	1075 334		1	WINKEL	ANGLE PLATE	88041
2470	06	0904 522		1	SKT.-SCHR. TGL 0-933 M12X30 -8.8	HEX.HEAD SCREW	88041
2470	07	0914 018		1	FEDERRING TGL 7403 A12	LOCK WASHER	88041
2470	08	0904 957		1	SKT.-MUTTER TGL0-934 M12 -10	HEXAGON NUT	88041
2470	09	0327 218		6	TONNENKEGELKOPFNIET 12X36 IWLN 4055	TUBBY-CO.-HEAD RIVED	88041

L60

NOTIZEN

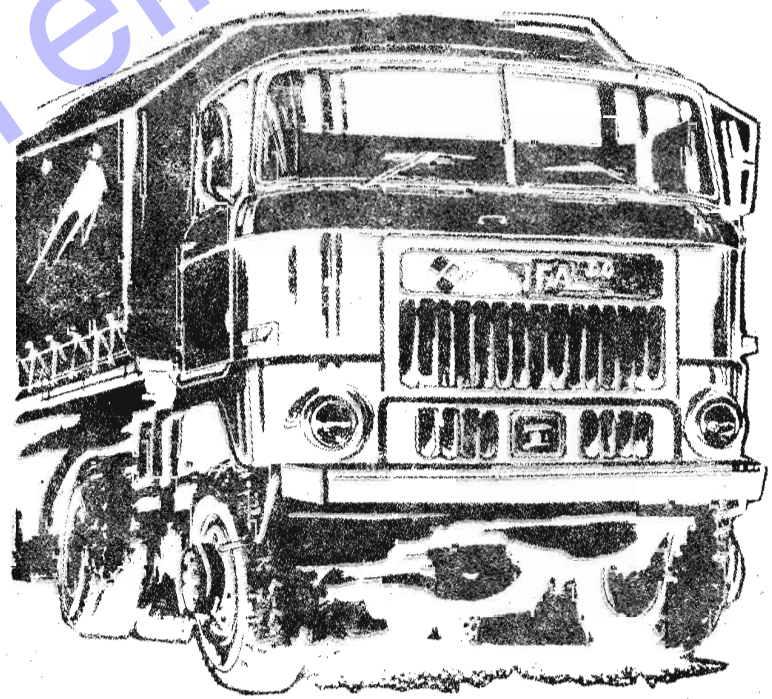

IFA-SERVICE

www.IFA-Teile.de

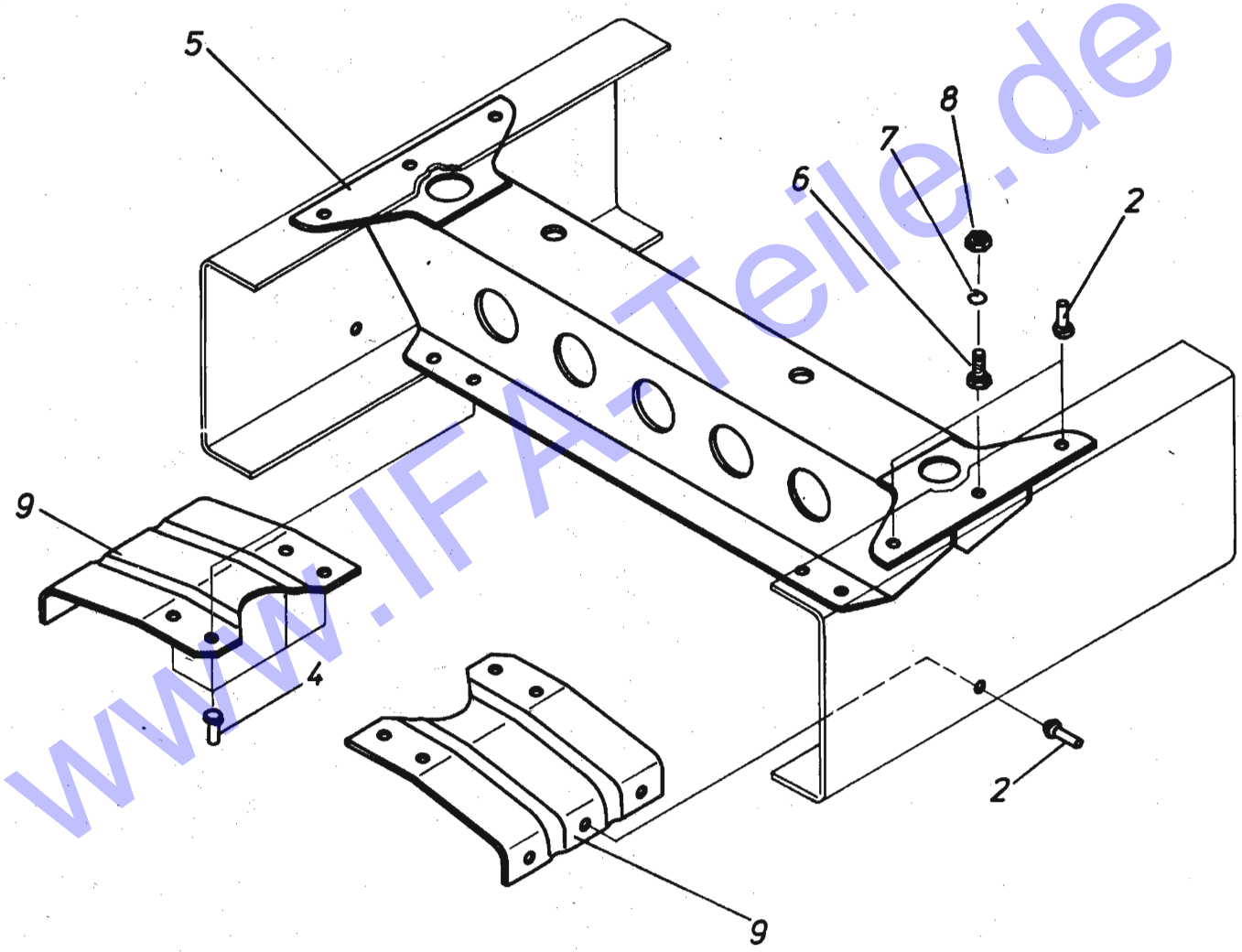

www.IFA-Teile.de

QUERTRAEGER 88101

IFA L60 CROSS BEAM 2471

BGR ASS	BILD PICT.	BEST.-NR ORDER-NO	ZAK-NR	ST. QTY	BENENNUNG	DESCRIPTION	AB/F BIS/L
2471	02	0327 242		6	TONNENKEGELKOPFNIET 12X30 IWLN 4055	TUBBY-CO.-HEAD RIVED	8610
2471	05	2471 055	1342917205 754106	2	QUERTRAEGER	CROSS BEAM	8610
2471	06	0904 530	1357111204 253248	2	SKT.-SCHR. TGL 0-933 M12X35 -8.8	HEX.HEAD SCREW	8610
2471	07	0914 018	1357342002 010107	2	FEDERRING TGL 7403 A12	LOCK WASHER	8610
2471	08	0904 877	1357211205 083074	2	SKT.-MUTTER TGL0-934 M12 -10	HEXAGON NUT	86 0
2471	09	2471 096	1342917205 750906	2	HALTEWINKEL	RETAINING ANGLE	8610

www.IFA-Teile.de

L60

NOTIZEN

IFA-SERVICE

L60

TRAGKONSOL
BRACKET

2473 – 2476

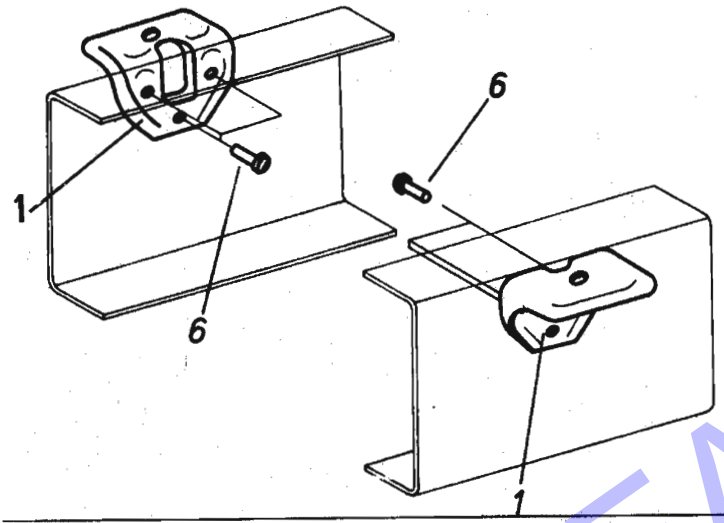

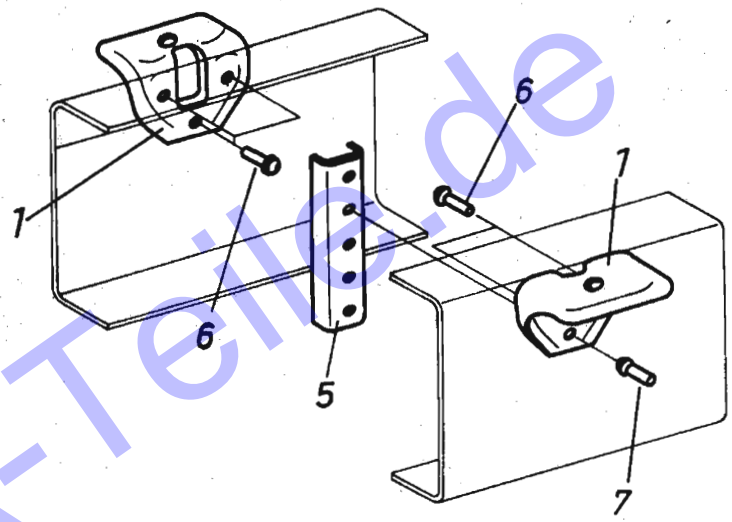

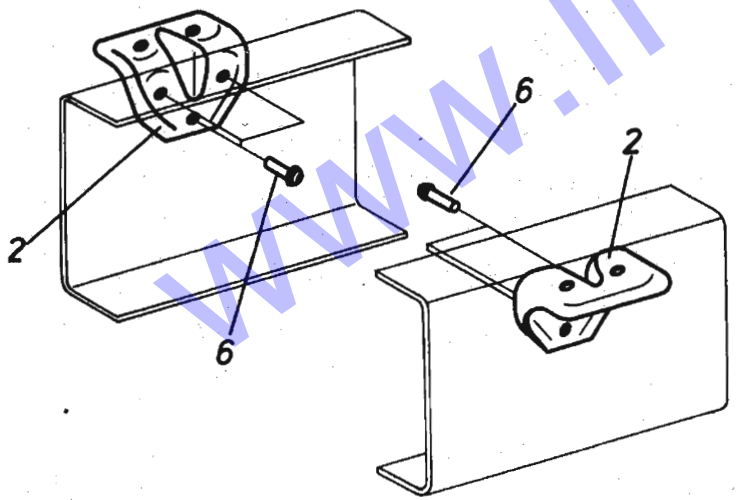

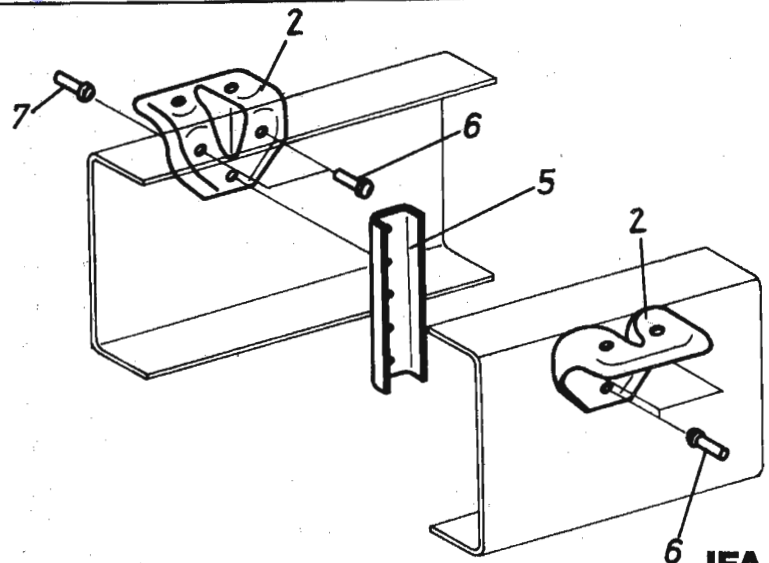

www.IFA-Teile.de

IFA L60

TRAGKONSOL
BRACKET

88101
2473 - 2476

BGR ASS	BILD PICT.	BEST.-NR ORDER-NO	ZAK-NR	ST. QTY	BENENNUNG	DESCRIPTION	AB/FR. BIS/UP
2473	01	2473 016	1342917205 780806	2	TRAGKONSOL	BRACKET	86101
2473	06	0327 242		6	TONNENKEGELKOPFNIET 12X30 IWLN 4055	TUBBY-CO.-HEAD RIVED	86101
2474	02	2441 090	1342917205 777906	6	TRAGKONSOL	BRACKET	86101
2474	06	0327 242		6	TONNENKEGELKOPFNIET 12X30 IWLN 4055	TUBBY-CO.-HEAD RIVED	86101
2475	01	2473 016	1342917205 780806	2	TRAGKONSOL	BRACKET	86101
2475	05	2475 050	1342918208 367106	1	U-PROFIL	U-SECTION	86101
2475	06	0327 242		5	TONNENKEGELKOPFNIET 12X30 IWLN 4055	TUBBY-CO.-HEAD RIVED	86101
2475	07	0327 275		1	TONNENKEGELKOPFNIET 12X36 IWLN 4055	TUBBY-CO.-HEAD RIVED	86101
2476	02	2441 090	1342917205 777906	2	TRAGKONSOL	BRACKET	86101
2476	05	2475 050	1342918208 367106	1	U-PROFIL	U-SECTION	86101
2476	06	0327 242		5	TONNENKEGELKOPFNIET 12X30 IWLN 4055	TUBBY-CO.-HEAD RIVED	86101
2476	07	0327 275		1	TONNENKEGELKOPFNIET 12X36 IWLN 4055	TUBBY-CO.-HEAD RIVED	86101

www.IFA-Teile.de

L60

NOTIZEN

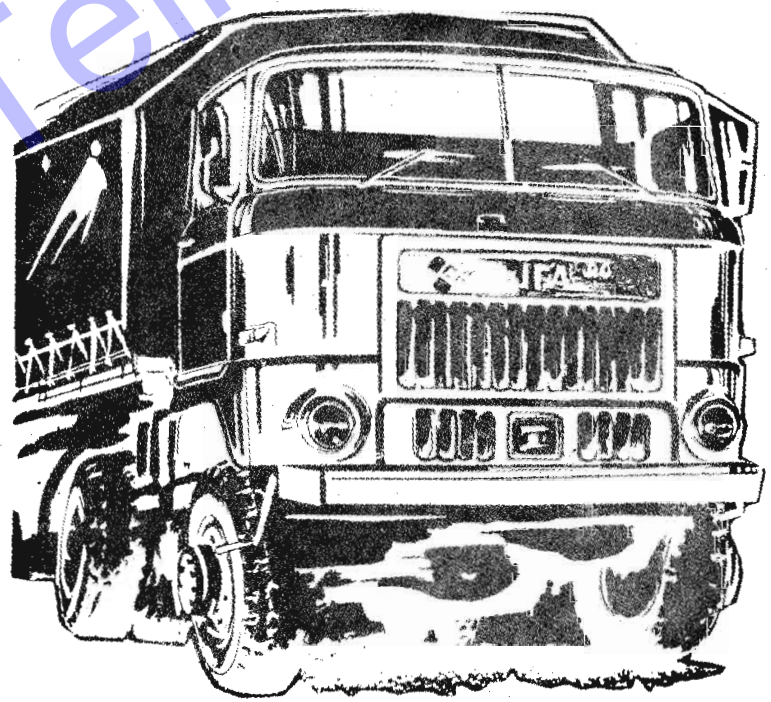

IFA-SERVICE

L60

RAHMENVERSTÄRKUNG
FRAME REINFORCING

2479

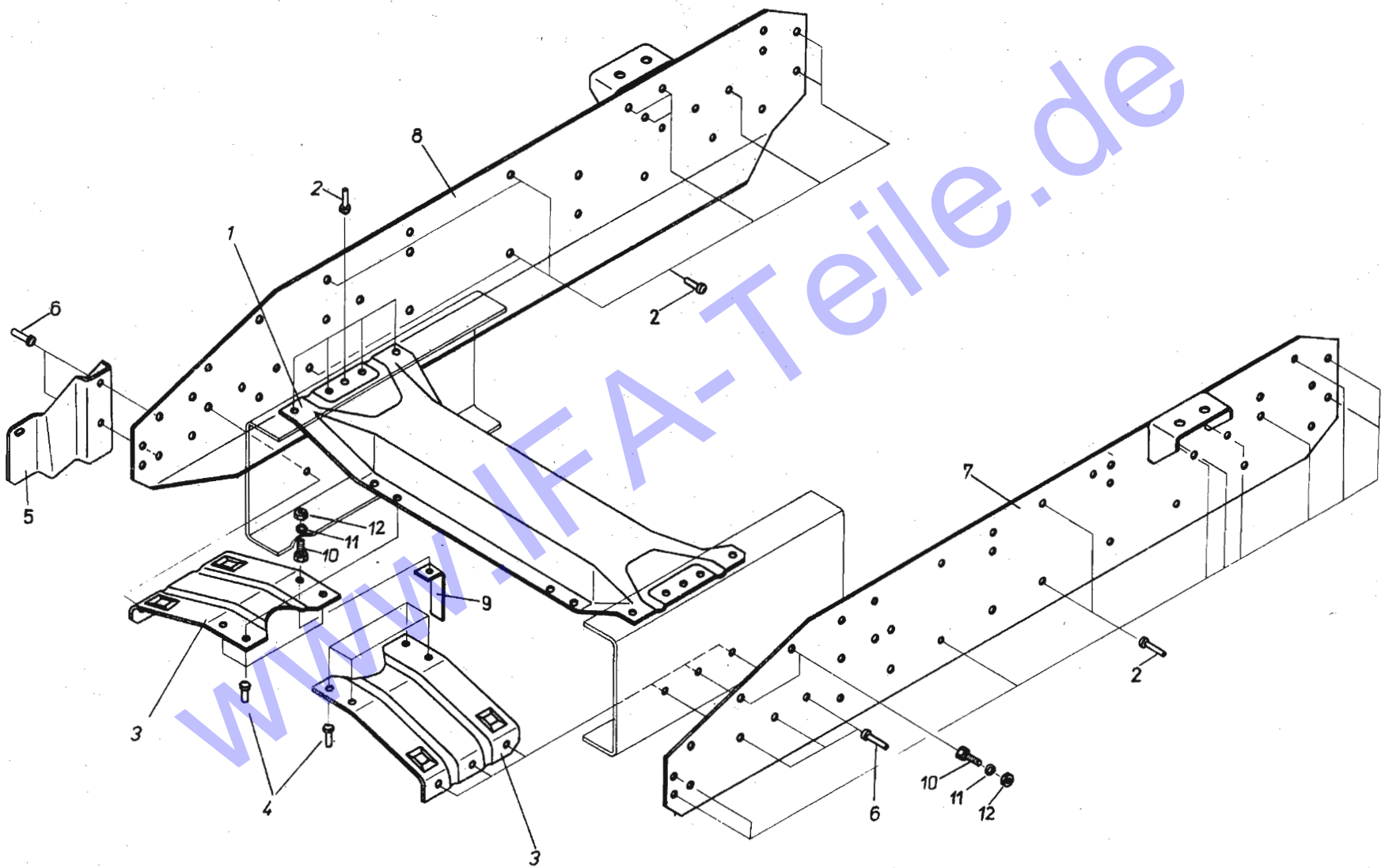

www.IFA-Teile.de

IFA-SERVICE

IFA L60

RAHMENVERSTAERKUNG
REINFORCING

88101
2479

BGR ASS	BILD PICT.	BEST.-NR ORDER-NO	ZAK-NR	ST. QTY	BENENNUNG	DESCRIPTION	AB/FR. BIS/UP
2479	01	2469 011	1342917205 745306	1	GETRIEBEQUERTRAEGER	CROSS BEAM	87101
2479	02	0327 242		34	TONNENKEGELKOPFNIET 12X30 IWLN 4055	TUBBY-CO.-HEAD RIVED	87101
2479	03	2469 036	1342917205 742906	2	HALTEWINKEL	RETAINING ANGLE	87101
2479	04	0327 234		7	TONNENKEGELKOPFNIET 12X28 IWLN 4055	TUBBY-CO.-HEAD RIVED	87101
2479	05	2458 058	1342917205 805006	1	PUMPENKONSOLE	PUMP BRACKET	87101
2479	06	0327 275		8	TONNENKEGELKOPFNIET 12X36 IWLN 4055	TUBBY-CO.-HEAD RIVED	87101
2479	07	2479 070	1342917213 187906	1	RAHMENVERSTAERKUNG LINKS	FRAME REINFORCING LH	87101
2479	08	2479 087	1342917213 190806	1	RAHMENVERSTAERKUNG RECHTS	FRAME REINFORCING RH	87101
2479	09	1075 334	1342922215 463106	1	HALTEWINKEL	RETAINING ANGLE	87101
2479	10	0904 522	1357111204 253221	4	SKT.-SCHR. TGL 0-933 M12X30 -8.8	HEX.HEAD SCREW	87101
2479	11	0914 018	1357342002 010107	4	FEDERRING TGL 7403 A12	LOCK WASHER	87101
2479	12	0904 877	1357211205 083074	4	SKT.-MUTTER TGL0-934 M12 -10	HEXAGON NUT	87101

www.IFA-Teile.de

L60

NOTIZEN

IFA-SERVICE

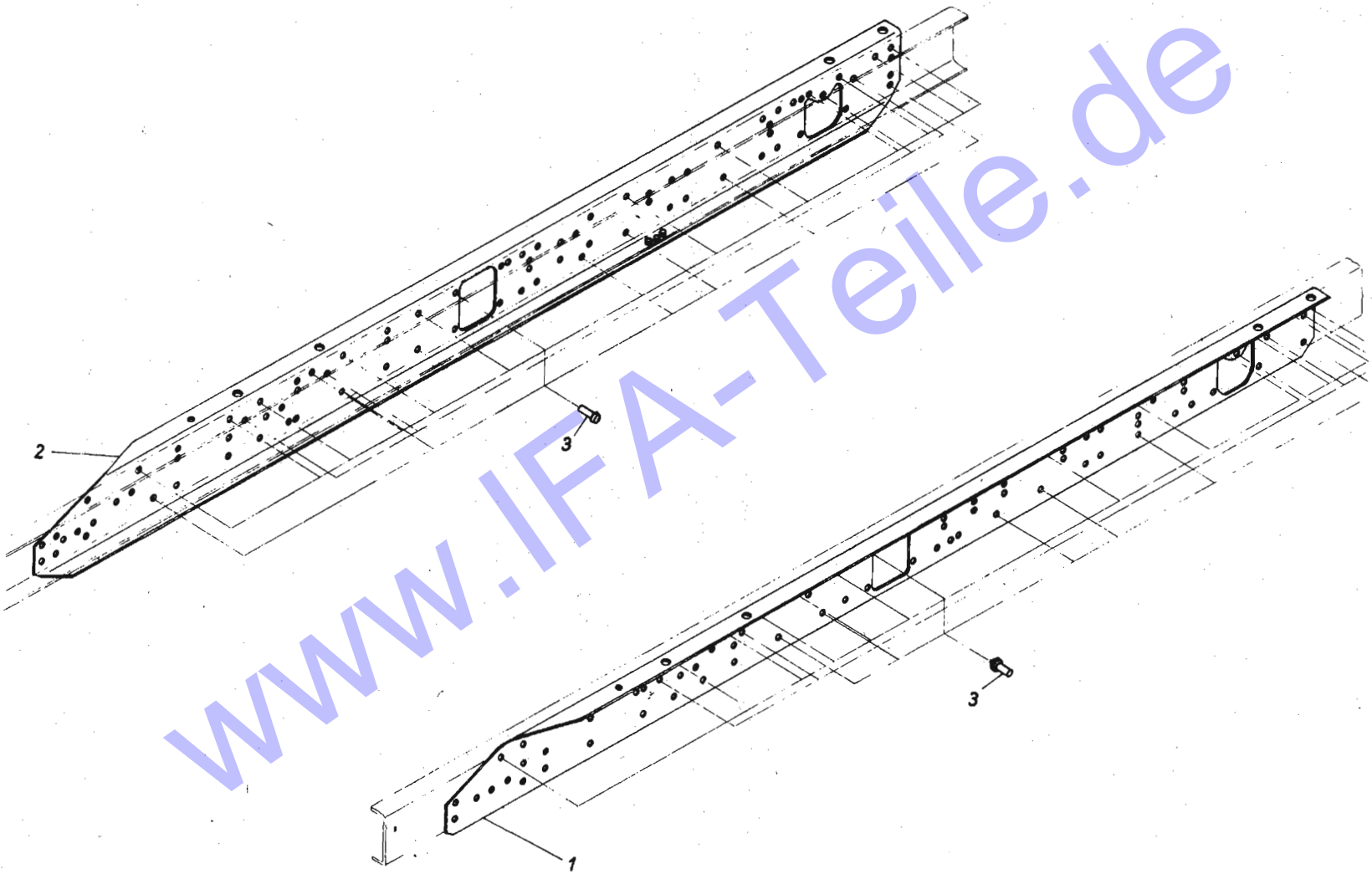

www.IFA-Teile.de

RAHMENVERSTAERKUNG 88101

IFA L60 REINFORCING 2480

BGR ASS	BILD PICT.	BEST.-NR ORDER-NO	ZAK-NR	ST. QTY.	BENENNUNG	DESCRIPTION	AB/FR. BIS/UP
2480	01	2480 015	1342917299 281206	1	RAHMENVERSTAERKUNG LINKS	FRAME REINFORCING LH	88041
2480	02	2480 023	1342917299 279106	1	RAHMENVERSTAERKUNG RECHTS	FRAME REINFORCING RH	88041
2480	03	0327 242		48	TONNENKEGELKOPFNIET 12X30 IWLN 4055	TUBBY-CO.-HEAD RIVED	88041

www.IFA-Teile.de

L60

NOTIZEN

IFA-SERVICE

HINTERFEDERBOCK VORN
REAR SPRING BRACKET FRONT

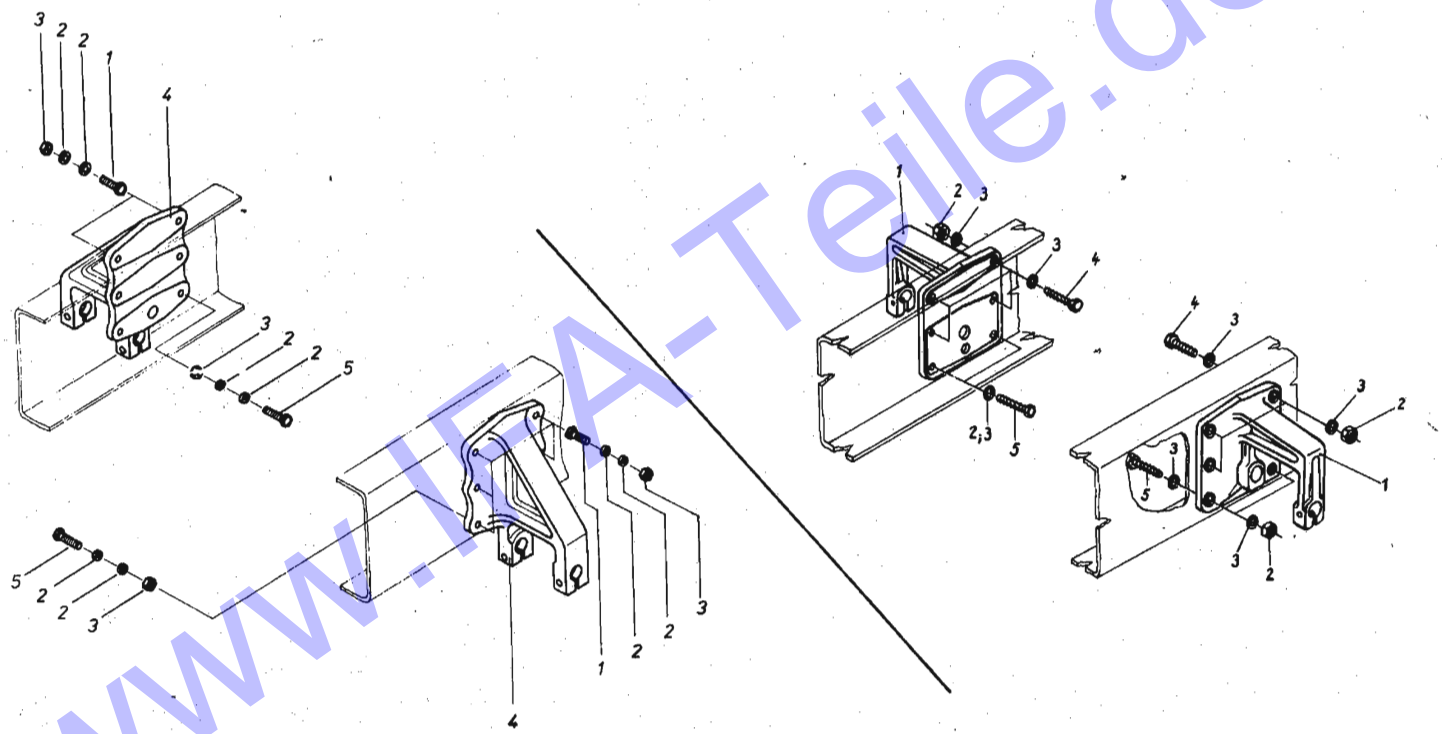

www.IFA-Teile.de

IFA L60

HINTERFEDERBOCK, VORN
REAR SPRING BRACKET, FRONT

88101
2485 - 2486

BGR ASS	BILD PICT.	BEST.-NR ORDER-NO	ZAK-NR	ST. QTY	BENENNUNG	DESCRIPTION	AB/FR. BIS/UP
2485	01	0939 188	1357111204 413336	8	SKT.-SCHR. TGL 0-961 M12X1,5X35 -10.9	HEX.HEAD SCREW	86101
2485	02	0901 497		24	FEDERSCHEIBE 12 TGL 0-137	SPRING WASHER	86101
2485	03	0937 555	1357211205 131021	12	SKT.-MUTTER TGL0-934 M12X1,5 -10	HEXAGON NUT	86101
2485	04	2485 044	1342919219 445506	2	HINTERFEDERBOCK VORN	REAR SPRING BRACKET FRONT	86101
2485	05	0905 798	1357111204 413344	4	SKT.-SCHR. TGL 0-961 M12X1,5X40 -10.9	HEX.HEAD SCREW	86101
2486	01	2486 012		2	HINTERFEDERBOCK VORN	REAR SPRING BRACKET FRONT	88101
2486	02	0937 555		12	SKT.-MUTTER TGL0-934 M12X1,5 -10	HEXAGON NUT	88101
2486	03	0901 497		24	FEDERSCHEIBE 12 TGL 0-137	SPRING WASHER	88101
2486	04	0939 188		8	SKT.-SCHR. TGL 0-961 M12X1,5X35 -10.9	HEX.HEAD SCREW	88101
2486	05	0905 798		4	SKT.-SCHR. TGL 0-961 M12X1,5X40 -10.9	HEX.HEAD SCREW	88101

www.IFA-Teile.de

L60

NOTIZEN

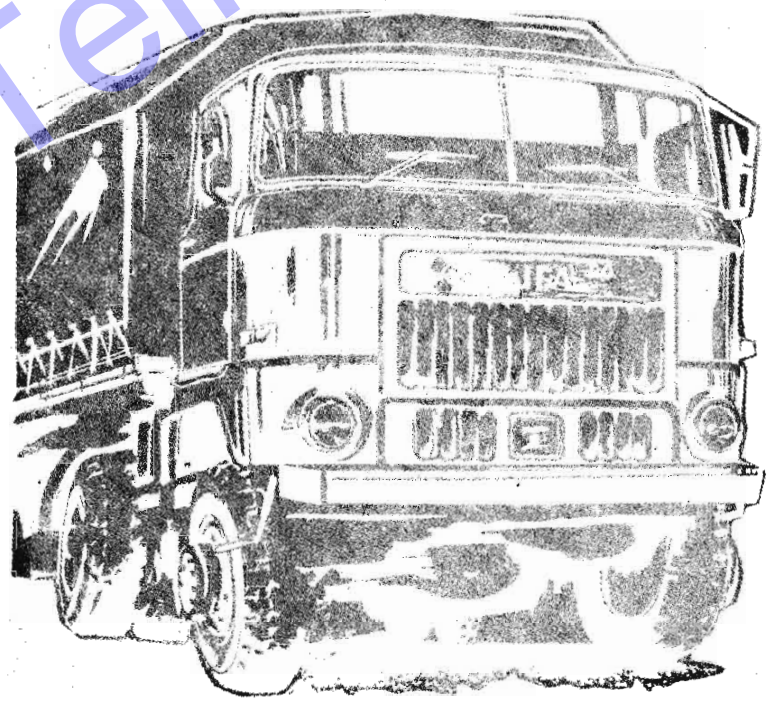

IFA-SERVICE

L60

HINTERFEDERBOCK HINTEN

REAR SPRING BRACKET REAR

2488 – 2489

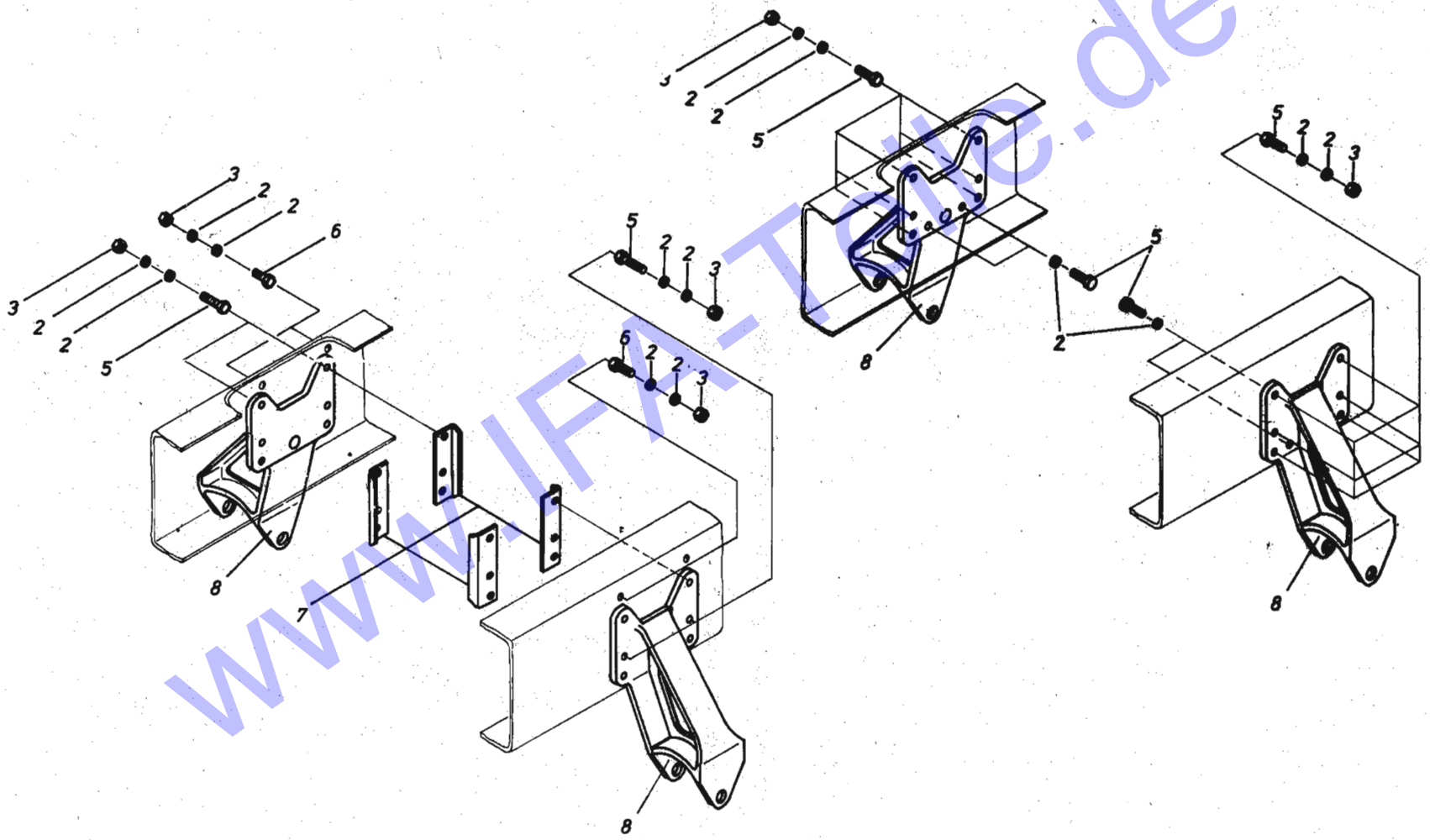

www.IFA-Teile.de

IFA-SERVICE

IFA L60

HINTERFEDERBOCK, HINTEN
REAR SPRING BRACKET, REAR

88101
2488 - 2489

BGR ASS	BILD PICT.	BEST.-NR ORDER-NO	ZAK-NR	ST. QTY	BENENNUNG	DESCRIPTION	AB/FR. BIS/UP
2488	02	0901 497		32	FEDERSCHEIBE 12 TGL 0-137	SPRING WASHER	86101
2488	03	0937 555	1357211205 131021	16	SKT.-MUTTER TGL0-934 M12X1,5 -10	HEXAGON NUT	86101
2488	05	0905 798	1357111204 413344	12	SKT.-SCHR. TGL 0-961 M12X1,5X40 -10.9	HEX.HEAD SCREW	86101
2488	06	0937 547	1357111204 413328	4	SKT.-SCHR. TGL 0-961 M12X1,5X 30 -10.9	HEX.HEAD SCREW	86101
2488	07	2488 071	1342919219 452706	4	VERSTAERK.WINKEL	STIFFENER	86101
2488	08	2488 088	1342919219 449806	2	HINTERFEDERBOCK HINTEN	REAR SPRING BRACKET REAR	86101
2489	02	0901 497		28	FEDERSCHEIBE 12 TGL 0-137	SPRING WASHER	87101
2489	03	0937 555	1357211205 131021	12	SKT.-MUTTER TGL0-934 M12X1,5 -10	HEXAGON NUT	87101
2489	05	0905 798	1357111204 413344	16	SKT.-SCHR. TGL 0-961 M12X1,5X40 -10.9	HEX.HEAD SCREW	87101
2489	08	2488 088	1342919219 449806	2	HINTERFEDERBOCK HINTEN	REAR SPRING BRACKET REAR	87101

www.IFA-Teile.de

L60

NOTIZEN

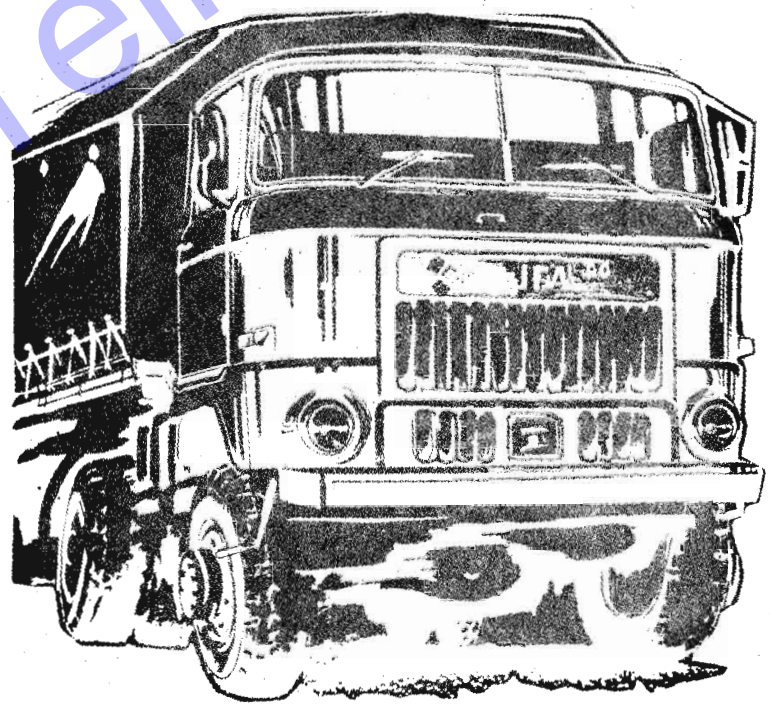

IFA-SERVICE

ZUSATZFEDERBOCK VORN
AUX. SPRING BRACKET FRONT

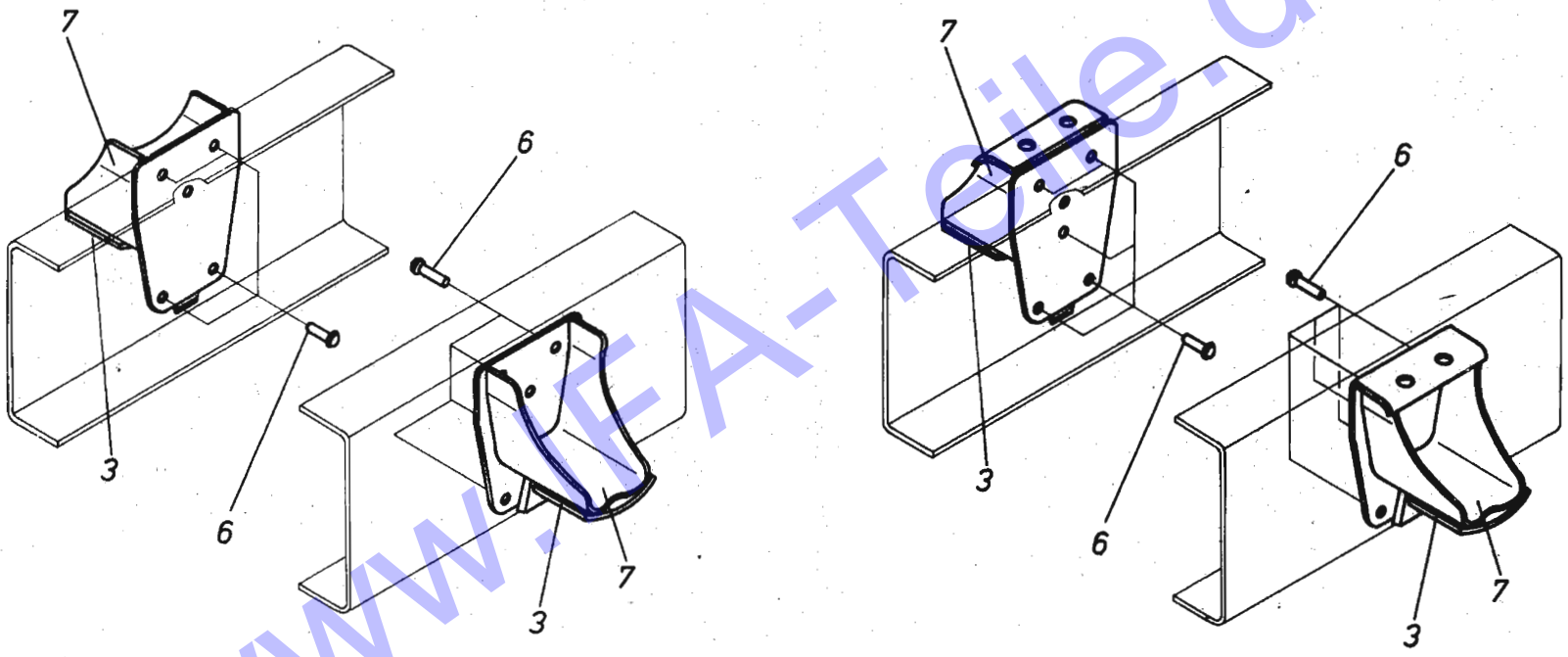

www.IFA-Teile.de

ZUSATZFEDERBOCK, VORN 88101

IFA L60 AUXILARY SPRING BRACKET, FRONT 2491 - 2492

BGR ASS	BILD PICT.	BEST.-NR ORDER-NO	ZAK-NR	ST. QTY	BENENNUNG	DESCRIPTION	AB/FR. BIS/UP
2491	03	2494 037	1342919219 617806	2	VERSCHLEISZPLATTE	WEAR PLATE	86101
2491	06	0327 250		8	TONNENKEGELKOPFNIET 12X32 IWLN 4055	TUBBY-CO.-HEAD RIVED	86101
2491	07	2491 075	1342919219 611906	2	ZUSATZFEDERBOCK VORN BEINH./INCL.POS.03	AUX.SPRING BRACKET FRONT	86101
2492	03	2494 037	1342919219 617806	2	VERSCHLEISZPLATTE	WEAR PLATE	87101
2492	06	0327 250		10	TONNENKEGELKOPFNIET 12X32 IWLN 4055	TUBBY-CO.-HEAD RIVED	87101
2492	07	2492 076	1342919219 930106	2	ZUSATZFEDERBOCK VORN BEINH./INCL.POS.03	AUX.SPRING BRACKET FRONT	87101

www.IFA-Teile.de

L60

NOTIZEN

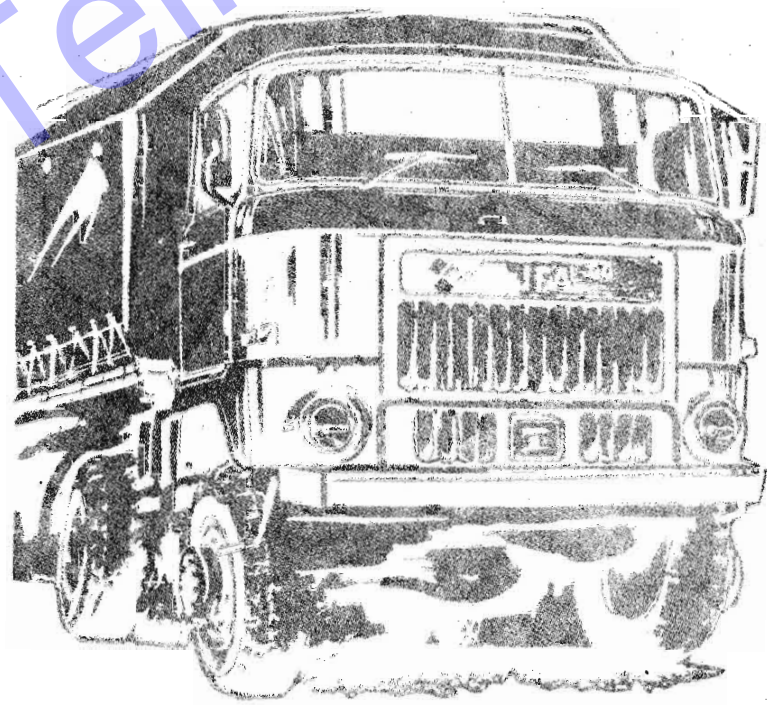

IFA-SERVICE

L60

ZUSATZFEDERBOCK HINTEN
AUX, SPRING BRACKET REAR

2494 – 2495

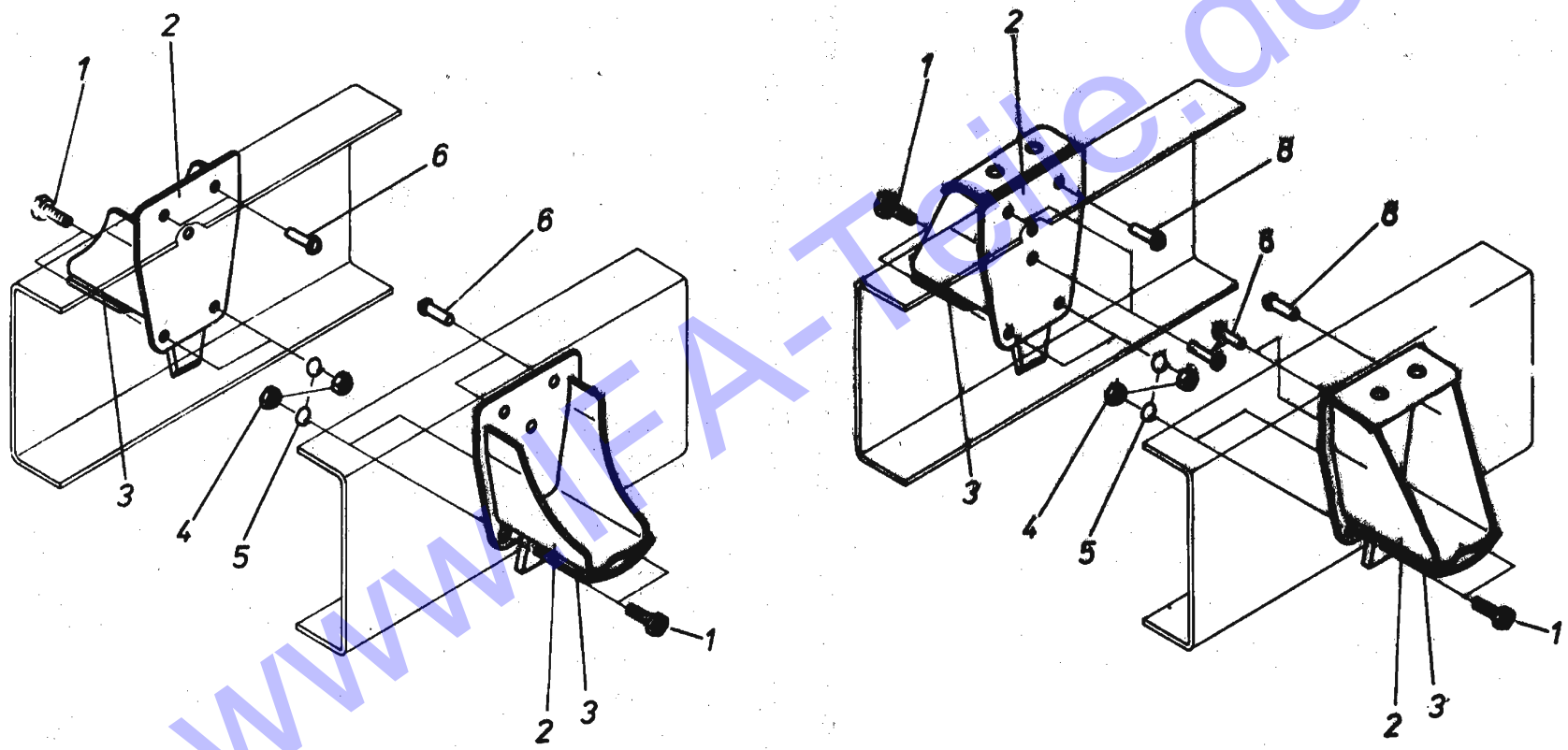

www.IFA-Teile.de

IFA-SERVICE

IFA L60

ZUSATZFEDERBOCK, HINTEN
AUXILARY SPRING BRACKET, REAR

88101
2494 - 2495

BGR ASS	BILD PICT.	BEST.-NR ORDER-NO	ZAK-NR	ST. QTY	BENENNUNG	DESCRIPTION	AB/FR. BIS/UP
2494	01	0904 530	1357111204 253248	4	SKT.-SCHR. TGL 0-933 M12X35 -8.8	HEX.HEAD SCREW	86101
2494	02	2494 020	1342919219 606306	2	ZUSATZFEDERBOCK HINTEN BEINHALTET POS. 03	AUX.SPRING BRACKET REAR CONTENTS POS. 03	86101
2494	03	2494 037	1342919219 617806	2	VERSCHLEISZPLATTE	WEAR PLATE	86101
2494	04	0904 877	1357211205 083074	4	SKT.-MUTTER TGL0-934 M12 -10	HEXAGON NUT	86101
2494	05	0914 018	1357342002 010107	4	FEDERRING TGL 7403 A12	LOCK WASHER	86101
2494	06	0327 250		4	TONNENKEGELKOPFNIET 12X32 IWLN 4055	TUBBY-CO.-HEAD RIVED	86101
2495	01	0904 530	1357111204 253248	4	SKT.-SCHR. TGL 0-933 M12X 35 -8.8	HEX.HEAD SCREW	87101
2495	02	2495 021	1342919219 934406	2	ZUSATZFEDERBOCK HINTEN BEINH./INCL.POS.03	AUX.SPRING BRACKET REAR	87101
2495	03	2494 037	1342919219 617806	2	VERSCHLEISZPLATTE	WEAR PLATE	87101
2495	04	0904 877	1357211205 083074	4	SKT.-MUTTER TGL0-934 M12 -10	HEXAGON NUT	87101
2495	05	0914 018	1357342002 010107	4	FEDERRING TGL 7403 A12	LOCK WASHER	87101
2495	06	0327 250		4	TONNENKEGELKOPFNIET 12X32 IWLN 4055	TUBBY-CO.-HEAD RIVED	87101
2495	08	0327 283		2	TONNENKEGELKOPFNIET 12X40 IWLN 4055	TUBBY-CO.-HEAD RIVED	87101

www.IFA-Teile.de

L60

NOTIZEN

IFA-SERVICE

L60

SCHWINGUNGSDÄMPFERKONSOL HINTEN
SHOCK ABSORBER BRACKET REAR

2498

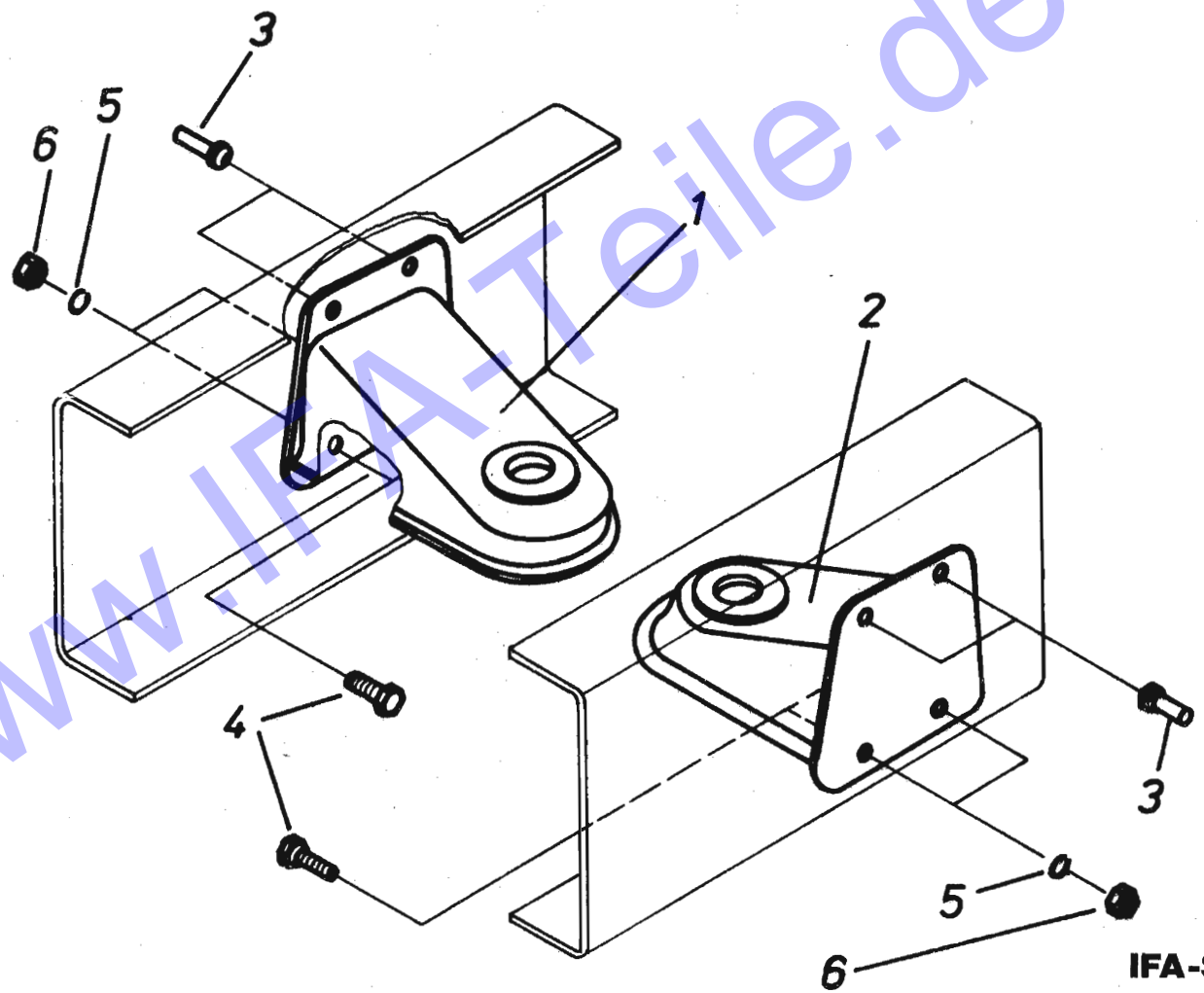

www.IFA-Teile.de

IFA-SERVICE

IFA L60

SCHWINGUNGSDAEMPFERKONSOL, HINTEN — 88101
SHOCK ABSORBER BRACKET, REAR — 2498

BGR ASS	BILD PICT.	BEST.-NR ORDER-NO	ZAK-NR	ST. QTY	BENENNUNG	DESCRIPTION	AB/FR. BIS/UP
2498	01	2498 016	1342917299 178006	1	SCHWINGUNGSDAEMPFER-KONSOL, RECHTS	SHOCK ABSORBER BRACKET, RH	86101
2498	02	2498 024	1342917299 175606	1	SCHWINGUNGSDAEMPFER-KONSOL, LINKS	SHOCK ABSORBER BRACKET, LH	86101
2498	03	0327 242		4	TONNENKEGELKOPFNIET 12X30 IWLN 4055	TUBBY-CO.-HEAD RIVED	86101
2498	04	0904 522	1357111204 253221	4	SKT.-SCHR. TGL 0-933 M12X30 -8.8	HEX.HEAD SCREW	86101
2498	05	0914 018	1357342002 010107	4	FEDERRING TGL 7403 A12	LOCK WASHER	86101
2498	06	0904 877	1357211205 083074	4	SKT.-MUTTER TGL0-934 M12 -10	HEXAGON NUT	86101

www.IFA-Teile.de

L60

NOTIZEN

IFA-SERVICE

L60

SCHWINGUNGSDÄMPFERKONSOL HINTEN
SHOCK ABSORBER BRACKET REAR

2499

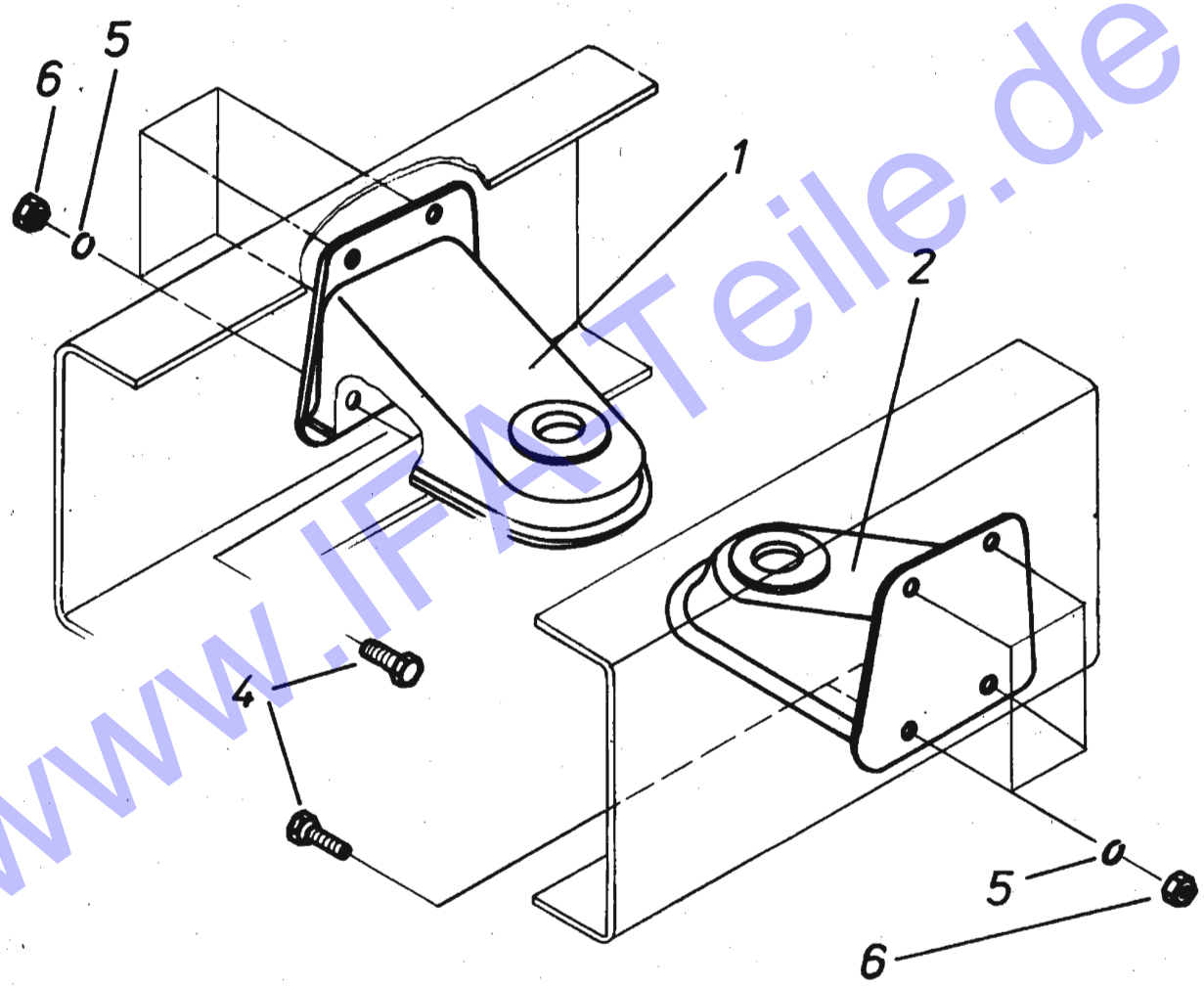

www.IFA-Teile.de

IFA-SERVICE

IFA L60

SCHWINGUNGSDAEMPFERKONSOL HINTEN
SHOCK ABSORBER BRACKET REAR

88101
2499

BGR ASS	BILD PICT.	BEST.-NR ORDER-NO	ZAK-NR	ST. QTY	BENENNUNG	DESCRIPTION	AB/FR. BIS/UP
2499	01	2498 016	1342917299 178006	1	SCHWINGUNGSDAEMPFER-KONSOL, RECHTS	SHOCK ABSORBER BRACKET, RH	88041
2499	02	2498 024	1342917299 175606	1	SCHWINGUNGSDAEMPFER-KONSOL, LINKS	SHOCK ABSORBER BRACKET, LH	88041
2499	04	0904 530		8	SKT.-SCHR. TGL 0-933 M12X 35 -8.8	HEX.HEAD SCREW	88041
2499	05	0914 018		8	FEDERRING TGL 7403 A12	LOCK WASHER	88041
2499	06	0904 957		8	SKT.-MUTTER TGL0-934 M12 -10	HEXAGON NUT	88041

www.IFA-Teile.de

L60

NOTIZEN

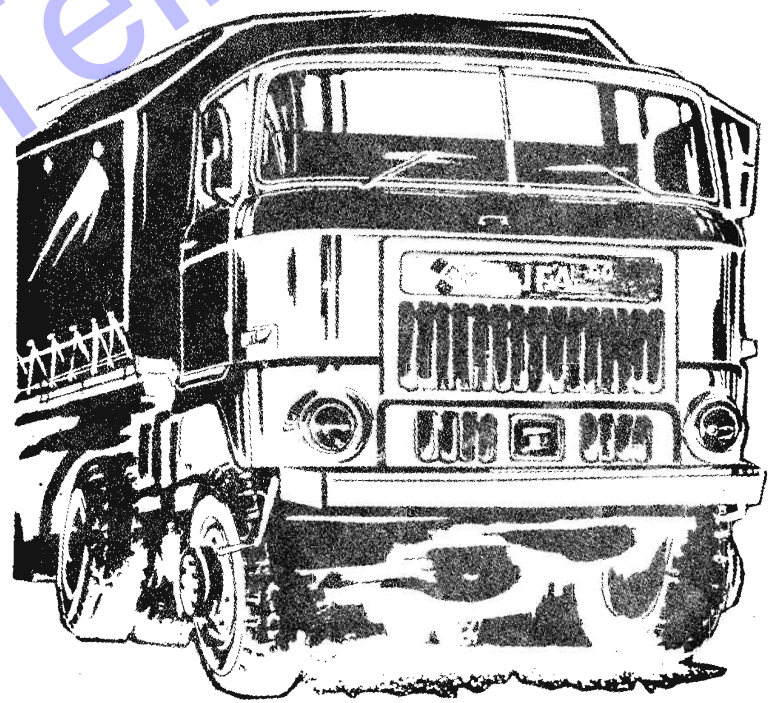

IFA-SERVICE

L60

SCHWINGUNGSDÄMPFERKONSOL HINTEN
SHOCK ABSORBER BRACKET REAR.

2500

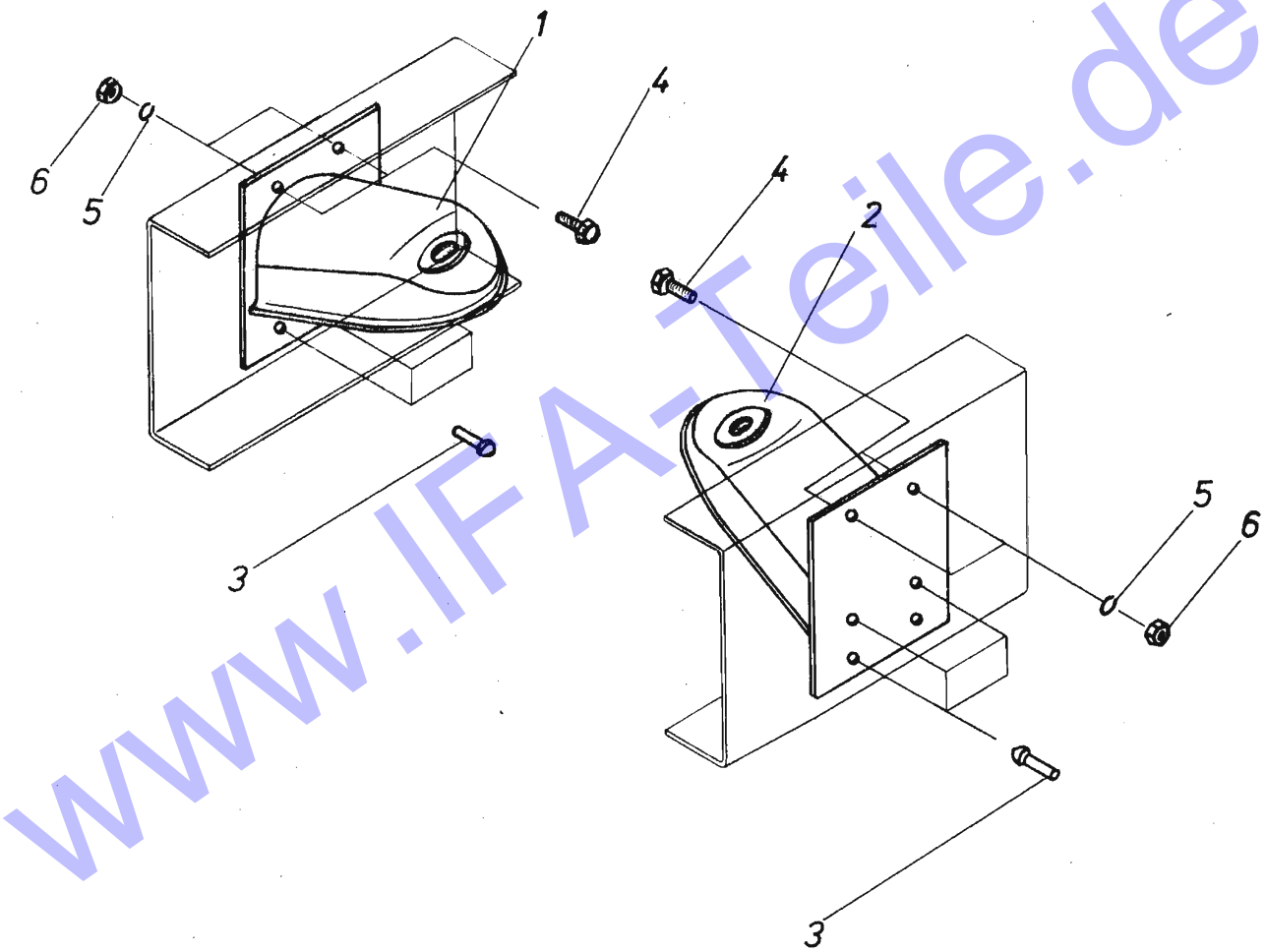

www.IFA-Teile.de

IFA-SERVICE

IFA L60

SCHWINGUNGSDAEMPFERKONSOL 88101

SHOCK ABSORBER BRACKET 2500

BGR ASS	BILD PICT.	BEST.-NR ORDER-NO	ZAK-NR	ST. QTY	BENENNUNG	DESCRIPTION	AB/FR. BIS/UP
2500	01	2500 012		1	STOSZDAEMPFERKONSOLE	SHOCK ABS.BRACKET	88101
2500	02	2500 020		1	STOSZDAEMPFERKONSOLE	SHOCK ABS.BRACKET	88101
2500	03	0327 250		8	TONNENKEGELKOPFNIET 12X32 IWLN 4055	CONICAL HEAD RIVET	88101
2500	04	0904 530		4	SKT.-SCHR. TGL 0-933 M12X 35 -8.8	HEX.HEAD SCREW	88101
2500	05	0914 018		4	FEDERRING TGL 7403 A12	LOCK WASHER	88101
2500	06	0904 877		4	SKT.-MUTTER TGL0-934 M12 -10	HEXAGON NUT	88101

www.IFA-Teile.de

L60

NOTIZEN

IFA-SERVICE

L60

U-PROFIL
U-SECTION

2502

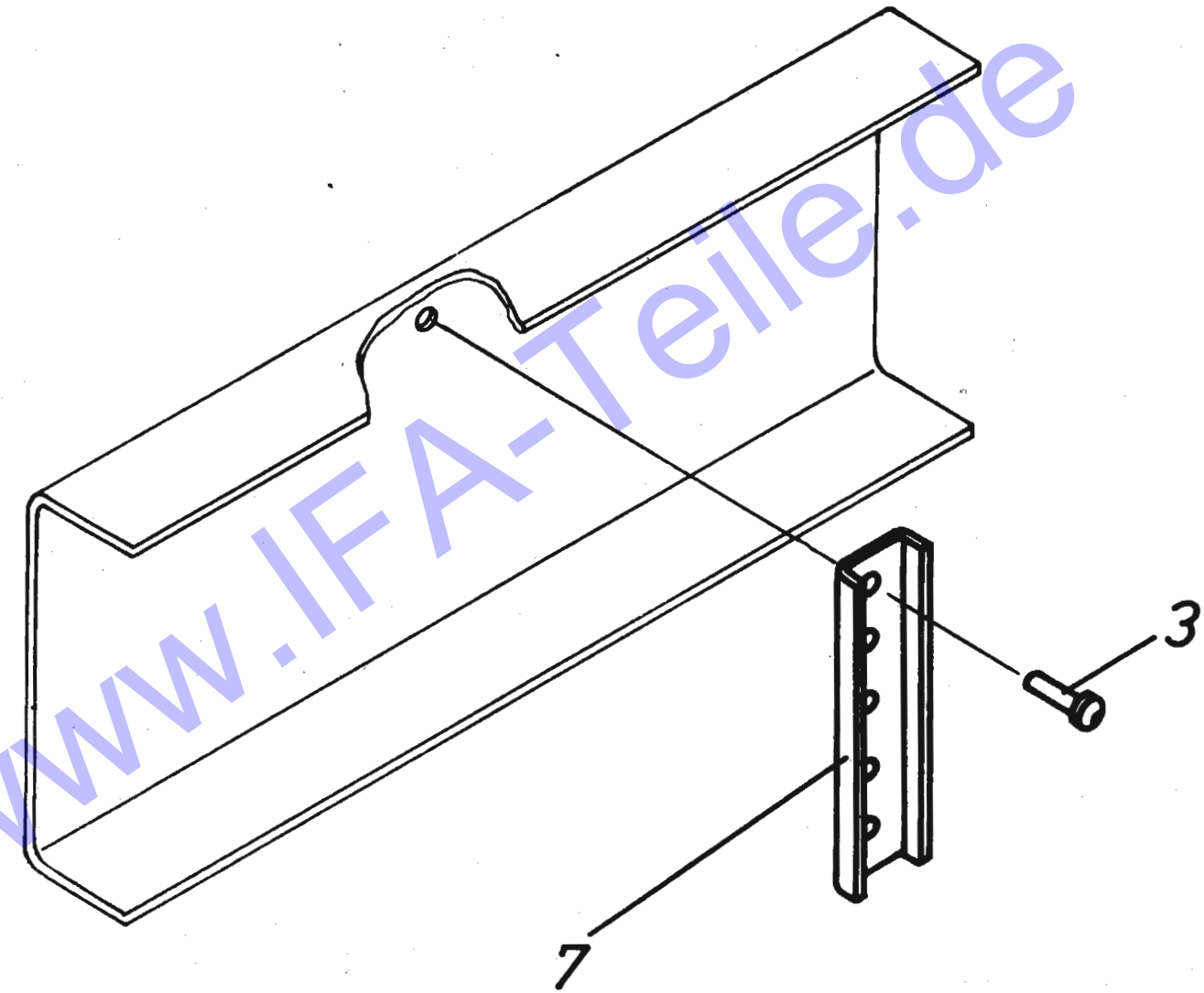

www.IFA-Teile.de

IFA-SERVICE

U - PROFIL 88101

IFA L60 U - SECTION 2502

BGR ASS	BILD PICT.	BEST.-NR ORDER-NO	ZAK-NR	ST. QTY	BENENNUNG	DESCRIPTION	AB/FR. BIS/UP
2502	03	0327 242		1	TONNENKEGELKOPFNIET 12X30 IWLN 4055	TUBBY-CO.-HEAD RIVED	86101
2502	07	2475 050	1342918208 367106	1	U-PROFIL	U-SECTION	86101

www.IFA-Teile.de

L60

NOTIZEN

IFA-SERVICE

L60

SCHMUTZFÄNGER VORN
MUDGUARD FRONT

2510

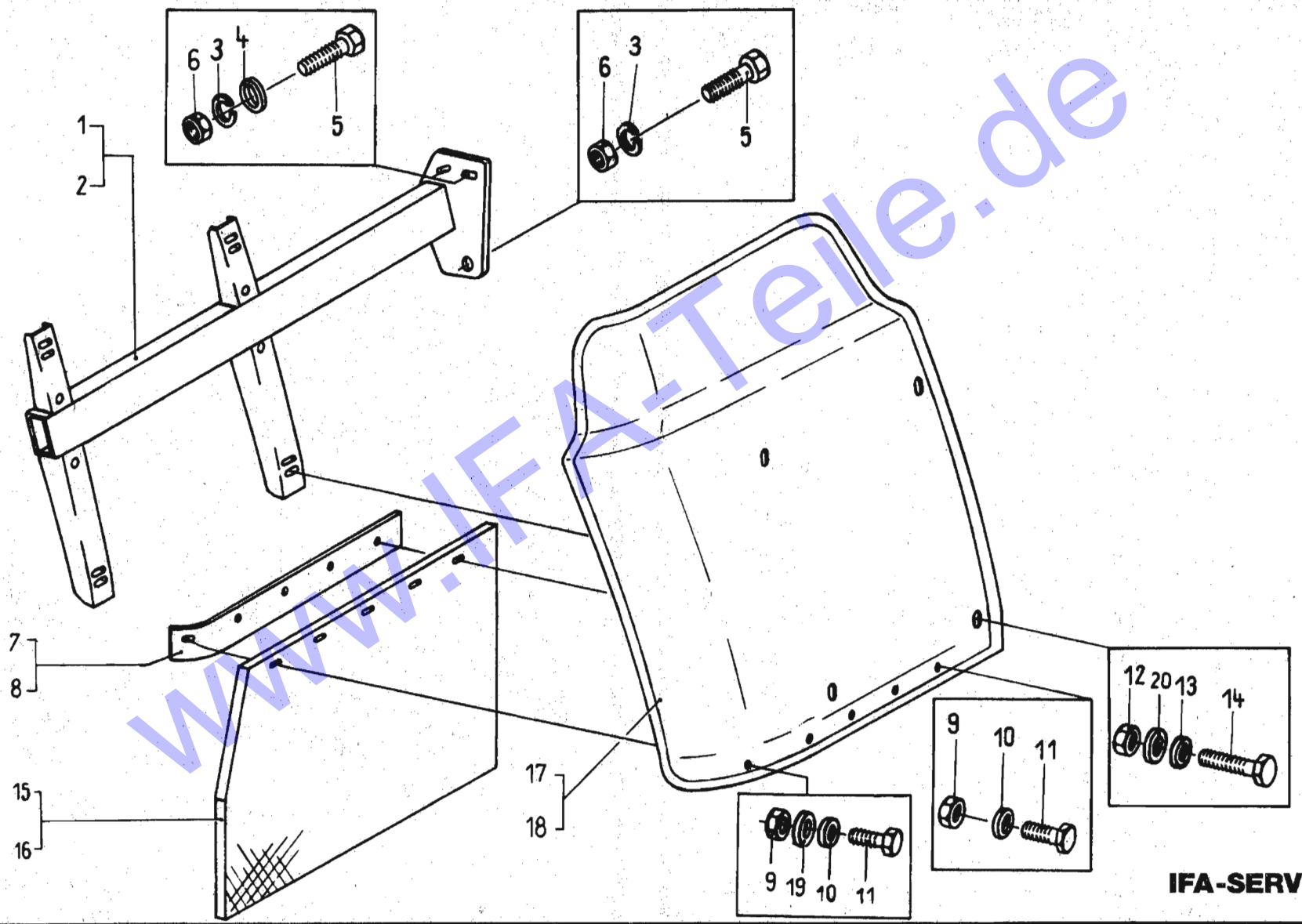

www.IFA-Teile.de

IFA-SERVICE

IFA L60 - KOTFAENGER, VORN / MUDGUARD, FRONT

88101
2510

BGR ASS	BILD PICT.	BEST.-NR ORDER-NO	ZAK-NR	ST. QTY	BENENNUNG	DESCRIPTION	AB/FR. BIS/UP
2510	01	2513 017	1342917221 169206	1	HALTERUNG LINKS	BRACKET LH	86101
2510	02	2510 022	1342917221 166806	1	HALTERUNG RECHTS	HOLDER RH	86101
2510	03	0914 018	1357342002 010107	6	FEDERRING TGL 7403 A12	LOCK WASHER	86101
2510	04	0901 335	1357311003 013113	4	SCHEIBE TGL 0-125 13 -ST	WASHER	86101
2510	05	0904 522	1357111204 253221	6	SKT.-SCHR. TGL 0-933 M12X30 -8.8	HEX.HEAD SCREW	86101
2510	06	0904 908	1357211205 073079	6	SKT.-MUTTER TGL0-934 M12 -8	HEXAGON NUT	86101
2510	07	2510 071	1342917299 127006	1	SCHIENE LINKS	RAIL LH	86101
2510	08	2510 088	1342917299 131806	1	SCHIENE RECHTS	RAIL RH	86101
2510	09	0904 764	1357211205 073036	10	SKT.-MUTTER TGL0-934 M 5 -8	HEXAGON NUT	86101
2510	10	0901 761	1357311003 063006	10	SCHEIBE TGL 0-440 A 5,8	WASHER	86101
2510	11	0903 972	1357111204 243234	10	SKT.-SCHR. TGL 0-933 M5X16 -8.8	HEX.HEAD SCREW	86101
2510	12	0904 811	1357211205 080041	8	SKT.-MUTTER TGL0-934 M 8 -8	HEXAGON NUT	86101
2510	13	0901 310	1357311003 013092	8	SCHEIBE TGL 0-125 8,4 -ST	WASHER	86101
2510	14	0904 217	1357111204 243701	8	SKT.-SCHR. TGL 0-933 M8X20 -8.8	HEX.HEAD SCREW	86101
2510	15	2510 151	1342917299 124606	1	SPRITZSCHUTZ LINKS	SPLASH GUARD LH	86101
2510	16	2510 168	1342917299 125406	1	SPRITZSCHUTZ RECHTS	SPLASH GUARD RH	86101
2510	17	2510 176	1342917299 140606	1	KOTFAENGER LINKS	MUDGUARD LH	86101
2510	18	2510 184	1342917299 120306	1	KOTFAENGER RECHTS	MUDGUARD RH	86101
2510	19	0901 255	1357311003 013076	2	SCHEIBE TGL 0-125 5,3 -ST	WASHER	86101
2510	20	0901 786	1357311003 063022	8	SCHEIBE TGL 0-440 A 9,5	WASHER	86101

www.IFA-Teile.de

L60

NOTIZEN

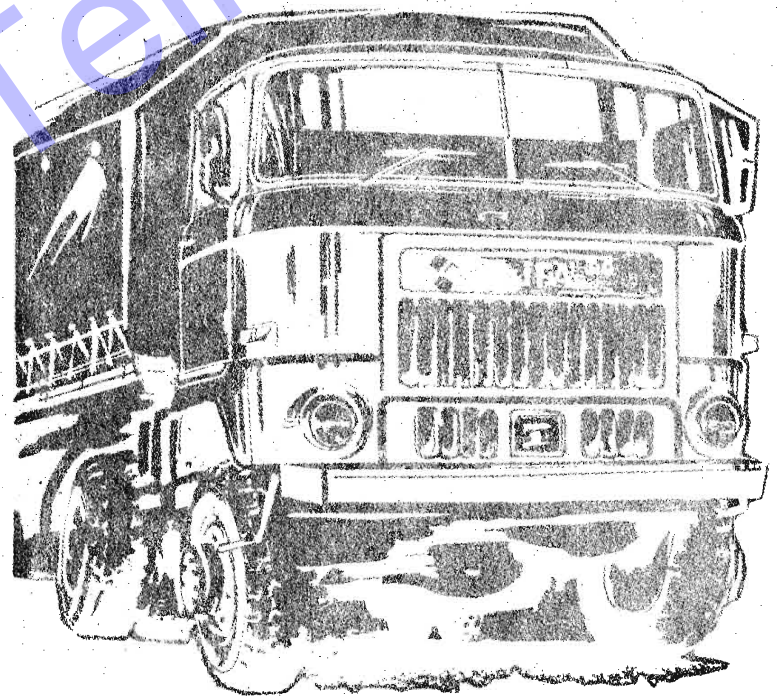

IFA-SERVICE

KOTFÄNGER VORN
MUDGUARD FRONT

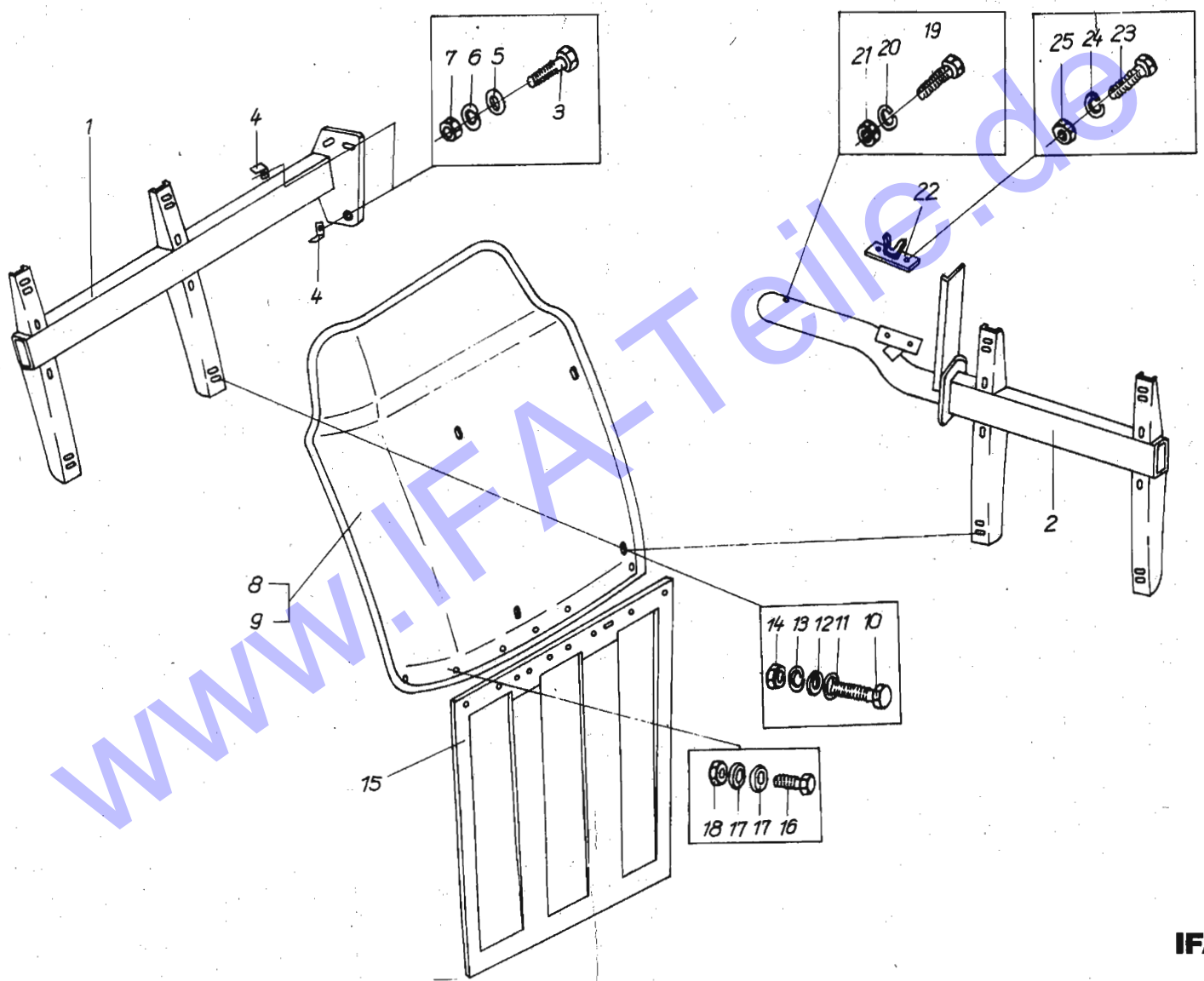

www.IFA-Teile.de

IFA L60

KOTFAENGER, VORN
MUDGUARD, FRONT

88101
2513

BGR ASS	BILD PICT.	BEST.-NR ORDER-NO	ZAK-NR	ST. QTY	BENENNUNG	DESCRIPTION	AB/FR. BIS/UP
2513	01	2513 017	1342917221 169206	1	HALTERUNG LINKS	BRACKET LH	88041
2513	02	2513 025	1342917213 104306	1	HALTERUNG RECHTS	BRACKET RH	88041
2513	03	0904 530		3	SKT.-SCHR. TGL 0-933 M12X 35 -8.8	HEX.HEAD SCREW	88041
2513	04	2513 041	1342918208 443906	2	HALTEWINKEL	RETAINING ANGLE	88041
2513	05	0901 343		1	SCHEIBE TGL 0-125 13 -AL	WASHER	88041
2513	06	0914 018		3	FEDERRING TGL 7403 A12	LOCK WASHER	88041
2513	07	0904 957		3	SKT.-MUTTER TGL0-934 M12 -10	HEXAGON NUT	88041
2513	08	2513 082	1342917221 172106	1	KOTFAENGER VORN LINKS	MUDGUARD FRONT LH	88041
2513	09	2513 090	1342917221 175606	1	KOTFAENGER VORN RECHTS	MUDGUARD FRONT RH	88041
2513	10	0904 233		8	SKT.-SCHR. TGL 0-933 M 8X 25 -8.8	HEX.HEAD SCREW	88041
2513	11	0901 310		8	SCHEIBE TGL 0-125 8,4 -ST	WASHER	88041
2513	12	0901 786	1357311003 063022	8	SCHEIBE TGL 0-440 A 9,5	WASHER	88041
2513	13	0913 966		8	FEDERRING TGL 7403 A 8	SPRING WASHER	88041
2513	14	0904 828		8	SKT.-MUTTER TGL0-934 M8 -10	HEXAGON NUT	88041
2513	15	0405 080	1464471969 675387	2	SPRITZSCHUTZ	SPLASH GUARD	88041
2513	16	0903 980		12	SKT.-SCHR. TGL 0-933 M5X20 -8.8	HEX.HEAD SCREW	88041
2513	17	0901 761	1357311003 063006	24	SCHEIBE TGL 0-440 A 5,8	WASHER	88041
2513	18	0932 696		12	SKT.-MUTTER TGL0-934 M5 -6	HEXAGON NUT	88041
2513	19	0963 975		1	SKT.-SCHR. TGL 0-933 M10X65 -8.8	HEXAGON HEAD SCREW	88041
2513	20	0913 982		1	FEDERRING TGL 7403 A10	SPRING WASHER	88041
2513	21	0904 836		1	SKT.-MUTTER TGL0-934 M10 -10	HEXAGON NUT	88041

IFA L60

KOTFAENGER, VORN
MUDGUARD, FRONT

88101
2513

BGR ASS	BILD PICT.	BEST.-NR ORDER-NO	ZAK-NR	ST. QTY	BENENNUNG	DESCRIPTION	AB/FR. BIS/UP
2513	22	2513 226	1342919227 834106	1	FUEHRUNG (SCHWEISZTEIL)	GUIDE (WELDED)	88041
2513	23	0904 217		2	SKT.-SCHR. TGL 0-933 M8X20 -8.8	HEX.HEAD SCREW	88041
2513	24	0913 966		2	FEDERRING TGL 7403 A 8	SPRING WASHER	88041
2513	25	0904 811		2	SKT.-MUTTER TGL0-934 M 8 -8	HEXAGON NUT	88041

www.IFA-Teile.de

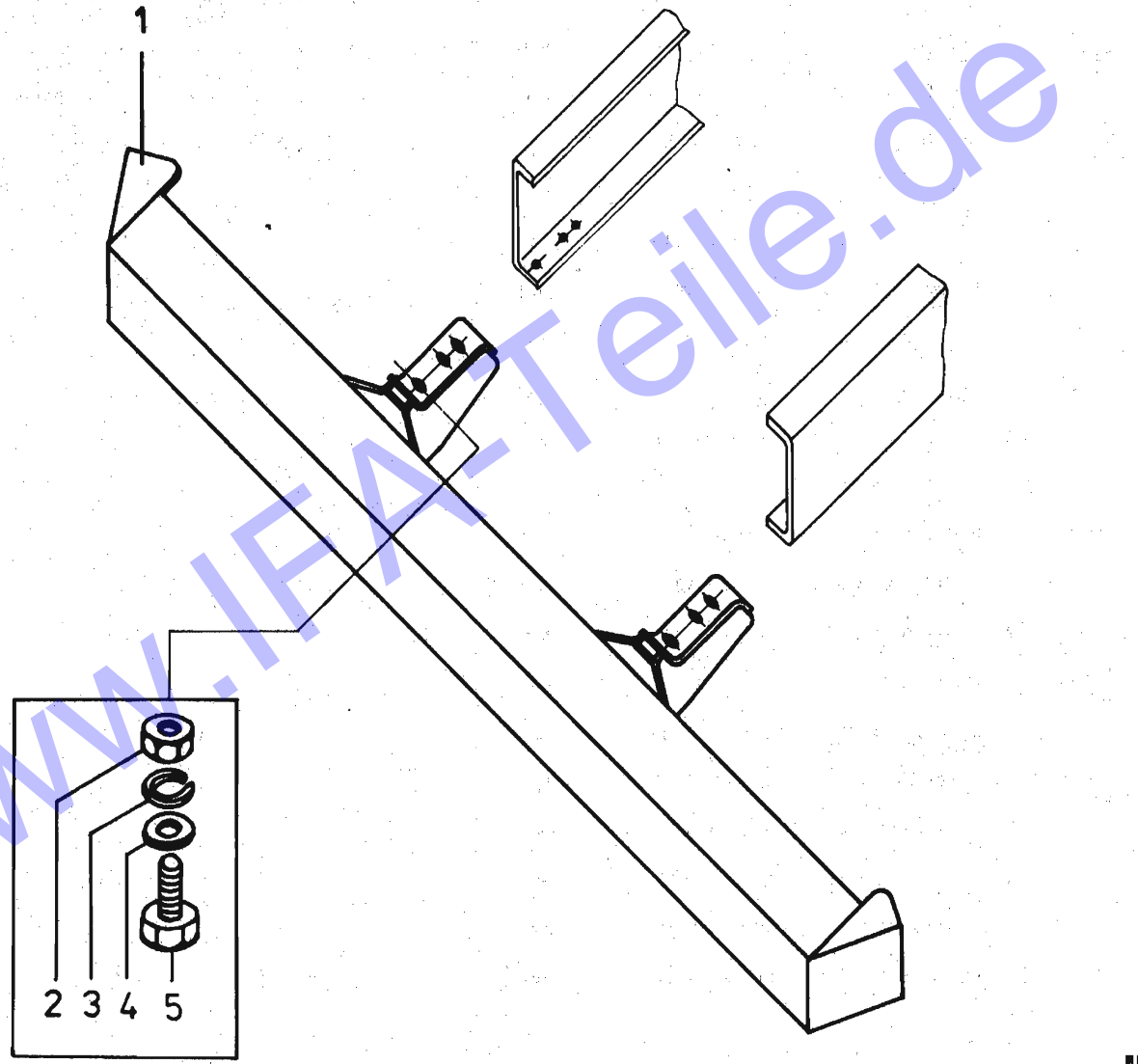

www.IFA-Teile.de

IFA L60 STOSZSTANGEN / BUMPER

88101
2520

BGR ASS	BILD PICT.	BEST.-NR ORDER-NO	ZAK-NR	ST. QTY	BENENNUNG	DESCRIPTION	AB/FR. BIS/UP
2520	01	2520 016	1342917205 703106	1	STOSZSTANGE	BUMPER	86101
2520	02	0904 877	1357211205 083074	6	SKT.-MUTTER TGL0-934 M12 -10	HEXAGON NUT	86101
2520	03	0914 018	1357342002 010107	6	FEDERRING TGL 7403 A12	LOCK WASHER	86101
2520	04	0901 335	1357311003 013113	6	SCHEIBE TGL 0-125 13 -ST	WASHER	86101
2520	05	0904 547	1357111204 273222	6	SKT.-SCHR. TGL 0-933 M12X35 -10.9	HEX.HEAD SCREW	86101

www.IFA-Teile.de

L60

NOTIZEN

IFA-SERVICE

L60

STOSSSTANGE
BUMPER

2523

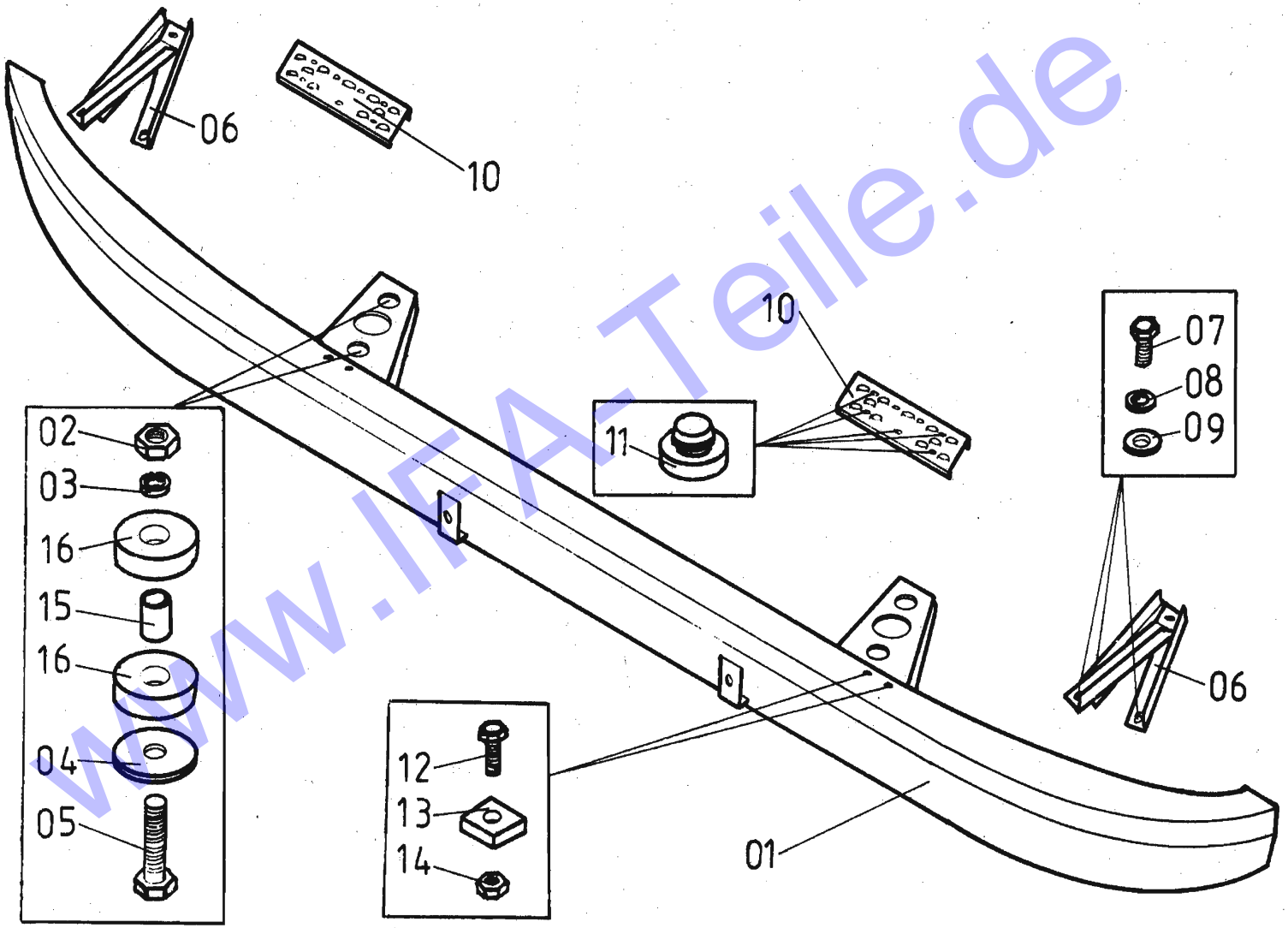

www.IFA-Teile.de

IFA-SERVICE

STOSZSTANGEN

IFA L60 BUMPER

88101
2523

BGR ASS	BILD PICT.	BEST.-NR ORDER-NO	ZAK-NR	ST. QTY	BENENNUNG	DESCRIPTION	AB/FR. BIS/UP
2523	01	2523 010	1342917205 999306	1	STOSZSTANGE	BUMPER	87101
2523	02	0904 877	1357211205 083074	4	SKT.-MUTTER TGL0-934 M12 -10	HEXAGON NUT	87101
2523	03	0914 018	1357342002 010107	4	FEDERRING TGL 7403 A12	LOCK WASHER	87101
2523	04	0909 086	1357311003 140083	4	SCHEIBE 13 TGL 0-9021-ST	WASHER	87101
2523	05	0904 563	1357111204 253272	4	SKT.-SCHR. TGL 0-933 M12X50 -8.8	HEX.HEAD SCREW	87101
2523	06	0324 537	1342917205 011206	2	HALTER	HOLDER	87101
2523	07	0904 032	1357111204 243429	6	SKT.-SCHR. TGL 0-933 M6X12 -8.8	HEX.HEAD SCREW	87101
2523	08	0913 941	1357342002 010078	6	FEDERRING TGL 7403 A6	LOCK WASHER	87101
2523	09	0909 053	1357311003 140059	6	SCHEIBE 6,4 TGL 0-9021-ST	WASHER	87101
2523	10	2523 107	1342917299 167606	2	TRITTBLECH	STEP PLATE	87101
2523	11	0324 192	1342917205 138506	10	VERSCHLUSZSTOPFEN	PLUG	87101
2523	12	0904 040	1357111204 243437	4	SKT.-SCHR. TGL 0-933 M6X14 -8.8	HEX.HEAD SCREW	87101
2523	13	0904 780	1357211205 073044	4	SKT.-MUTTER TGL0-934 M 6 -8	HEXAGON NUT	87101
2523	14	0324 176		4	SCHEIBE	WASHER	87101
2523	15	0324 071	1342917205 012006	4	ZWISCHENSTUECK	INTERMEDIATE PIECE	87101
2523	16	0324 063	1464759938 133414	8	SCHEIBE	WASHER	87101

www.IFA-Teile.de

L60

NOTIZEN

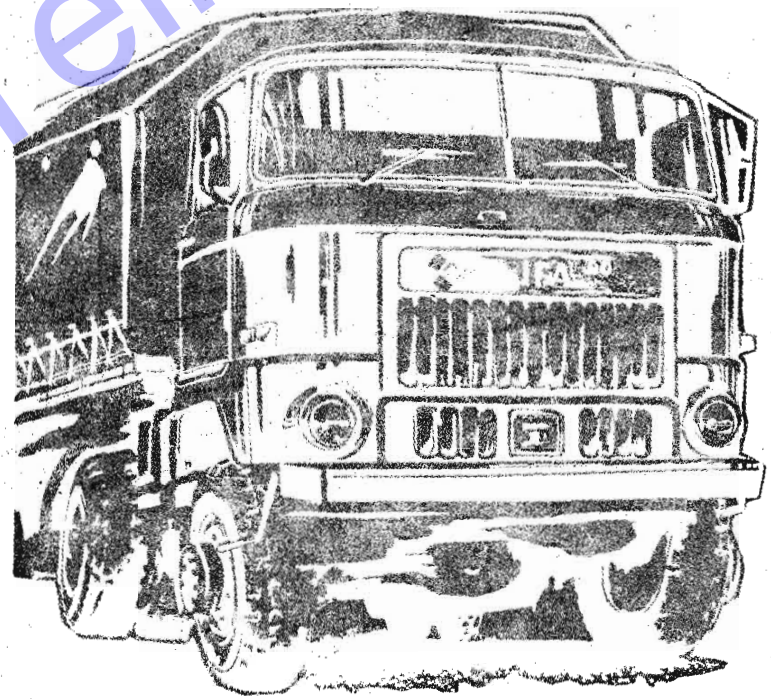

IFA-SERVICE

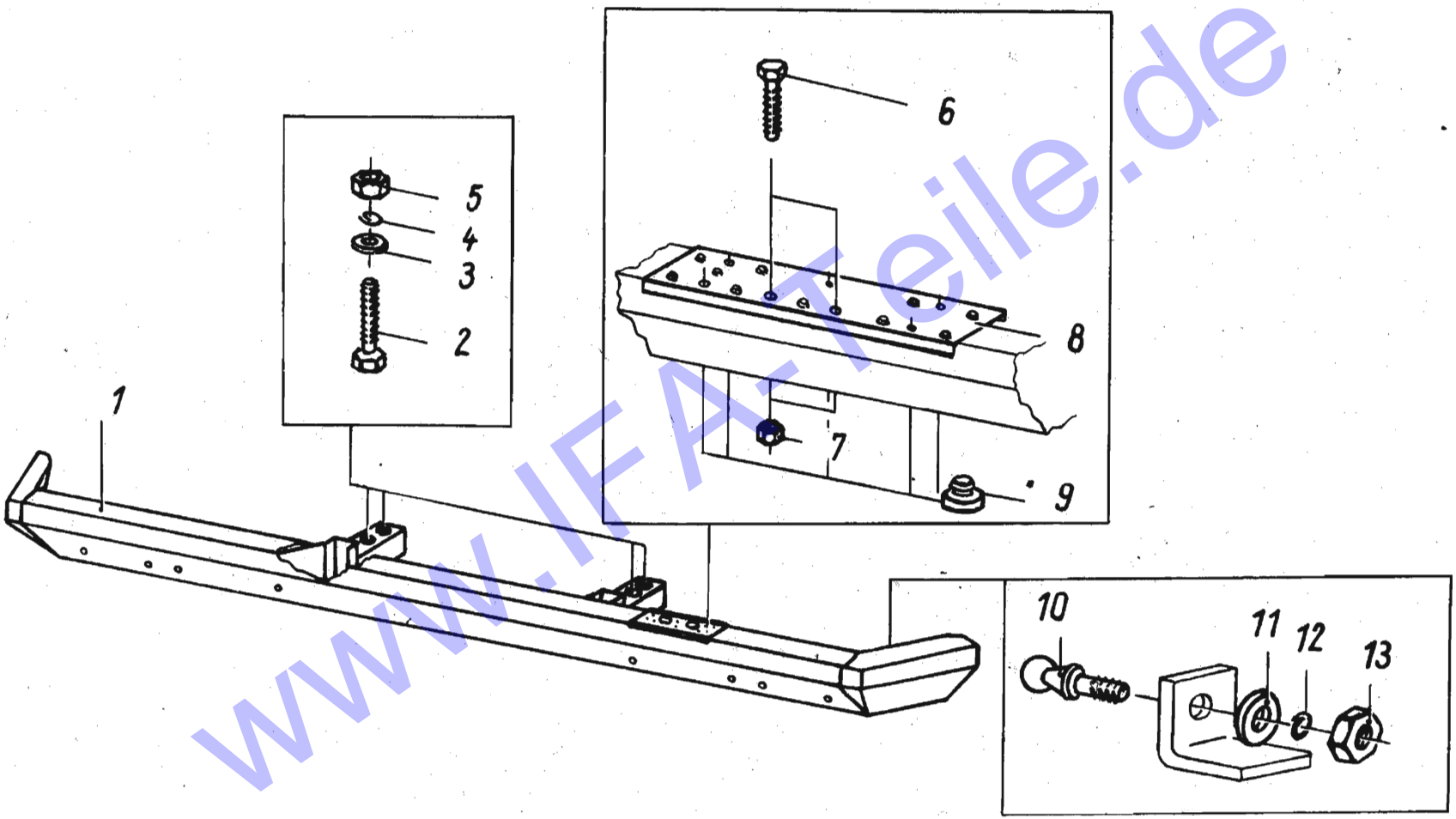

www.IFA-Teile.de

IFA L60

STOSZSTANGE
BUMPER

88101
2526

BGR ASS	BILD PICT.	BEST.-NR. ORDER-NO	ZAK-NR	ST. QTY	BENENNUNG	DESCRIPTION	AB/FR. BIS/UP
2526	01	2526 013	1342917299 154506	1	STOSZSTANGE	BUMPER	88041
2526	02	0904 522		4	SKT.-SCHR. TGL 0-933 M12X30 -8.8	HEX.HEAD SCREW	88041
2526	03	2526 038	1342917205 861606	4	RONDE	ROUND	88041
2526	04	0914 018		4	FEDERRING TGL 7403 A12	LOCK WASHER	88041
2526	05	0904 877		4	SKT.-MUTTER TGL0-934 M12 -10	HEXAGON NUT	88041
2526	06	0904 065		2	SKT.-SCHR. TGL 0-933 M6X18 -8.8	HEX.HEAD SCREW	88041
2526	07	0904 803		2	SKT.-MUTTER TGL0-934 M6 -10	HEXAGON NUT	88041
2526	08	2523 107	1342917299 167606	1	TRITTBLECH	STEP PLATE	88041
2526	09	0324 192	1342917205 138506	5	VERSCHLUSZSTOPFEN	PLUG	88041
2526	10	0008 140	1342914207 199106	2	KUGELZAPFEN	BALL-END	88041
2526	11	0901 327		2	SCHEIBE TGL 0-125 10,5 -ST	WASHER	88041
2526	12	0913 982		2	FEDERRING TGL 7403 A10	SPRING WASHER	88041
2526	13	0904 836		2	SKT.-MUTTER TGL0-934 M10 -10	HEXAGON NUT	88041

www.IFA-Teile.de

L60

NOTIZEN

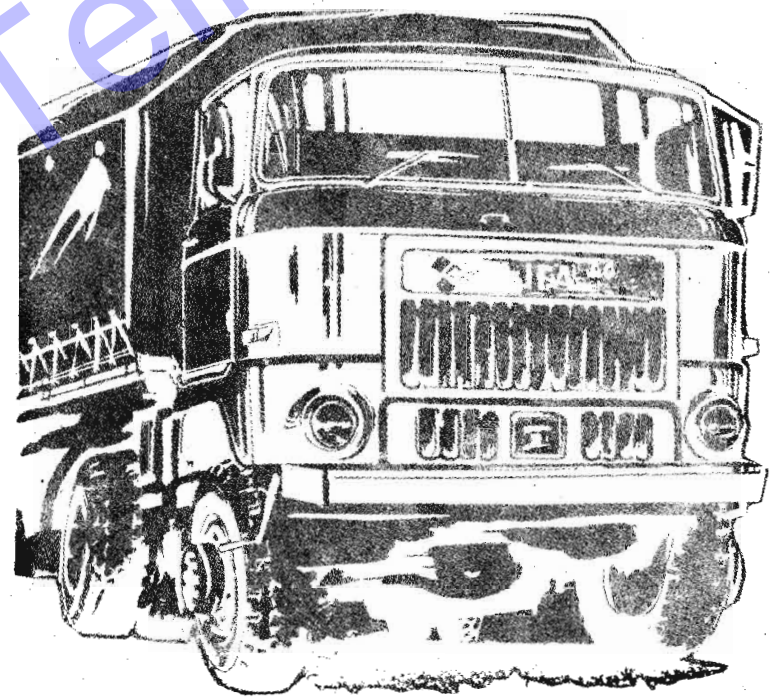

IFA-SERVICE

L60

AUFSTIEGSBÜGEL
ASCENT SPRING

2530

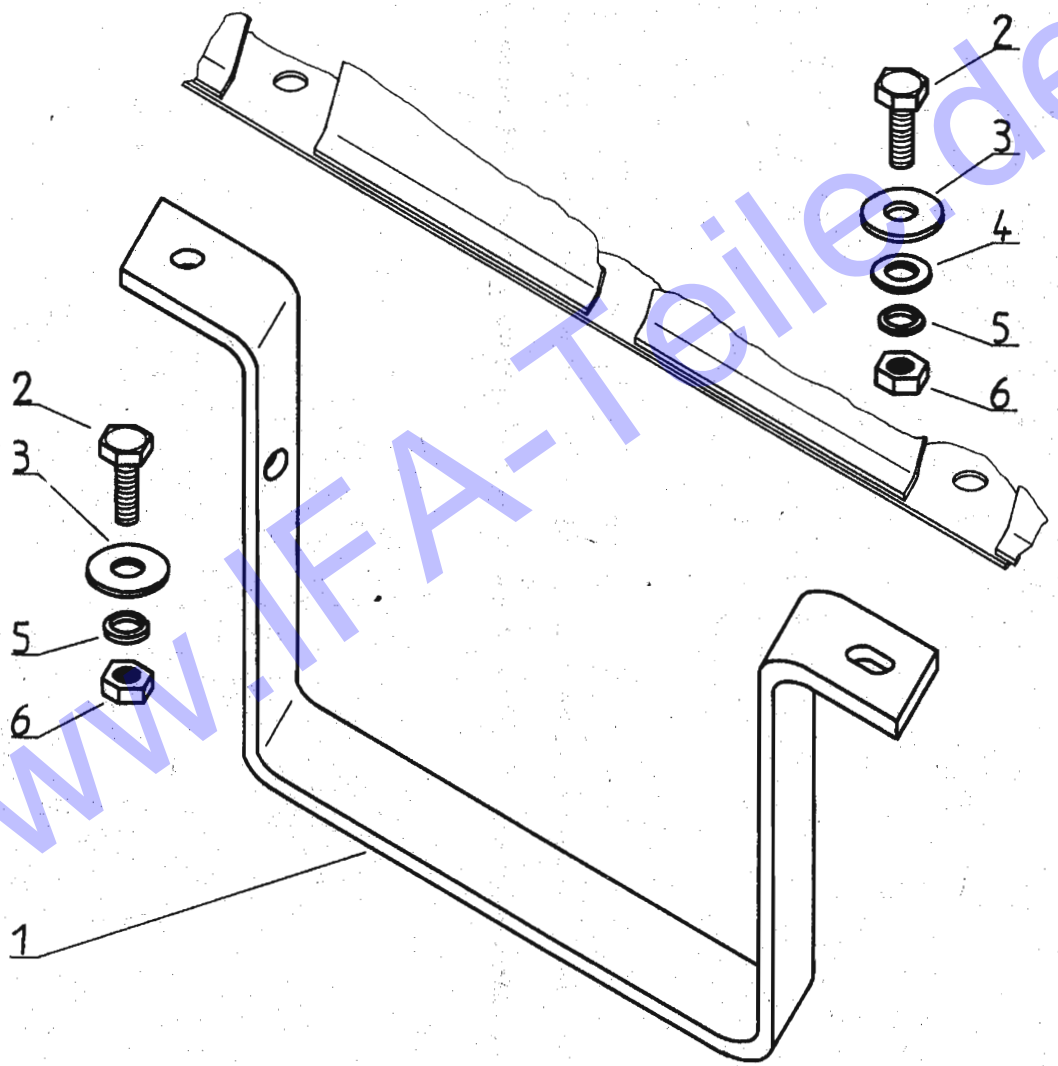

www.IFA-Teile.de

IFA-SERVICE

AUFSTIEGBUEGEL

IFA L60

ASCENT STIRRUP

88101

2530

BGR ASS.	BILD PICT.	BEST.-NR ORDER-NO	ZAK-NR	ST. QTY	BENENNUNG	DESCRIPTION	AB/FR. BIS/UP
2530	01	0324 207	1342917205 531906	1	BUEGEL	BOW	87041
2530	02	0904 233		2	SKT.-SCHR. TGL 0-933 M 8X 25 -8.8	HEX.HEAD SCREW	87041
2530	03	0909 061	1357311003 140067	2	SCHEIBE 8,4 TGL 0-9021-ST	WASHER	87041
2530	04	0901 310		1	SCHEIBE TGL 0-125 8,4 -ST	WASHER	87041
2530	05	0913 966		2	FEDERRING TGL 7403 A 8	SPRING WASHER	87041
2530	06	0904 828		2	SKT.-MUTTER TGL0-934 M8 -10	HEXAGON NUT	87041

www.IFA-Teile.de

L60

NOTIZEN

IFA-SERVICE

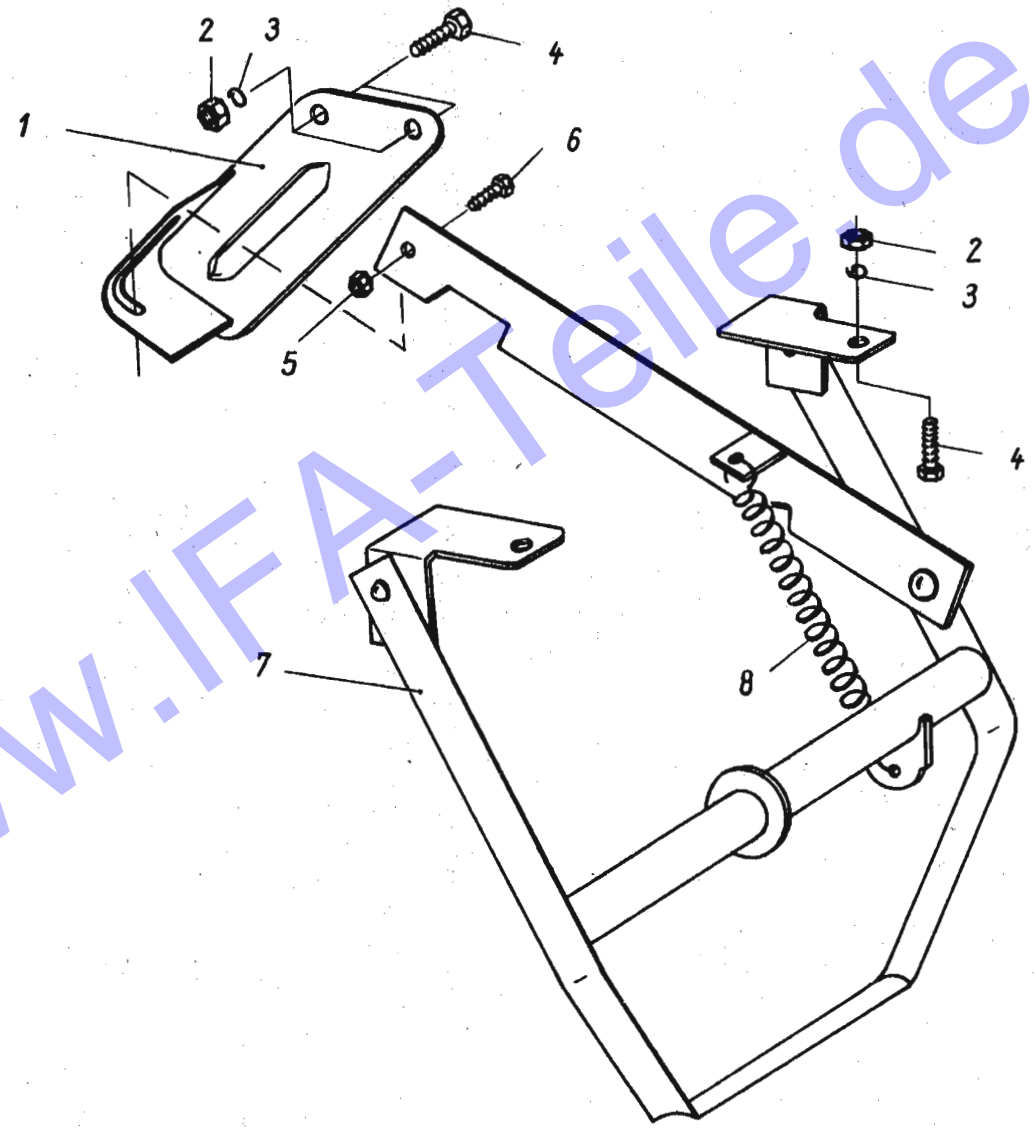

www.IFA-Teile.de

AUFSTIEGBUEGEL 88101

IFA L60 ASCENT STIRRUP 2533

BGR ASS	BILD PICT.	BEST.-NR ORDER-NO	ZAK-NR	ST. QTY	BENENNUNG	DESCRIPTION	AB/FR. BIS/UP
2533	01	2533 012	1342917213 172106	1	GRUNDPLATTE	BASE PLATE	88041
2533	02	0904 828		4	SKT.-MUTTER TGL0-934 M8 -10	HEXAGON NUT	88041
2533	03	0913 966		4	FEDERRING TGL 7403 A 8	SPRING WASHER	88041
2533	04	0904 225		4	SKT.-SCHR. TGL 0-933 M8X22 -8.8	HEX.HEAD SCREW	88041
2533	05	0904 797		1	SKT.-MUTTER TGL0-934 M 6 -6	HEXAGON NUT	88041
2533	06	0904 032		1	SKT.-SCHR. TGL 0-933 M6X12 -8.8	HEX.HEAD SCREW	88041
2533	07	2533 078	1342917299 407606	1	AUFSTIEGBUEGEL	ASCENT STIRRUP	88041
2533	08	0961 161		1	ZUGFEDER TGL 18397 A3,2X22X25 AA2	TENSION SPRING	88041

www.IFA-Teile.de

L60

NOTIZEN

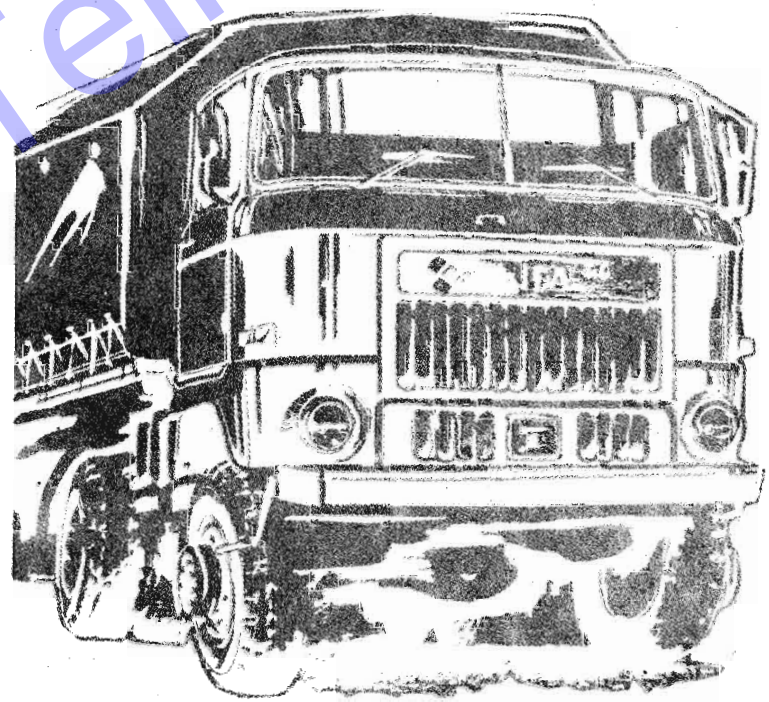

IFA-SERVICE

L60

DRUCKBÜGEL

THRUST BRACKET

2535

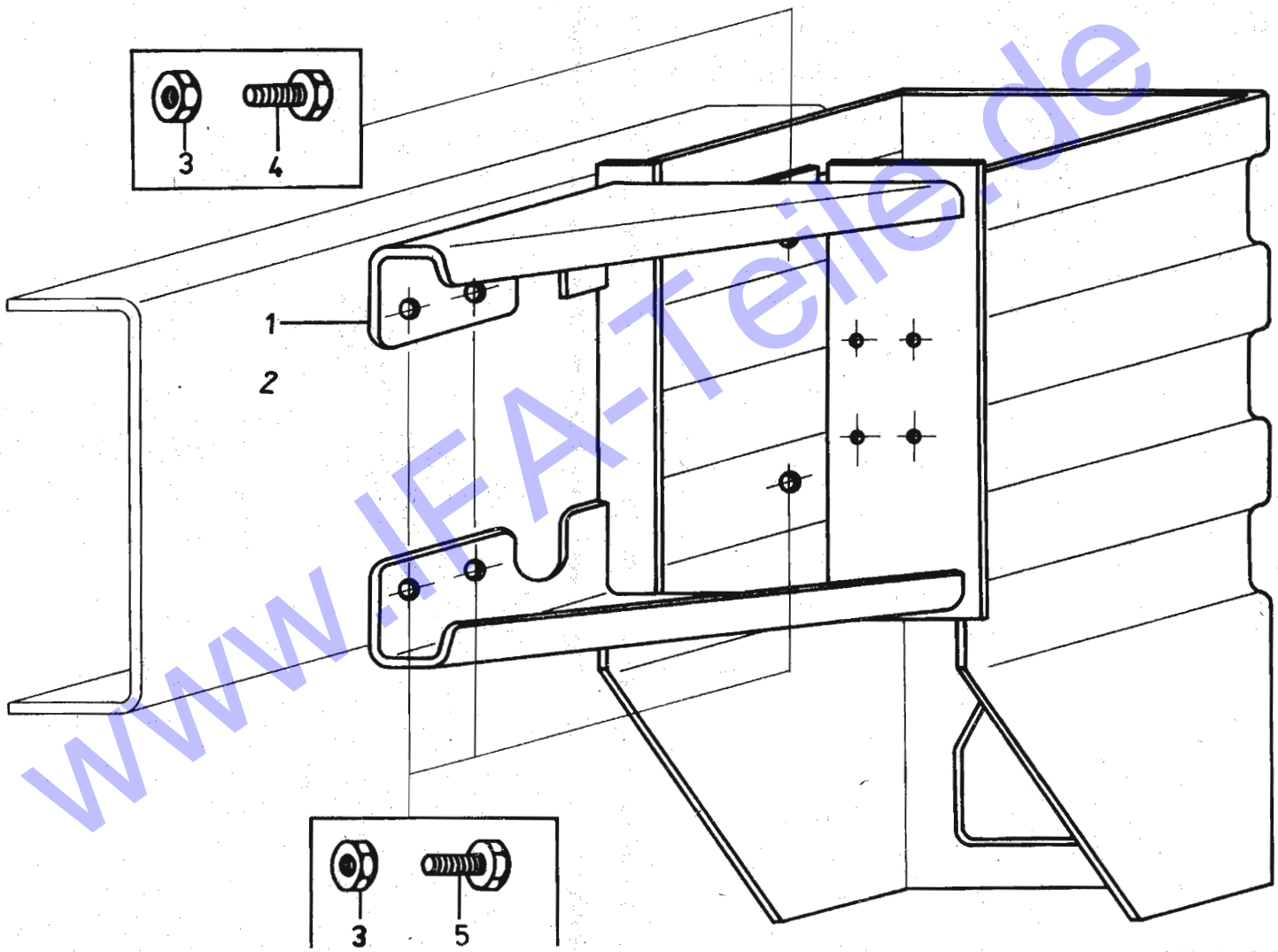

www.IFA-Teile.de

IFA-SERVICE

DRUCKBUEGEL

88101

IFA L60 THRUST BRACKET

2535

BGR ASS	BILD PICT.	BEST.-NR ORDER-NO	ZAK-NR	ST. QTY	BENENNUNG	DESCRIPTION	AB/FR. BIS/UP
2535	01	2535 014	1342917205 645006	1	DRUCKBUEGEL LINKS	THRUST BRACKET LH	86101
2535	02	2535 022	1342917205 648506	1	DRUCKBUEGEL RECHTS	THRUST BRACKET RH	86101
2535	03	0904 877	1357211205 083074	12	SKT.-MUTTER TGL0-934 M12 -10	HEXAGON NUT	86101
2535	04	0904 555	1357111204 253256	2	SKT.-SCHR. TGL 0-933 M12X40 -8.8	HEX.HEAD SCREW	86101
2535	05	0904 522	1357111204 253221	10	SKT.-SCHR. TGL 0-933 M12X30 -8.8	HEX.HEAD SCREW	86101

www.IFA-Teile.de

L60

NOTIZEN

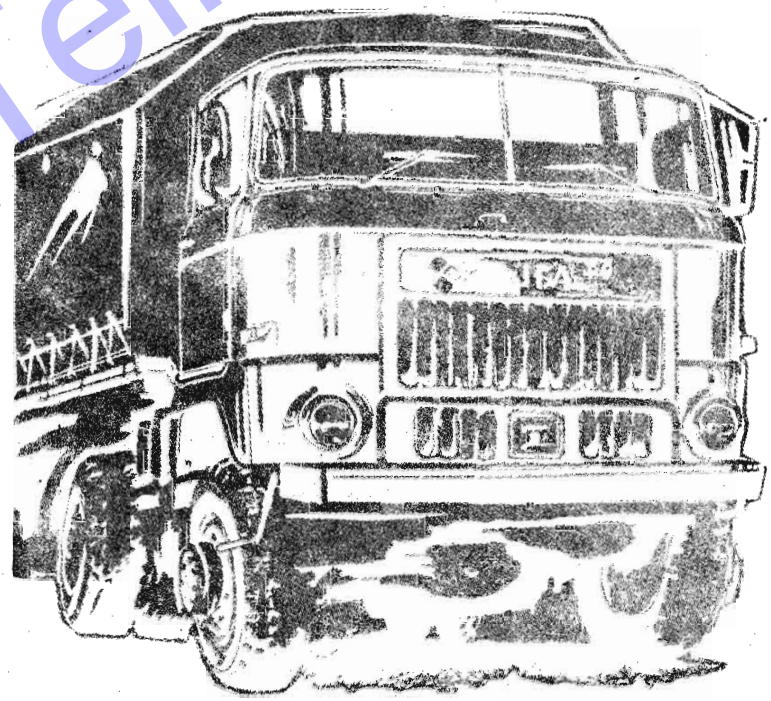

IFA-SERVICE

VORDERFEDER – EINBAU
ROAD SPRING FRONT ASSEMBLY

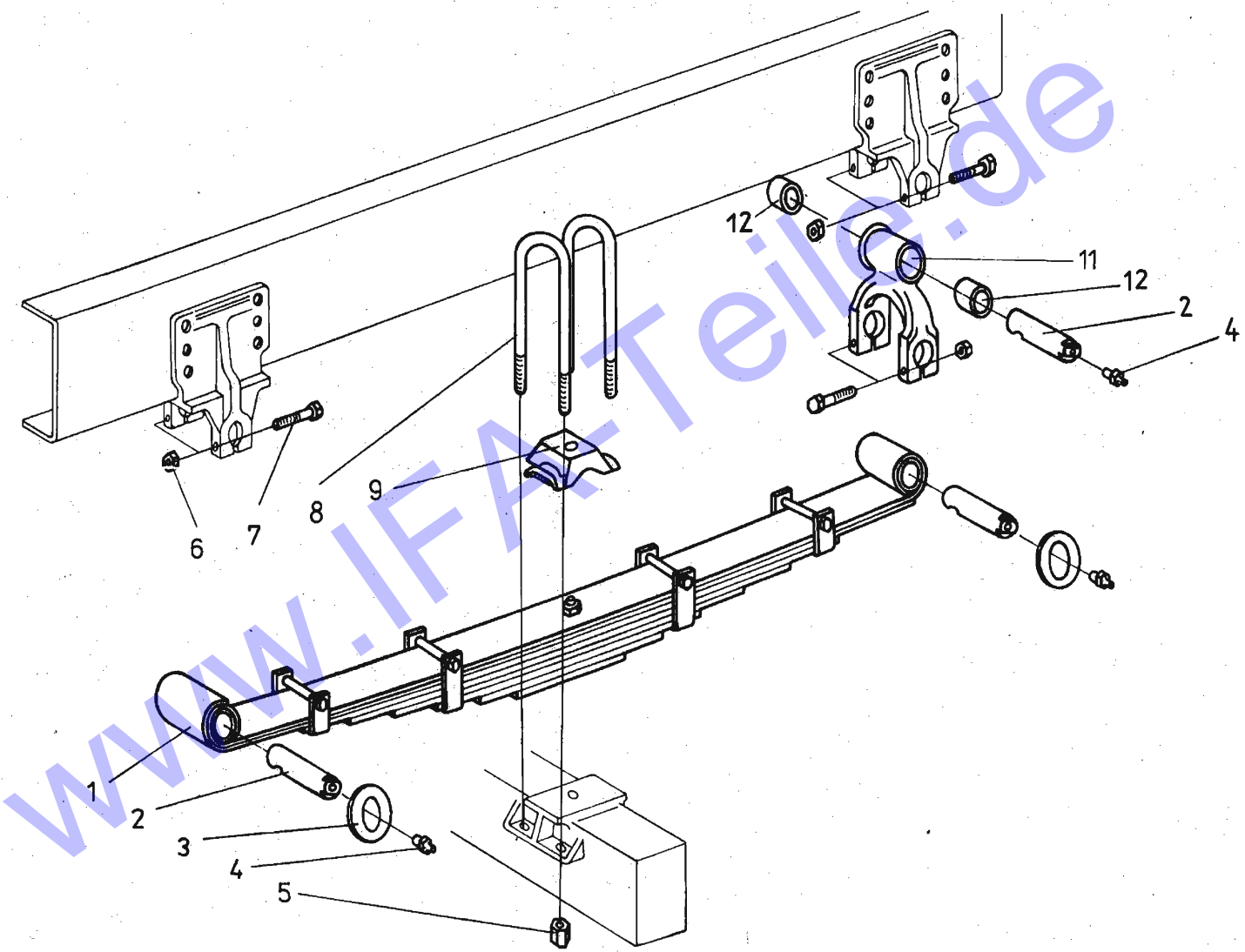

www.IFA-Teile.de

VORDERFEDER 88101

IFA L60 ROAD SORING FRONT 2550

BGR ASS	BILD PICT.	BEST.-NR ORDER-NO	ZAK-NR	ST. QTY	BENENNUNG	DESCRIPTION	AB/FR. BIS/UP
2550	01	2550 013	1357755210 100233	2	VORDERFEDER 8 LAGEN / LEAVES	ROAD SPRING FRONT	86101
2550	02	2550 021	1342919219 340106	6	FEDERBOLZEN VORN 32X140	SPRING BOLT FRONT	86101
2550	03	2550 038	1342919219 326806	8	BEILAGE 58X32X2,4	SPACER	86101
2550	04	0920 885	1351611208 037019	6	KEGELSCHMIERKOPF A10 TGL 0-71412	CONIC. GREASE NIPPLE	86101
2550	05	2550 054		8	HOHE SKT.-MUTTER M20X1,5-8 30 MM LG.	HEXAGON NUT	86101
2550	06	0904 836	1357211205 083066	12	SKT.-MUTTER TGL0-934 M10 -10	HEXAGON NUT	86101
2550	07	0933 496	1357111204 173627	12	SKT.-SCHR. TGL 0-931 M10X65 -8.8	HEX.HEAD SCREW	86101
2550	08	2550 087	1342919219 349506	4	FEDERBUEGEL VORN B101X245	U-BOLT FRONT	86101
2550	09	2550 095	1342919219 345206	2	FEDERSPANNPLATTE VORN	TENSION PLATE FRONT	86101
2550	11	2550 118	1342919219 443906	2	GEHAENGE MIT BUCHSEN	HANGER WITH BUSHES	86101
2550	12	2550 126		4	BUCHSE 40X32X38	BUSH	86101

www.IFA-Teile.de

L60

NOTIZEN

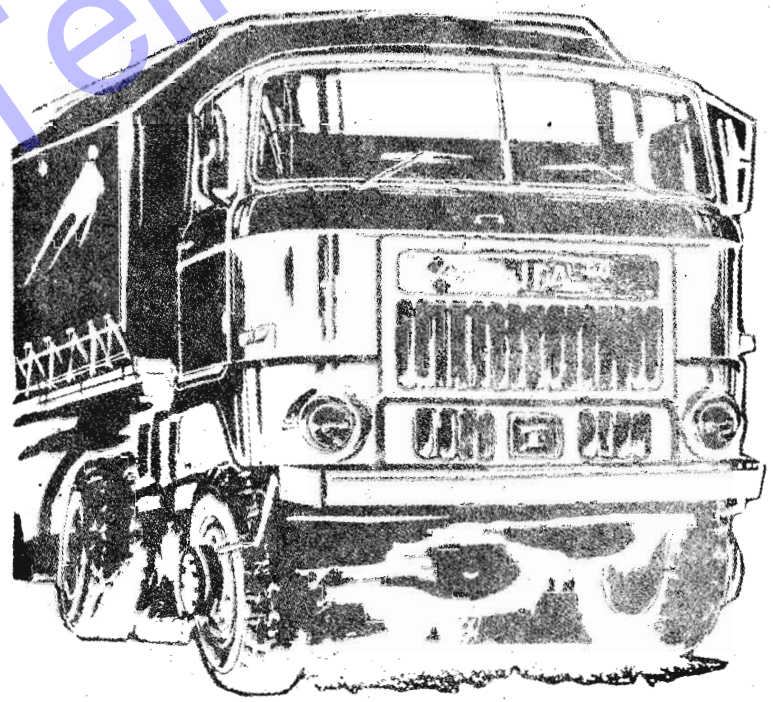

IFA-SERVICE

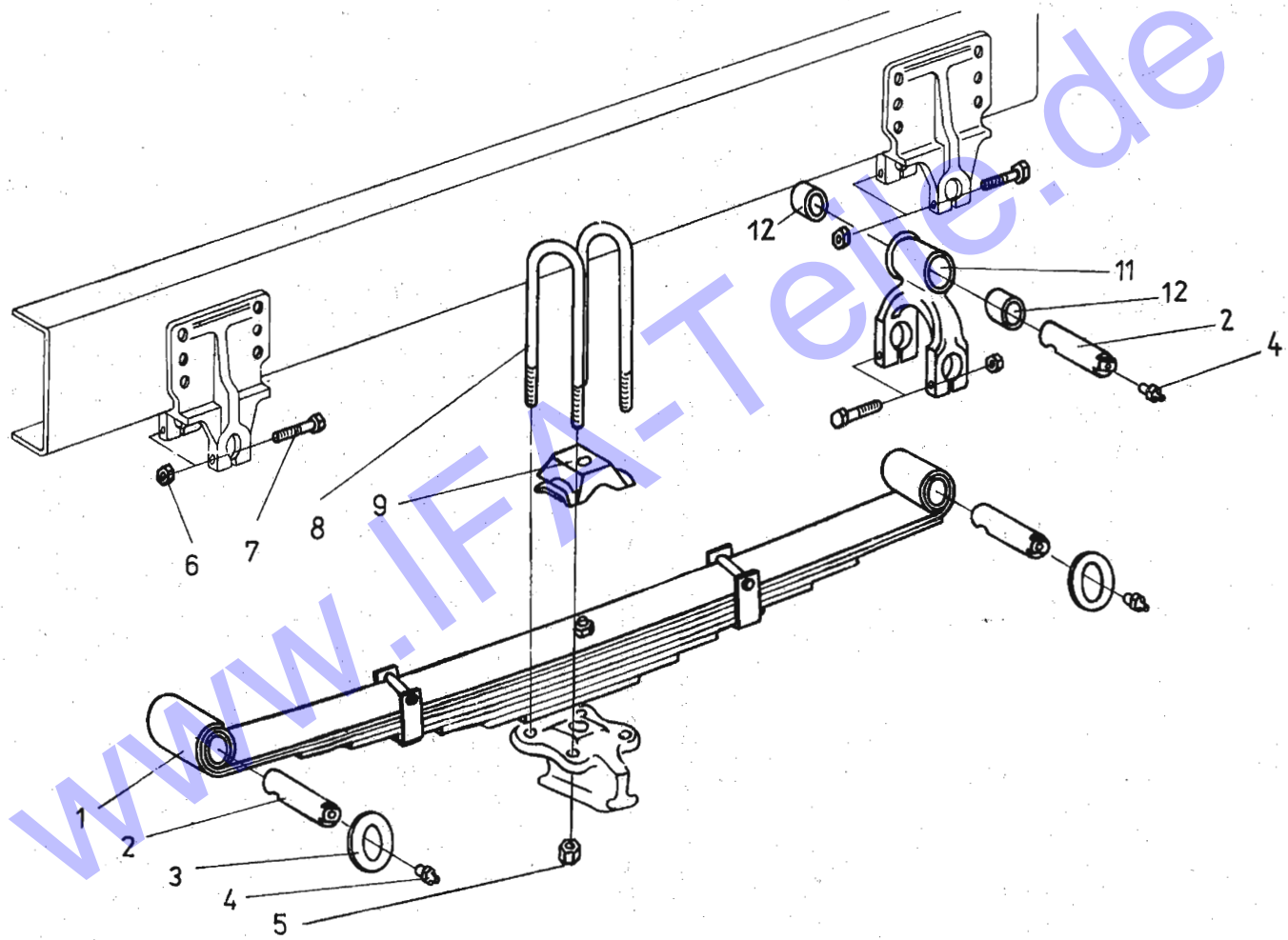

www.IFA-Tele.de

IFA L60

VORDERFEDER
ROAD SPRING,FRONT

88101
2553

BGR ASS	BILD PICT.	BEST.-NR ORDER-NO	ZAK-NR	ST. QTY	BENENNUNG	DESCRIPTION	AB/FR. BIS/UP
2553	01	2553 016		2	VORDERFEDER 8 LAGEN	ROAD SPRING,FRONT 8 LEAFS	88101
2553	02	2550 021		6	FEDERBOLZEN VORN 32X140	SPRING BOLT FRONT	88101
2553	03	2550 038		8	BEILAGE 58X32X2,4	SPACER	88101
2553	04	0920 885		6	KEGELSCHMIERKOPF A10 TGL 0-71412	CONIC. GREASE NIPPLE	88101
2553	05	2550 054		8	HOHE SKT.-MUTTER M20X1,5-8 30 MM LG.	HEXAGON NUT	88101
2553	06	0904 836		12	SKT.-MUTTER TGL0-934 M10 -10	HEXAGON NUT	88101
2553	07	0933 496		12	SKT.-SCHR. TGL 0-931 M10X 65 -8.8	HEX.HEAD SCREW	88101
2553	08	2553 081		4	FEDERBUEGEL B 101X190	U-BOLT	88101
2553	09	2550 095		2	FEDERSPANNPLATTE VORN	TENSION PLATE FRONT	88101
2553	11	2550 118		2	GEHAENGE	HANGER	88101
2553	12	2550 126		4	BUCHSE 40X32X38	BUSH	88101

www.IFA-Teile.de

L60

NOTIZEN

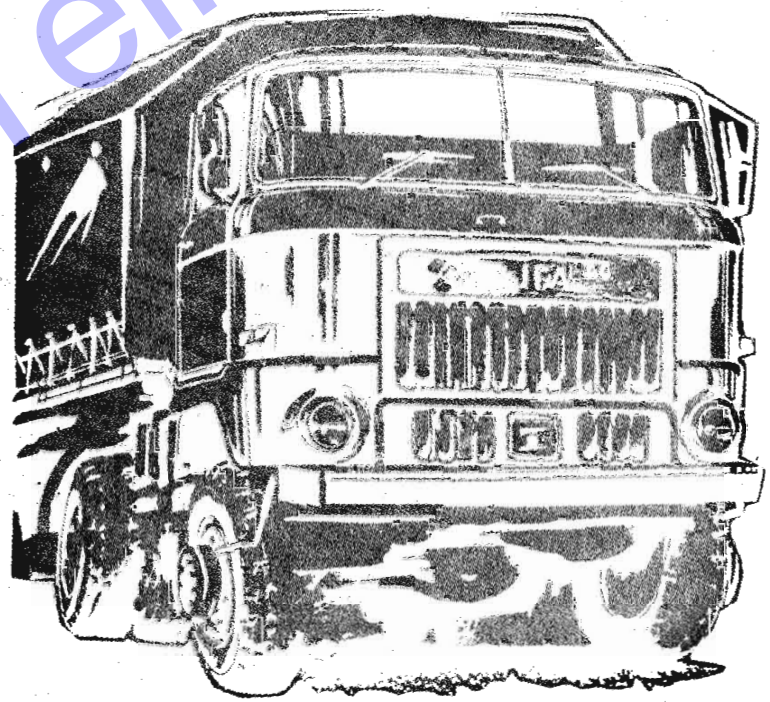

IFA-SERVICE

L60

VORDERFEDER

ROAD SPRING FRONT

2560

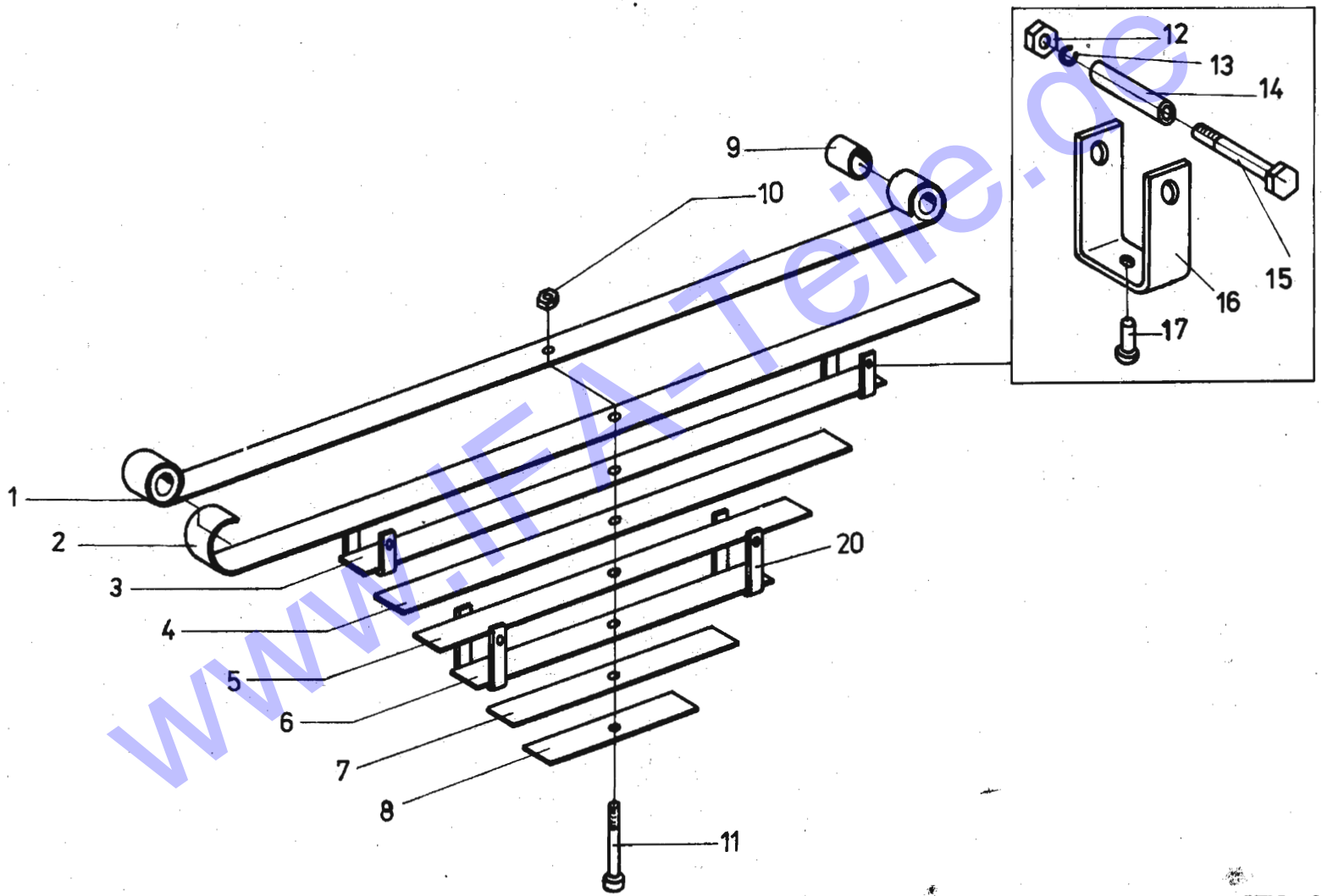

www.IFA-Teile.de

IFA-SERVICE

IFA L60

VORDERFEDER - EINZELTEILE
ROAD SPRING FRONT - COMPONENTS

88101
2560

BGR ASS	BILD PICT.	BEST.-NR ORDER-NO	ZAK-NR	ST. QTY	BENENNUNG	DESCRIPTION	AB/FR. BIS/UP
2560	01	2560 015		1	HAUPTLAGE MIT BUCHSEN 1890X80X12	MAIN LEAF WITH BUSHES	86101
2560	02	2560 023		1	FEDERBLATT 1740X80X12	SPRING LEAF	86101
2560	03	2560 031		1	BUNDLAGE MIT FEDERKLAMMERN 1290X80X12	SHOULDER LEAF WITH LEAF CLAMPS	86101
2560	04	2560 048		1	FEDERBLATT 1090X80X12	SPRING LEAF	86101
2560	05	2560 056		1	FEDERBLATT 890X80X12	SPRING LEAF	86101
2560	06	2560 064		1	BUNDLAGE MIT FEDERKLAMMERN 700X80X12	SHOULDER LEAF WITH LEAF CLAMPS	86101
2560	07	2560 072		1	FEDERBLATT 510X80X12	SPRING LEAF	86101
2560	08	2560 080		1	FEDERBLATT 315X80X11	SPRING LEAF	86101
2560	09	2560 097		2	BUCHSE 32X40X78-PUR	BUSH	86101
2560	10	0922 292	1357211301 063014	1	SKT.-MUTTER TGL0-934 M16 -6	HEXAGON NUT	86101
2560	11	0951 408		1	FEDERSCHRAUBE AM16X10X120 TGL25750	CENTRE BOLT	86101
2560	12	0930 805	1357211205 063057	4	SKT.-MUTTER TGL0-934 M10 -6	HEXAGON NUT	86101
2560	13	0913 990	1357342002 020081	4	FEDERRING TGL 7403 B10	LOCK WASHER	86101
2560	14	0909 937		4	DISTANZH. TGL 39-274 15X1,2X81	SPACER SLEEVE	86101
2560	15	0903 667	1357111204 670607	4	SKT.-SCHR. TGL 0-931 M10X110 -4.8	HEX.HEAD SCREW	86101
2560	16	0950 038		2	FEDERKLAMMER A80X46 TGL 39-271	LEAF CLAMP	86101
2560	17	0951 416	1357411004 410055	4	HALBRUNDNIET 10X24 TGL 0-124	ROUND-HEAD RIVET	86101
2560	20	0950 046		2	FEDERKLAMMER A80X82 TGL 39-271	LEAF CLAMP	86101

www.IFA-Teile.de

L60

NOTIZEN

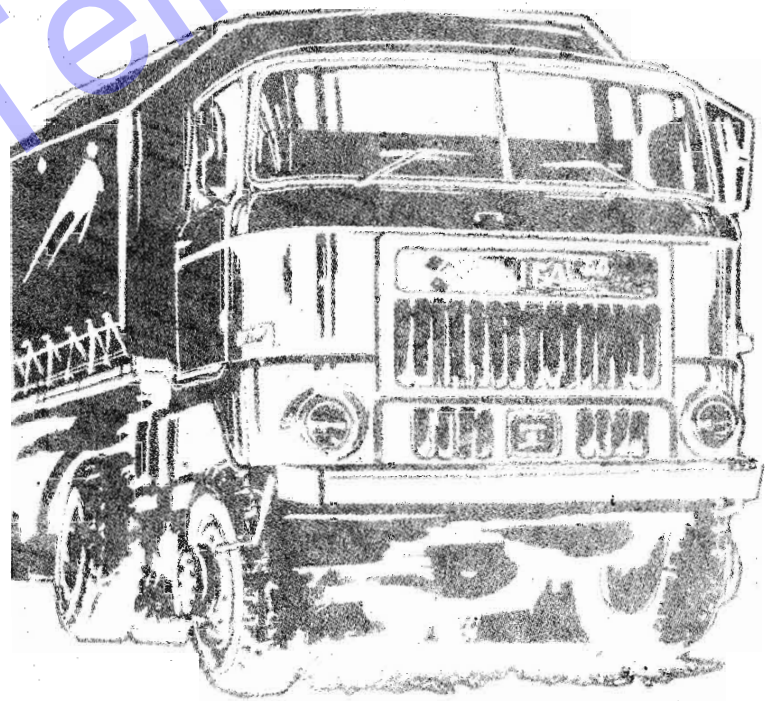

IFA-SERVICE

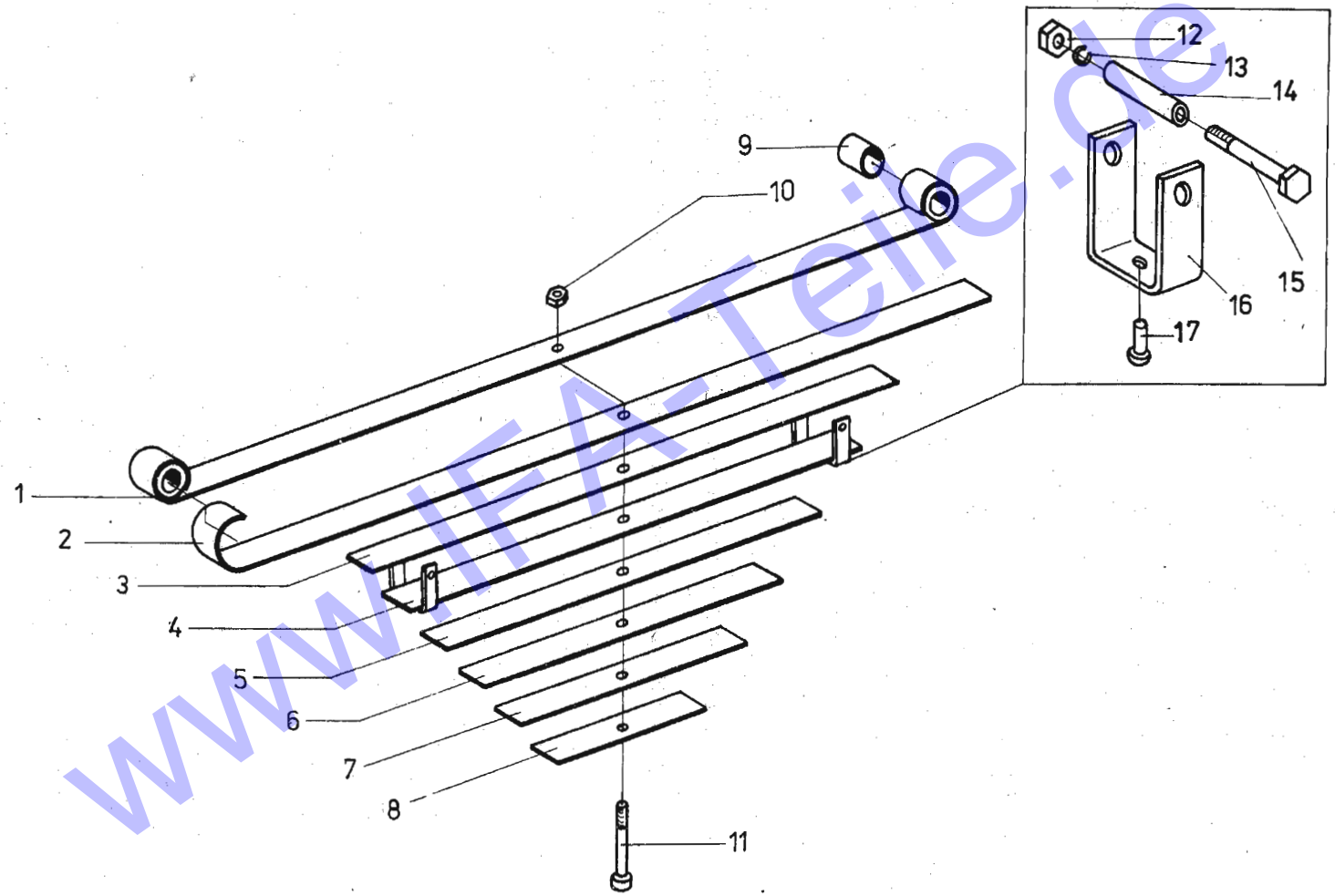

www.IFA-Teile.de

IFA L60 VORDERFEDER 88101
ROAD SPRING,FRONT 2563

BGR ASS	BILD PICT.	BEST.-NR ORDER-NO	ZAK-NR	ST. QTY	BENENNUNG	DESCRIPTION	AB/FR. BIS/UP
2563	01	2563 018		1	HAUPTLAGE MIT BUCHSEN 1890X80X12	MAIN LEAF WITH BUSHES	88101
2563	02	2563 026		1	FEDERBLATT 1820X80X12	SPRING LEAF	88101
2563	03	2563 034		1	FEDERBLATT 1340X80X12	SPRING LEAF	88101
2563	04	2563 042		1	BUNDLAGE 1130X80X12 MIT FEDERKLAMMERN	SHOULDER LEAF WITH LEAF CLAMPS	88101
2563	05	2563 050		1	FEDERBLATT 920X80X12	SPRING LEAF	88101
2563	06	2563 067		1	FEDERBLATT 720X80X12	SPRING LEAF	88101
2563	07	2563 075		1	FEDERBLATT 520X80X12	SPRING LEAF	88101
2563	08	2560 080		1	FEDERBLATT 315X80X12	SPRING LEAF	88101
2563	09	2560 097		2	BUCHSE 32X40X78-PUR	BUSH	88101
2563	10	0922 292		1	SKT.-MUTTER TGL0-934 M16 -6	HEXAGON NUT	88101
2563	11	0951 408		1	FEDERSCHRAUBE AM16X10X120 TGL25750	CENTRE BOLT	88101
2563	12	0930 805		4	SKT.-MUTTER TGL0-934 M10 -6	HEXAGON NUT	88101
2563	13	0913 990		4	FEDERRING TGL 7403 B10	SPRING WASHER	88101
2563	14	0909 937		4	DISTANZH. TGL 39-274 15X1,2X81	SPACER SLEEVE	88101
2563	15	0903 667		4	SKT.-SCHR. TGL 0-931 M10X110 -4.8	HEX.HEAD SCREW	88101
2563	16	0930 493		2	FEDERKLAMMER A80X60 TGL 39-271	LEAF CLAMP	88101
2563	17	0951 416		2	HALBRUNDNIET 10X24 TGL 0-124	ROUND-HEAD RIVET	88101

www.IFA-Teile.de

IFA L60

NOTIZEN

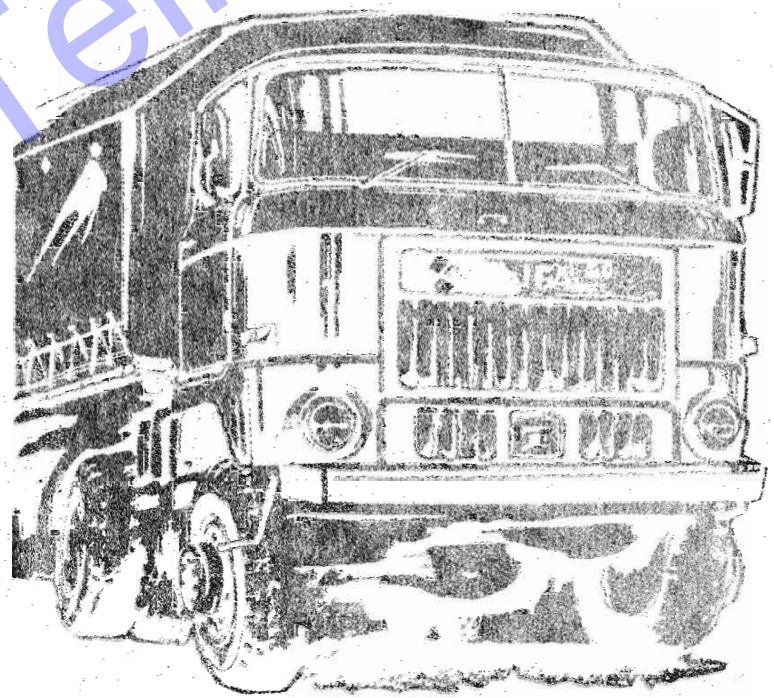

IFA-SERVICE

L60

HINTERFEDER – EINBAU

REAR SPRING REAR ASSEMBLY

2570

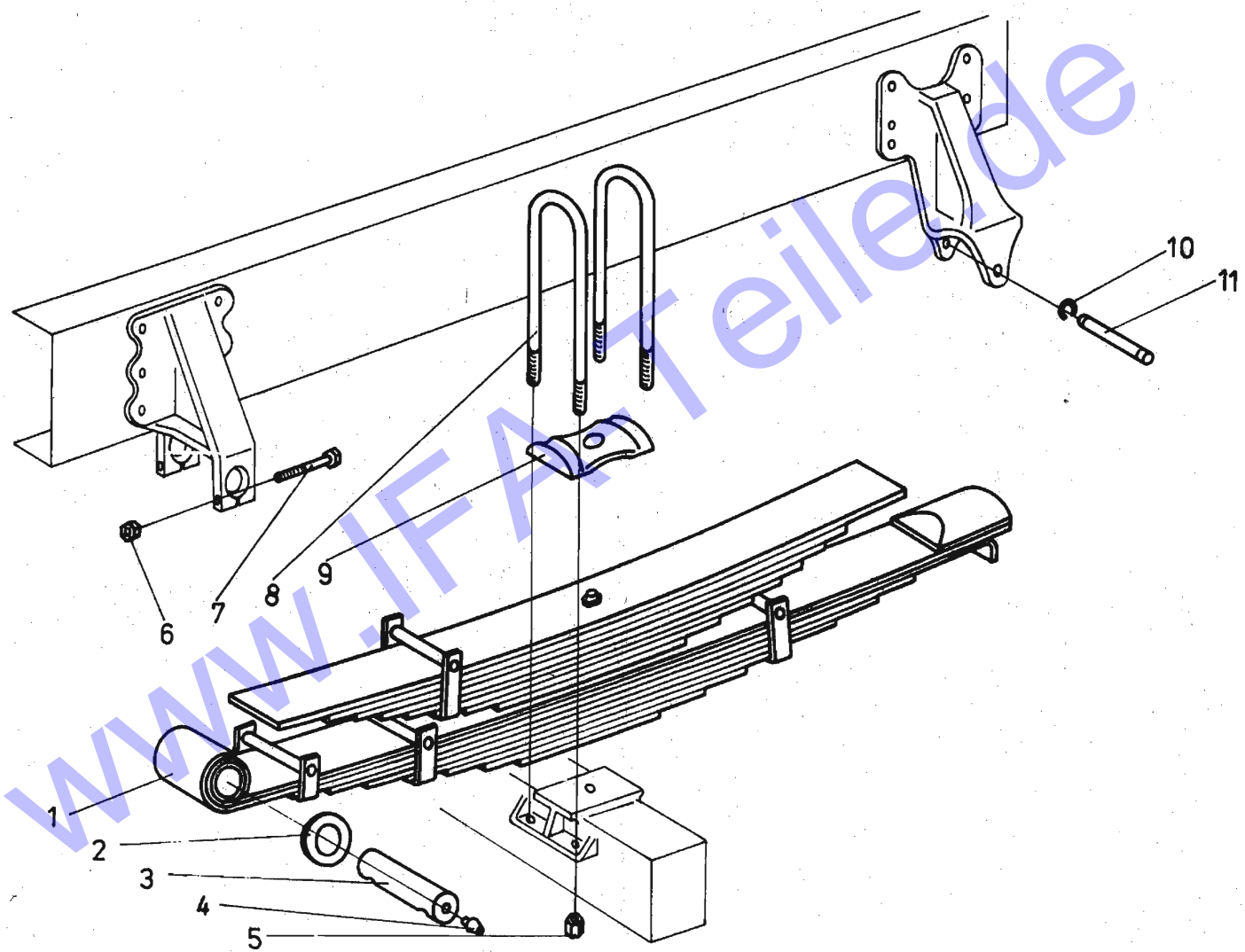

www.IFA-Teile.de

IFA-SERVICE

HINTERFEDER 88101

IFA L60 ROAD SPRING REAR 2570

BGR ASS	BILD PICT.	BEST.-NR ORDER-NO	ZAK-NR	ST. QTY	BENENNUNG	DESCRIPTION	AB/FR. BIS/UP
2570	01	2570 017	1357755210 100241	2	HINTERFEDER 10/9 LAGEN/LEAVES	ROAD SPRING,REAR	86101
2570	02	2550 038	1342919219 326806	8	BEILAGE 58X32X2,4	SPACER	86101
2570	03	2570 033	1342919219 328406	2	FEDERBOLZEN HINTEN 32X158	SPRING BOLT REAR	86101
2570	04	0920 885	1351611208 037019	2	KEGELSCHMIERKOPF A10 TGL 0-71412	CONIC. GREASE NIPPLE	86101
2570	05	2550 054		8	HOHE SKT.-MUTTER M20X1,5-8 30 MM LG. 20X1,5X30	HEXAGON NUT	86101
2570	06	0904 836	1357211205 083066	4	SKT.-MUTTER TGL0-934 M10 -10	HEXAGON NUT	86101
2570	07	0933 496	1357111204 173627	4	SKT.-SCHR. TGL 0-931 M10X65 -8.8	HEX.HEAD SCREW	86101
2570	08	2570 082	1342919219 355906	4	FEDERBUEGEL HINTEN B111X160X375	U-BOLT REAR	86101
2570	09	2570 090	1342919219 351606	2	FEDERSPANNPLATTE HINTEN	TENSION PLATE REAR	86101
2570	10	0902 022	1357344008 018192	4	SICHERUNGSRING 20 TGL 0-471	CIRCLIP	86101
2570	11	0285 600	1342919200 252106	2	BOLZEN 20X145	BOLT	86101

www.IFA-Teile.de

L60

NOTIZEN

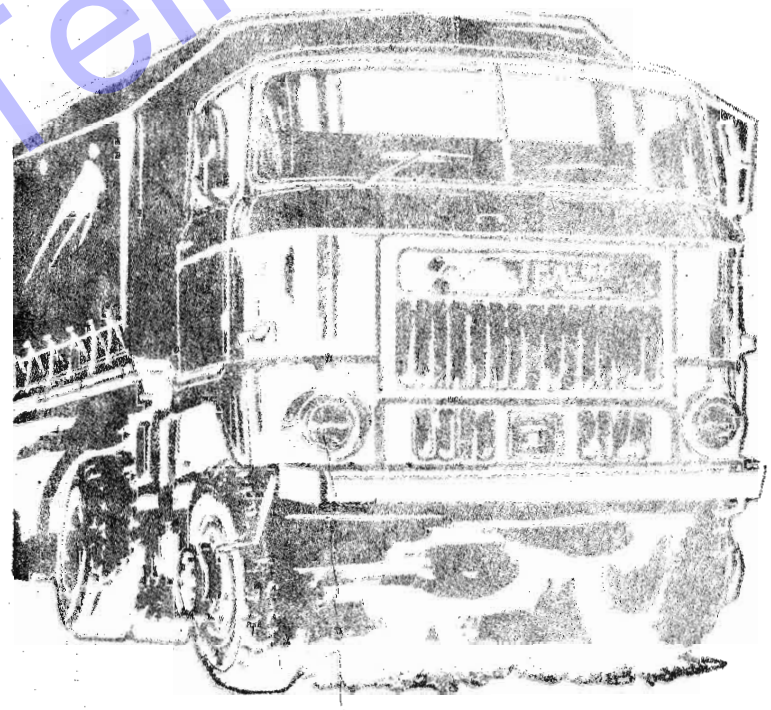

IFA-SERVICE

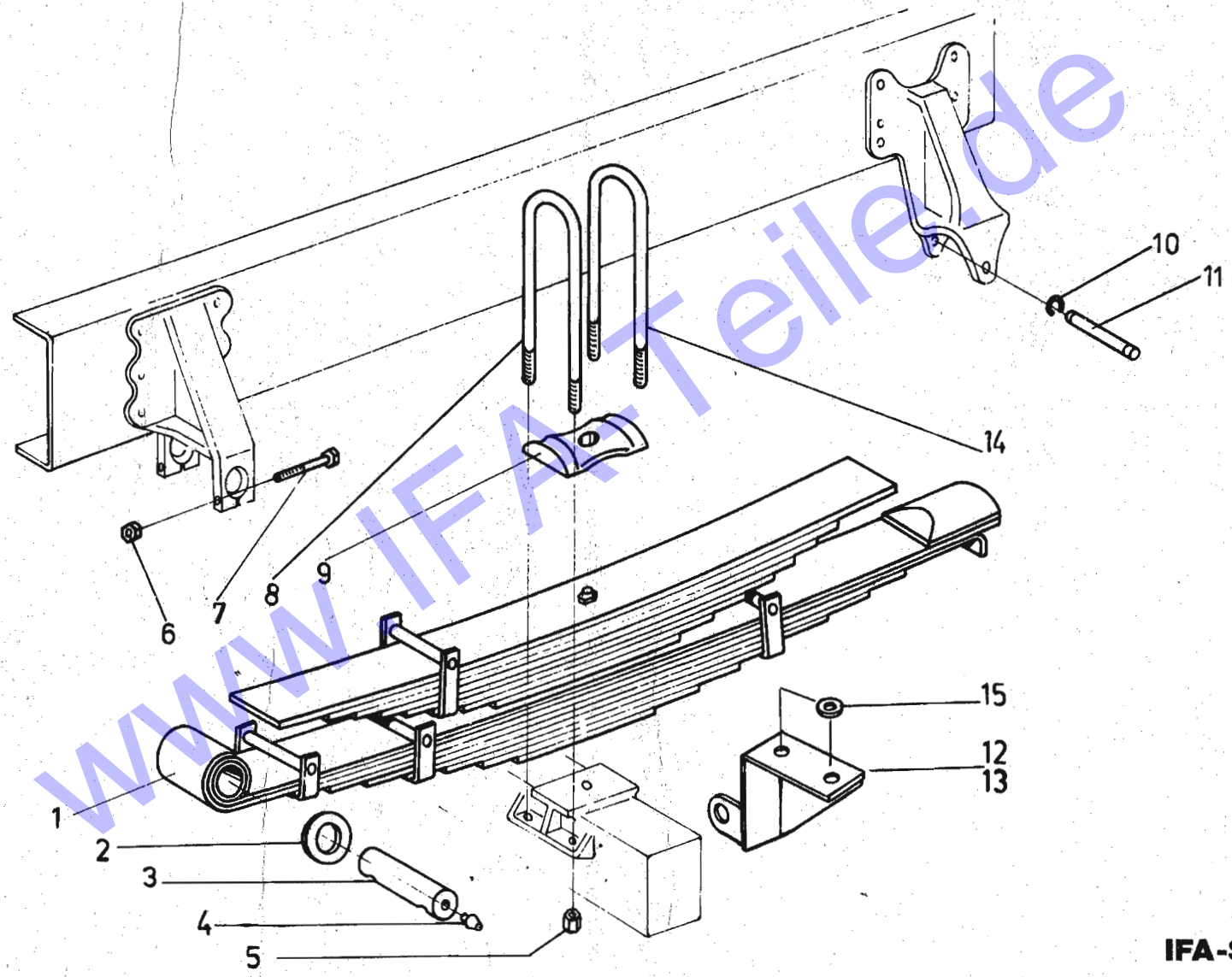

www.IFA-Teile.de

HINTERFEDER 88101

IFA L60 ROAD SPRING,REAR 2573

BGR ASS	BILD PICT.	BEST.-NR ORDER-NO	ZAK-NR	ST. QTY	BENENNUNG	DESCRIPTION	AB/FR. BIS/UP
2573	01	2570 017	1357755210 100241	2	HINTERFEDER	ROAD SPRING,REAR	88041
2573	02	2550 038	1342919219 326806	8	BEILAGE	SPACER	88041
2573	03	2570 033	1342919219 328406	2	FEDERBOLZEN HINTEN	SPRING BOLT REAR	88041
2573	04	0920 885	1351611208 037019	2	KEGELSCHMIERKOPF A10 TGL 0-71412	CONIC. GREASE NIPPLE	88041
2573	05	2550 054		8	HOHE SKT.-MUTTER M20X1,5-8 30 MM LG.	HEXAGON NUT	88041
2573	06	0904 836		4	SKT.-MUTTER TGL0-934 M10 -10	HEXAGON NUT	88041
2573	07	0933 496	1357111204 173627	4	SKT.-SCHR. TGL 0-931 M10X 65 -8.8	HEX.HEAD SCREW	88041
2573	08	2570 082	1342919219 355906	2	FEDERBUEGEL HINTEN B111X160X375	U-BOLT REAR	88041
2573	09	2570 090	1342919219 351606	2	FEDERSPANNPLATTE HINTEN	TENSION PLATE REAR	88041
2573	11	0285 600	1342919200 252106	2	BOLZEN	BOLT	88041
2573	12	2573 124	1342912295 003206	1	STOSZDAEMPFERKONSOL UNTEN LINKS	SHOCK ABS.BRACKET LOWER LH	88041
2573	13	2573 132	1342912295 006706	1	STOSZDAEMPFERKONSOL UNTEN RECHTS	SHOCK ABS.BRACKET LOWER RH	88041
2573	14	2573 140	1342912295 011206	2	FEDERBUEGEL HINTEN B111X160X385	U-BOLT REAR	88041
2573	15	0922 774		4	SCHEIBE TGL 17774 21 -ST	WASHER	88041

www.IFA-Teile.de

L60

NOTIZEN

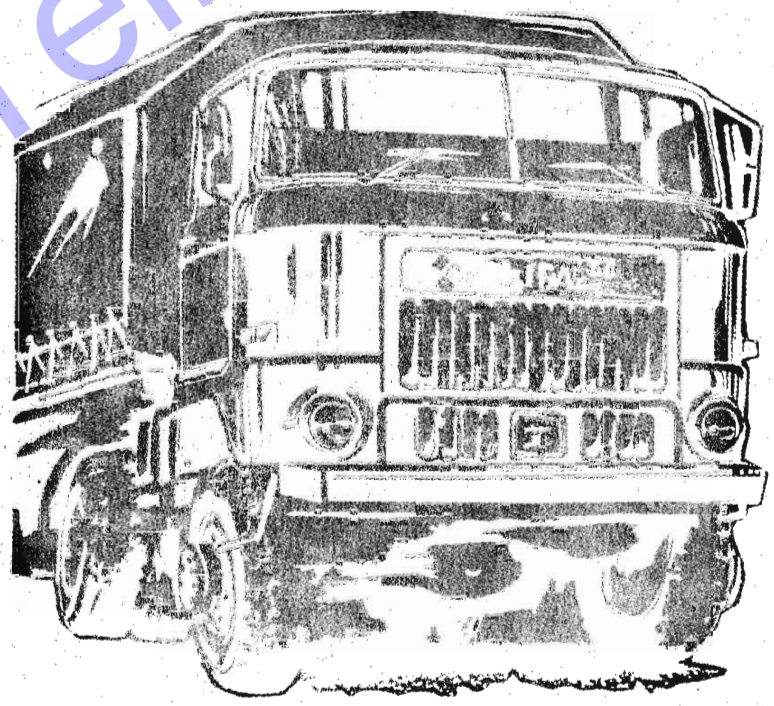

IFA-SERVICE

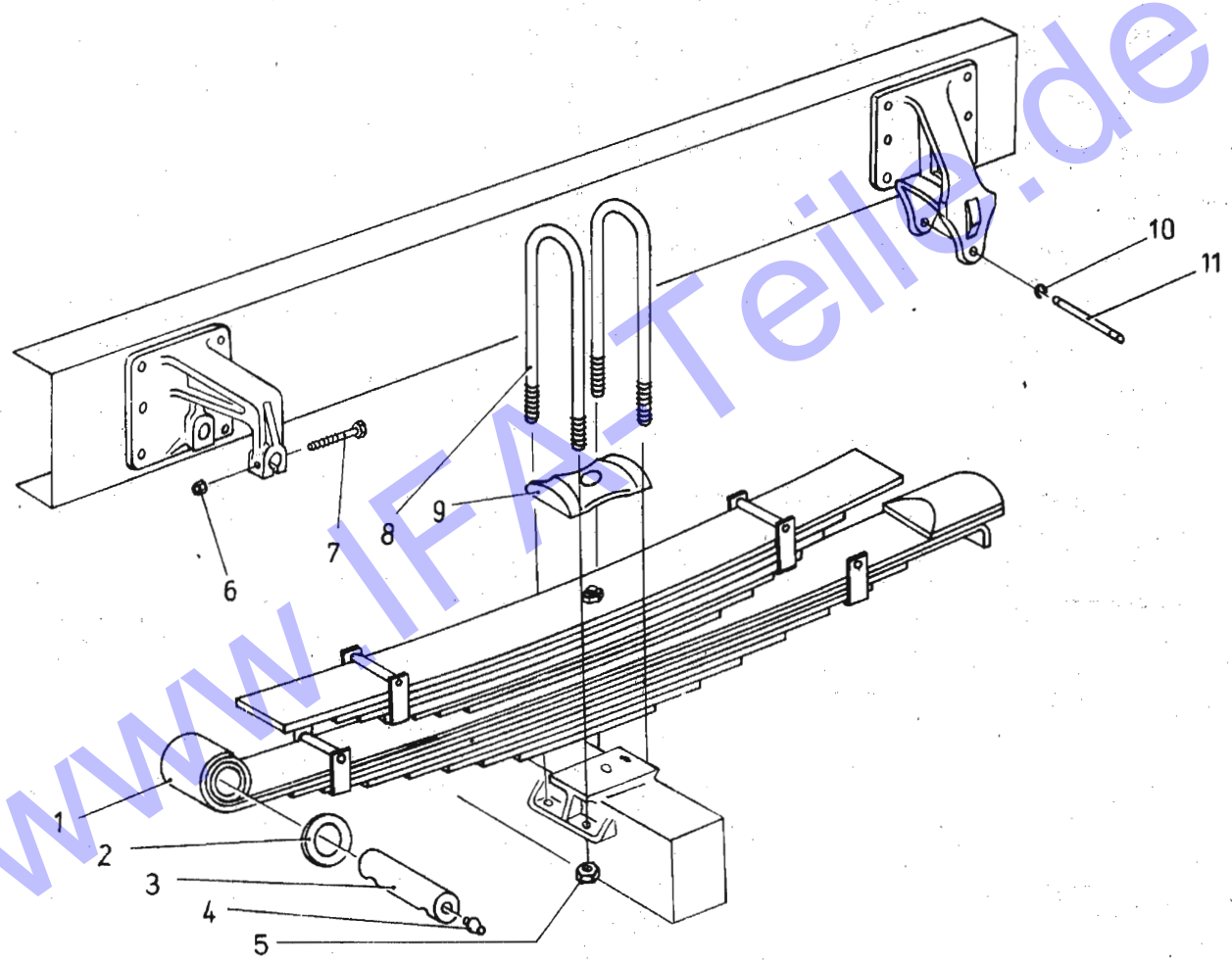

www.IFA-Teile.de

HINTERFEDER 88101

IFA L60 ROAD SPRING,REAR 2573

BGR ASS	BILD PICT.	BEST.-NR ORDER-NO	ZAK-NR	ST. QTY	BENENNUNG	DESCRIPTION	AB/FR. BIS/UP
2573	01	2570 017	1357755210 100241	2	HINTERFEDER	ROAD SPRING,REAR	88041
2573	02	2550 038	1342919219 326806	8	BEILAGE	SPACER	88041
2573	03	2570 033	1342919219 328406	2	FEDERBOLZEN HINTEN	SPRING BOLT REAR	88041
2573	04	0920 885	1351611208 037019	2	KEGELSCHMIERKOPF A10 TGL 0-71412	CONIC. GREASE NIPPLE	88041
2573	05	2550 054		8	HOHE SKT.-MUTTER M20X1,5-8 30 MM LG.	HEXAGON NUT	88041
2573	06	0904 836		4	SKT.-MUTTER TGL0-934 M10 -10	HEXAGON NUT	88041
2573	07	0933 496	1357111204 173627	4	SKT.-SCHR. TGL 0-931 M10X 65 -8.8	HEX.HEAD SCREW	88041
2573	08	2570 082	1342919219 355906	2	FEDERBUEGEL HINTEN B111X160X375	U-BOLT REAR	88041
2573	09	2570 090	1342919219 351606	2	FEDERSPANNPLATTE HINTEN	TENSION PLATE REAR	88041
2573	11	0285 600	1342919200 252106	2	BOLZEN	BOLT	88041
2573	12	2573 124	1342912295 003206	1	STOSZDAEMPFERKONSOL UNTEN LINKS	SHOCK ABS.BRACKET LOWER LH	88041
2573	13	2573 132	1342912295 006706	1	STOSZDAEMPFERKONSOL UNTEN RECHTS	SHOCK ABS.BRACKET LOWER RH	88041
2573	14	2573 140	1342912295 011206	2	FEDERBUEGEL HINTEN B111X160X385	U-BOLT REAR	88041
2573	15	0922 774		4	SCHEIBE TGL 17774 21 -ST	WASHER	88041

www.IFA-Teile.de

L60

NOTIZEN

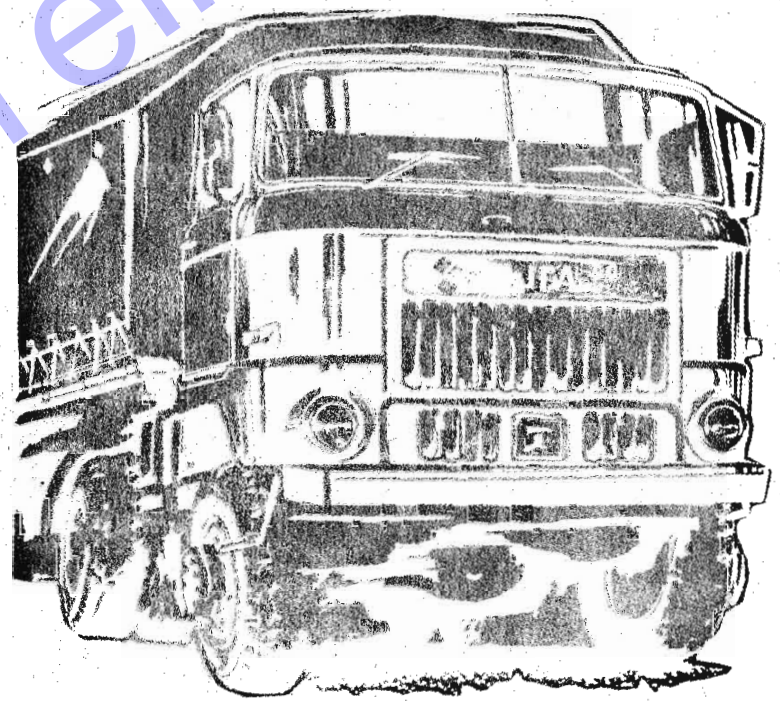

IFA-SERVICE

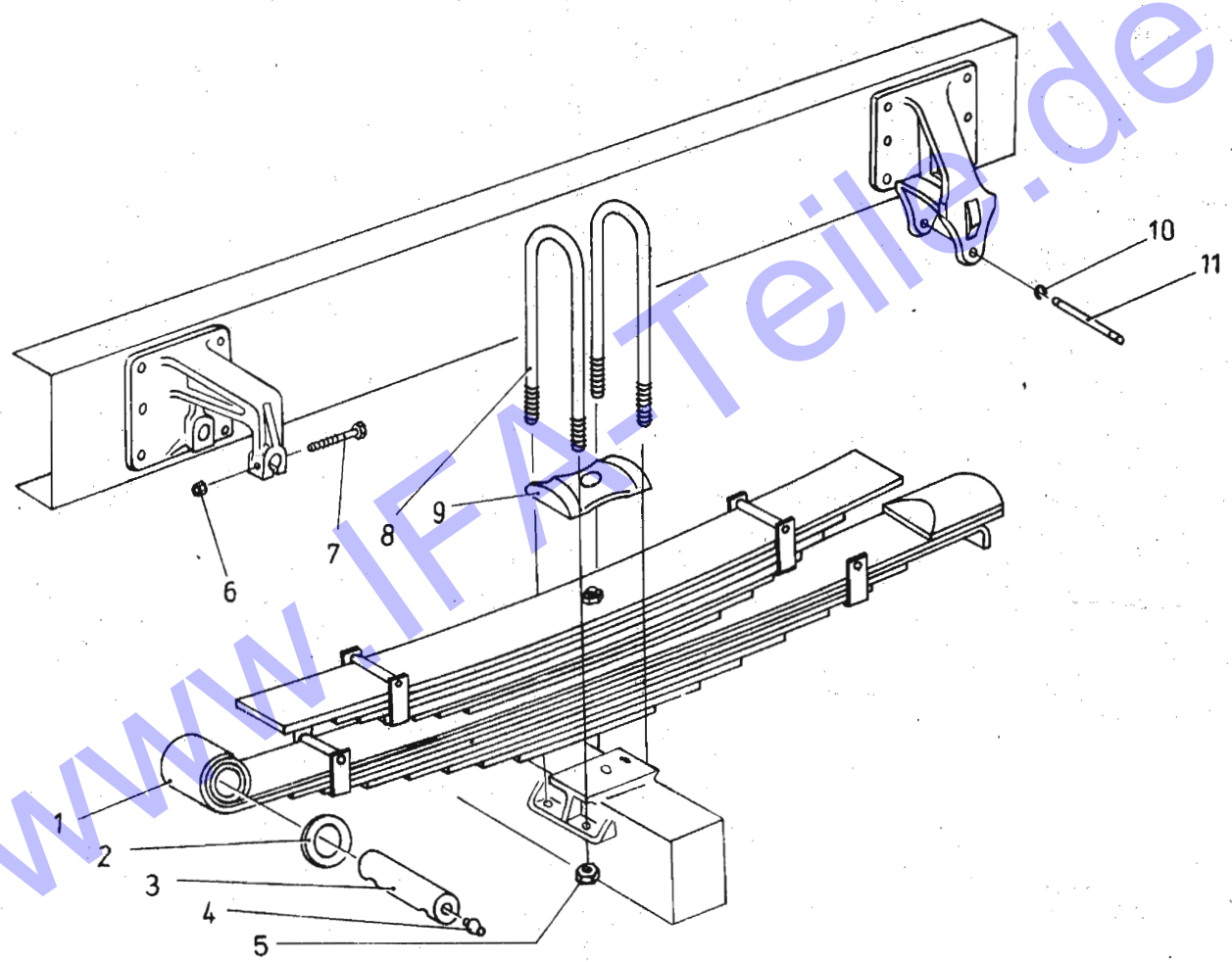

www.IFA-Teile.de

IFA L60

HINTERFEDER
ROAD SPRING,REAR

88101
2576

BGR ASS	BILD PICT.	BEST.-NR ORDER-NO	ZAK-NR	ST. QTY	BENENNUNG	DESCRIPTION	AB/FR. BIS/UP
2576	01	2576 014		2	HINTERFEDER 10/7 LAGEN	ROAD SPRING,REAR 10/7 LEAFS	88101
2576	02	2550 038		8	BEILAGE 58X32X2,4	SPACER	88101
2576	03	2570 033		2	FEDERBOLZEN HINTEN	SPRING BOLT REAR	88101
2576	04	0920 885		2	KEGELSCHMIERKOPF A10 TGL 0-71412	CONIC. GREASE NIPPLE	88101
2576	05	2550 054		8	HOHE SKT.-MUTTER M20X1,5-8 30 MM LG.	HEXAGON NUT	88101
2576	06	0904 836		4	SKT.-MUTTER TGL0-934 M10 -10	HEXAGON NUT	88101
2576	07	0933 496		4	SKT.-SCHR. TGL 0-931 M10X 65 -8.8	HEX.HEAD SCREW	88101
2576	08	2576 088		4	FEDERBUEGEL HINTEN B111X160X355	U-BOLT REAR	88101
2576	09	2576 090		2	FEDERSPANNPLATTE HINTEN	TENSION PLATE REAR	88101
2576	10	0902 022		2	SICHERUNGSRING 20 TGL 0-471	CIRCLIP	88101
2576	11	0285 600		2	BOLZEN	BOLT	88101

www.IFA-Teile.de

L60

NOTIZEN

IFA-SERVICE

HINTERFEDER
ROAD SPRING REAR

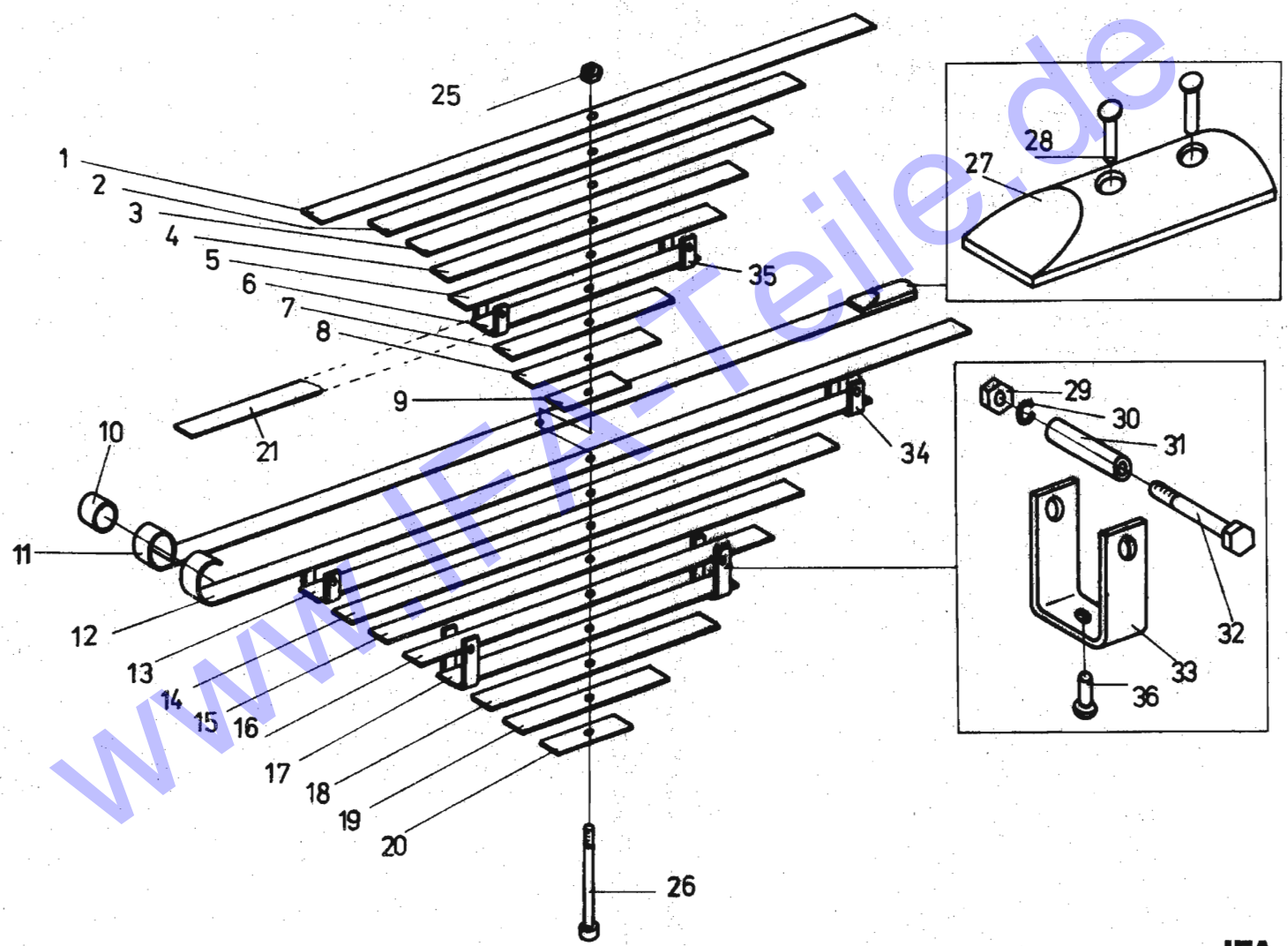

www.IFA-Teile.de

BGR ASS	BILD PICT.	BEST.-NR ORDER-NO	ZAK-NR	ST. QTY	BENENNUNG	DESCRIPTION	AB/FR. BIS/UP
2580	01	2580 010		1	FEDERBLATT 1320X90X10	SPRING LEAF	86101
2580	02	2580 027		1	FEDERBLATT 1040X90X10	SPRING LEAF	86101
2580	03	2580 035		1	FEDERBLATT 930X90X10	SPRING LEAF	86101
2580	04	2580 043		1	FEDERBLATT 820X90X10	SPRING LEAF	86101
2580	05	2580 051		1	FEDERBLATT 590X90X10	SPRING LEAF	86101
2580	06	2580 068		1	BUNDLAGE MIT FEDERKLAMMERN 710X90X10	SHOULDER LEAF WITH LEAF CLAMPS	86101
2580	07	2580 076		1	FEDERBLATT 480X90X10	SPRING LEAF	86101
2580	08	2580 084		1	FEDERBLATT 370X90X10	SPRING LEAF	86101
2580	09	2580 092		1	FEDERBLATT 260X90X10	SPRING LEAF	86101
2580	10	2580 107		1	BUCHSE 32X40X88-PUR	BUSH	86101
2580	11	2580 115		1	HAUPTLAGE MIT BUCHSE 1930X90X12	MAIN LEAF WITH BUSHES	86101
2580	12	2580 123		1	FEDERBLATT 1900X90X12	SPRING LEAF	86101
2580	13	2580 131		1	BUNDLAGE MIT FEDERKLAMMERN 1420X90X12	SHOULDER LEAF WITH LEAF CLAMPS	86101
2580	14	2580 148		1	FEDERBLATT 1270X90X12	SPRING LEAF	86101
2580	15	2580 156		1	FEDERBLATT 1110X90X12	SPRING LEAF	86101
2580	16	2580 164		1	FEDERBLATT 950X90X12	SPRING LEAF	86101
2580	17	2580 172		1	BUNDLAGE MIT FEDERKLAMMERN 950X90X12	SHOULDER LEAF WITH LEAF CLAMPS	86101
2580	18	2580 180		1	FEDERBLATT 630X90X12	SPRING LEAF	86101
2580	19	2580 197		1	FEDERBLATT 470X90X12	SPRING LEAF	86101
2580	20	2580 203		1	FEDERBLATT 300X90X10,8	SPRING LEAF	86101

IFA L60 HINTERFEDER - EINZELTEILE
ROAD SPRING REAR - COMPONENTS
88101
2580

BGR ASS	BILD PICT.	BEST.-NR ORDER-NO	ZAK-NR	ST. QTY	BENENNUNG	DESCRIPTION	AB/FR. BIS/UP
2580	25	0922 292	1357211301 063014	1	SKT.-MUTTER TGL0-934 M16 -6	HEXAGON NUT	86101
2580	26	0951 344		1	FEDERSCHRAUBE AM16X10X230 TGL25750	CENTRE BOLT	86101
2580	27	2580 277		1	FEDERGLEITSTUECK	SPRING SLIDING PIECE	86101
2580	28	0951 352		2	SENKNIET MST 44 12X34 TGL 0-302	C'SUNK RIVET	86101
2580	29	0930 805	1357211205 063057	6	SKT.-MUTTER TGL0-934 M10 -6	HEXAGON NUT	86101
2580	30	0913 990	1357342002 020081	6	FEDERRING TGL 7403 B10	LOCK WASHER	86101
2580	31	0909 945		6	DISTANZH. TGL 39-274 15X1,2X91,5	SPACER SLEEVE	86101
2580	32	0951 385	1357111204 670615	6	SECHSKANTSCHRAUBE M10X120 TGL 0-931-4*	HEX.HEAD SCREW	86101
2580	33	0957 903		2	FEDERKLAMMER AV90X82 TGL 39-271	LEAF CLAMP	86101
2580	34	0950 054		2	FEDERKLAMMER AV90X46 TGL 39-271	LEAF CLAMP	86101
2580	35	0957 897		2	FEDERKLAMMER A 90X60 TGL 39-271	LEAF CLAMP	86101
2580	36	0951 377	1357411004 410362	6	HALBRUNDNIET 10X18 TGL 0-124-MU8	ROUND-HEAD RIVET	86101

www.IFA-Teile.de

HINTERFEDER
ROAD SPRING REAR

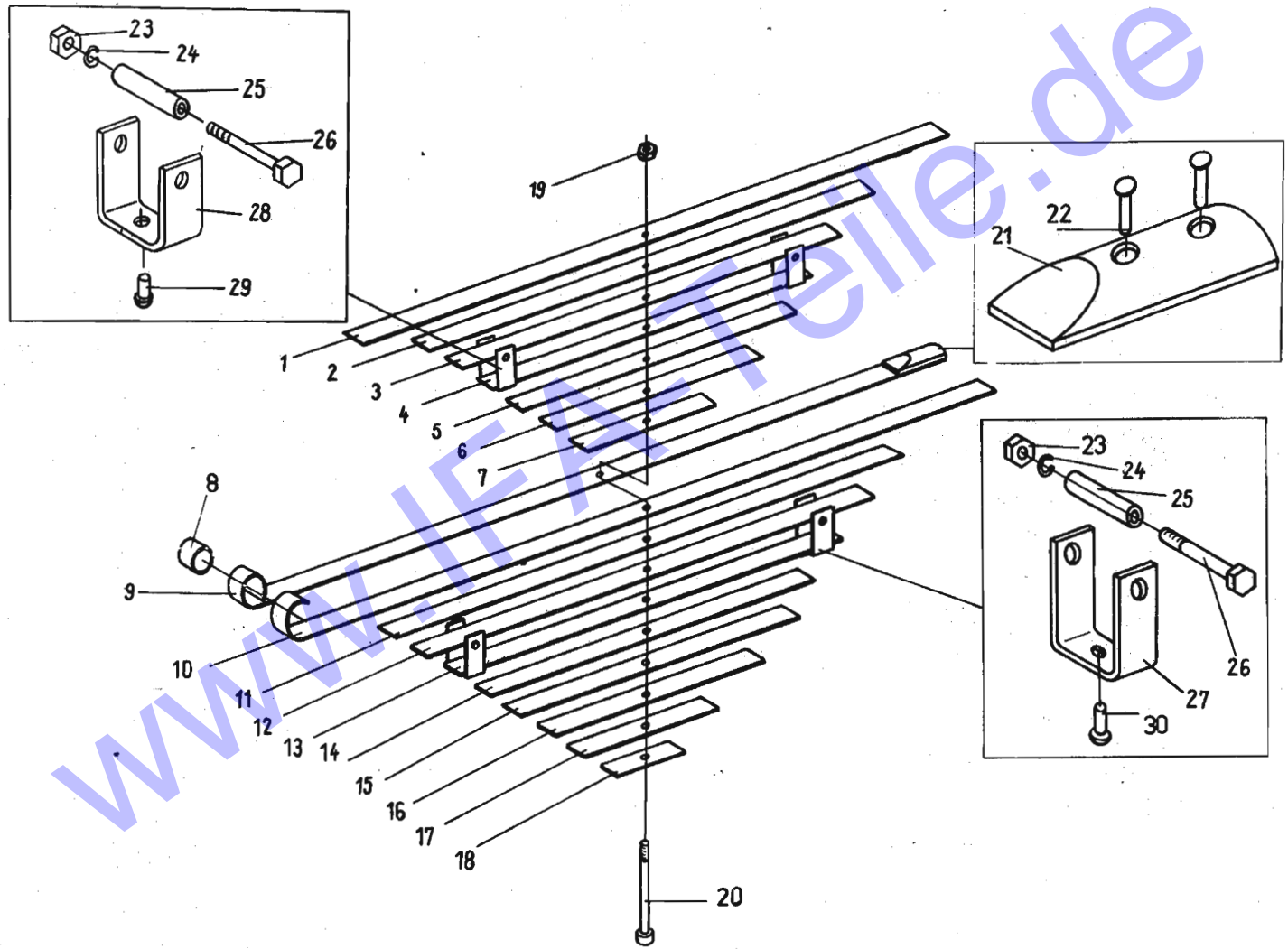

www.IFA-Teile.de

IFA L60

HINTERFEDER
ROAD SPRING,REAR

88101
2583

BGR ASS	BILD PICT.	BEST.-NR ORDER-NO	ZAK-NR	ST. QTY	BENENNUNG	DESCRIPTION	AB/FR. BIS/UP
2583	01	2580 010		1	FEDERBLATT 1320X90X10	SPRING LEAF	88101
2583	02	2583 021		1	FEDERBLATT 1010X90X10	SPRING LEAF	88101
2583	03	2583 038		1	FEDERBLATT 870X90X10	SPRING LEAF	88101
2583	04	2583 046		1	BUNDLAGE 710X90X10 MIT FEDERKLAMMERN	SHOULDER LEAF WITH LEAF CLAMPS	88101
2583	05	2580 051		1	FEDERBLATT 590X90X10	SPRING LEAF	88101
2583	06	2583 062		1	FEDERBLATT 430X90X10	SPRING LEAF	88101
2583	07	2583 070		1	FEDERBLATT 290X90X10	SPRING LEAF	88101
2583	08	2580 107		1	BUCHSE 32X40X88-PUR	BUSH WITH BUSH	88101
2583	09	2580 115		1	HAUPTLAGE 1930X90X12 MIT BUCHSE	MAIN LEAF WITH BUSH	88101
2583	10	2580 123		1	FEDERBLATT 1900X90X12	SPRING LEAF	88101
2583	11	2583 118		1	FEDERBLATT 1420X90X12	SPRING LEAF	88101
2583	12	2580 148		1	FEDERBLATT 1270X90X12	SPRING LEAF	88101
2583	13	2583 134		1	BUNDLAGE 1110X90X12 MIT FEDERKLAMMERN	SHOULDER LEAF WITH LEAF CLAMPS	88101
2583	14	2583 142		1	FEDERBLATT 950X90X12	SPRING LEAF	88101
2583	15	2580 164		1	FEDERBLATT 790X90X12	SPRING LEAF	88101
2583	16	2580 180		1	FEDERBLATT 630X90X12	SPRING LEAF	88101
2583	17	2580 197		1	FEDERBLATT 470X90X12	SPRING LEAF	88101
2583	18	2580 203		1	FEDERBLATT 300X90X10,8	SPRING LEAF	88101
2583	19	0922 292		1	SKT.-MUTTER TGL0-934 M16 -6	HEXAGON NUT	88101
2583	20	0964 605		1	FEDERSCHRAUBE AM16X10X210 TGL25750	CENTRE BOLT	88101

IFA L60

HINTERFEDER
ROAD SPRING,REAR

88101
2583

BGR ASS	BILD PICT.	BEST.-NR ORDER-NO	ZAK-NR	ST. QTY	BENENNUNG	DESCRIPTION	AB/FR. BIS/UP
2583	21	2580 277		1	FEDERGLEITSTUECK	SPRING SLIDING PIECE	88101
2583	22	0951 352		2	SENKNIET TGL 0-302 12X34 -MST 44	C'SUNK RIVET	88101
2583	23	0930 805		3	SKT.-MUTTER TGL0-934 M10 -6	HEXAGON NUT	88101
2583	24	0913 990		3	FEDERRING TGL 7403 B10	SPRING WASHER	88101
2583	25	0909 945		3	DISTANZH. TGL 39-274 15X1,2X91,5	SPACER SLEEVE	88101
2583	26	0951 385		3	SKT.-SCHR. TGL 0-931 M10X120 -4.8	HEX.HEAD SCREW	88101
2583	27	0964 566		2	FEDERKLAMMER A90X70 TGL 39-271	LEAF CLAMP	88101
2583	28	0964 613		1	FEDERKLAMMER M90X50 TGL 39-271	LEAF CLAMP	88101
2583	29	0901 206		1	HALBRUNDNIET 10X22 TGL 0-124-MU8	ROUND-HEAD RIVET	88101
2583	30	0951 416		1	HALBRUNDNIET 10X24 TGL 0-124	ROUND-HEAD RIVET	88101

www.IFA-Teile.de

L60

SCHWINGUNGSDÄMPFER
SHOCK ABSORBER FRONT

2590 – 2592

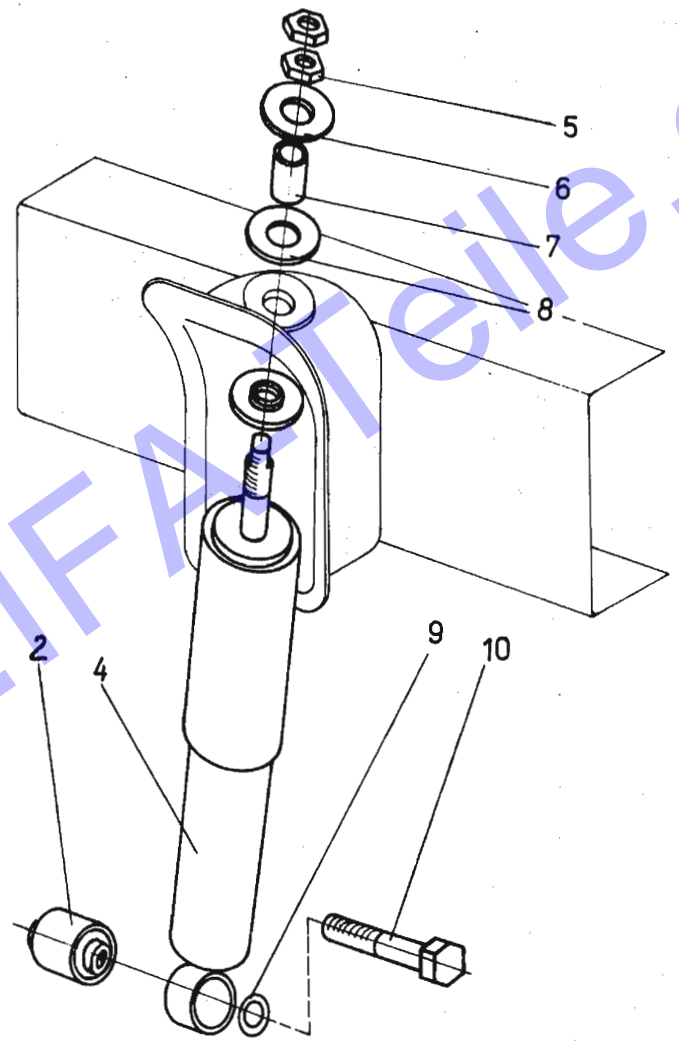

www.IFA-Teile.de

IFA-SERVICE

IFA L60

SCHWINGUNGSDAEMPFER VORN
SHOCK ABSORBER FRONT

88101
2590 - 2592

BGR ASS	BILD PICT.	BEST.-NR ORDER-NO	ZAK-NR	ST. QTY	BENENNUNG	DESCRIPTION	AB/FR. BIS/UP
2590	02	2590 020		2	SILENTBLOCK	RUBBER BUSH	86101
2590	05	0905 017	1357211301 083111	4	SKT.-MUTTER TGL0-934 M16X1,5 -8	HEXAGON NUT	86101
2590	06	2590 061		2	HALTETELLER 73X17X4,5	RETAINING PLATE	86101
2590	07	2590 078		2	BUCHSE 13.00.35.01 16X37	BUSH	86101
2590	08	2590 086		4	GUMMITELLER 57X20	RUBBER PLATE	86101
2590	09	0951 432	1357343005 043152	2	ZAHNSCH. TGL 0-6797 820	TOOTHED WASHER	86101
2590	10	0951 424	1357111300 410389	2	SKT.-SCHR. TGL 0-961 M20X1,5X 90 -10.9	HEX.HEAD SCREW	86101
2591	04	2590 045		2	SCHWINGUNGSDAEMPFER 510.0.48.03	SHOCK ABSORBER	86101
2592	04	2610 067		2	SCHWINGUNGSDAEMPFER 510.0.41.01	SHOCK ABSORBER	88101

www.IFA-Teile.de

L60

NOTIZEN

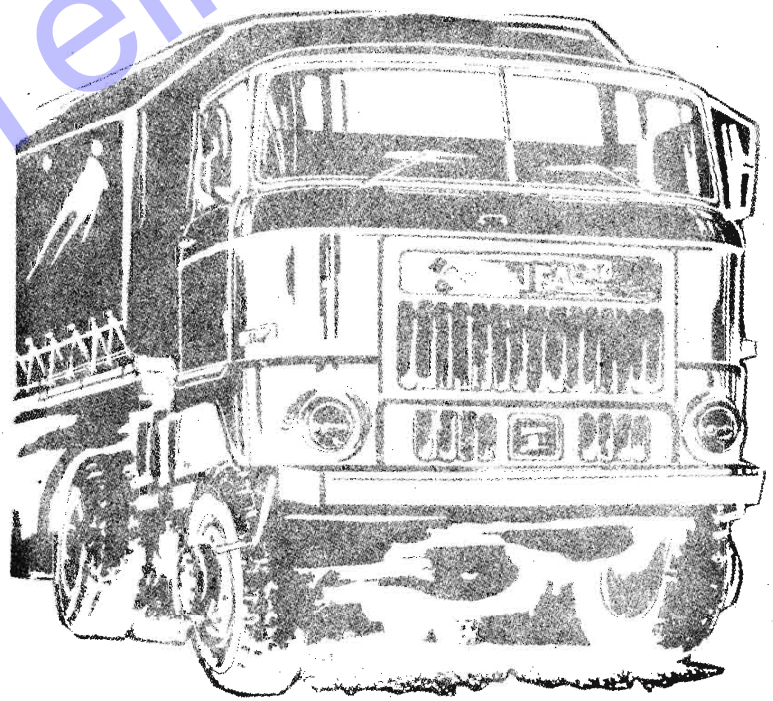

IFA-SERVICE

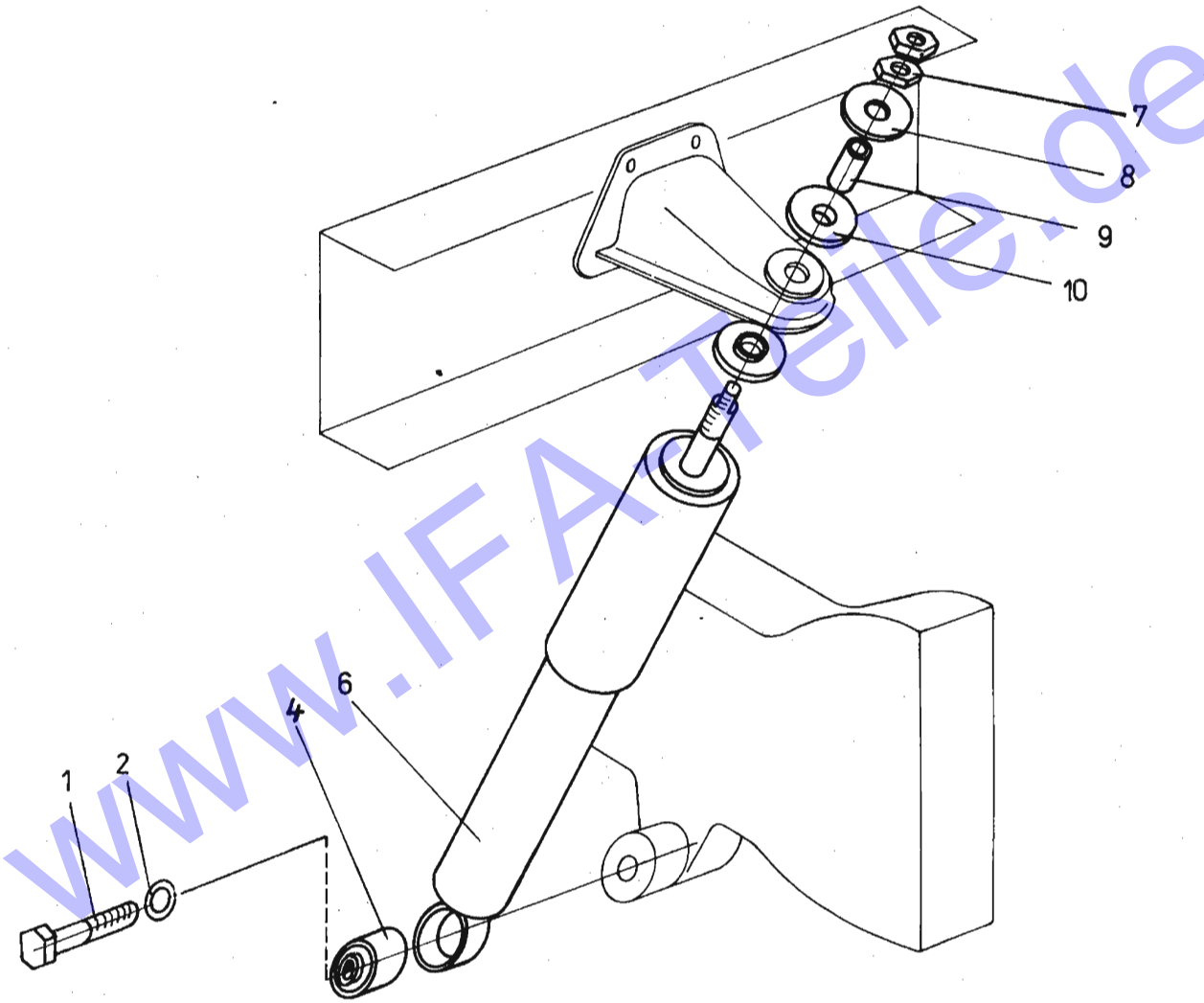

www.IFA-Teile.de

IFA L60

SCHWINGUNGSDAEMPFER HINTEN — 88101
SHOCK ABSORBER REAR — 2610

BGR ASS	BILD PICT.	BEST.-NR ORDER-NO	ZAK-NR	ST. QTY	BENENNUNG	DESCRIPTION	AB/FR. BIS/UP
2610	01	0951 424	1357111300 410389	2	SECHSKANTSCHR. -10.9 M20X1,5X90 TGL 0-961	HEX.HEAD SCREW	86101
2610	02	0951 432	1357343005 043152	2	ZAHNSCHEIBE B20 TGL 0-6797	TOOTHED WASHER	86101
2610	04	2590 020		2	SILENTBLOCK	RUBBER BUSH	86101
2610	06	2610 067		2	SCHWINGUNGSDAEMPFER 510.0.41.01	SHOCK ABSORBER	86101
2610	07	0905 017	1357211301 083111	4	SKT.-MUTTER TGL0-934 M16X1,5 -8	HEXAGON NUT	86101
2610	08	2590 061		2	HALTETELLER 13.00.31.01	RETAINING PLATE	86101
2610	09	2590 078		2	BUCHSE 16X37 13.00.35.01	BUSH	86101
2610	10	2590 086		4	GUMMITELLER 13.00.21.01	RUBBER PLATE	86101

www.IFA-Teile.de

L60

NOTIZEN

IFA-SERVICE

L60

SCHWINGUNGSDÄMPFER HINTEN
SHOCK ABSORBER REAR

2613

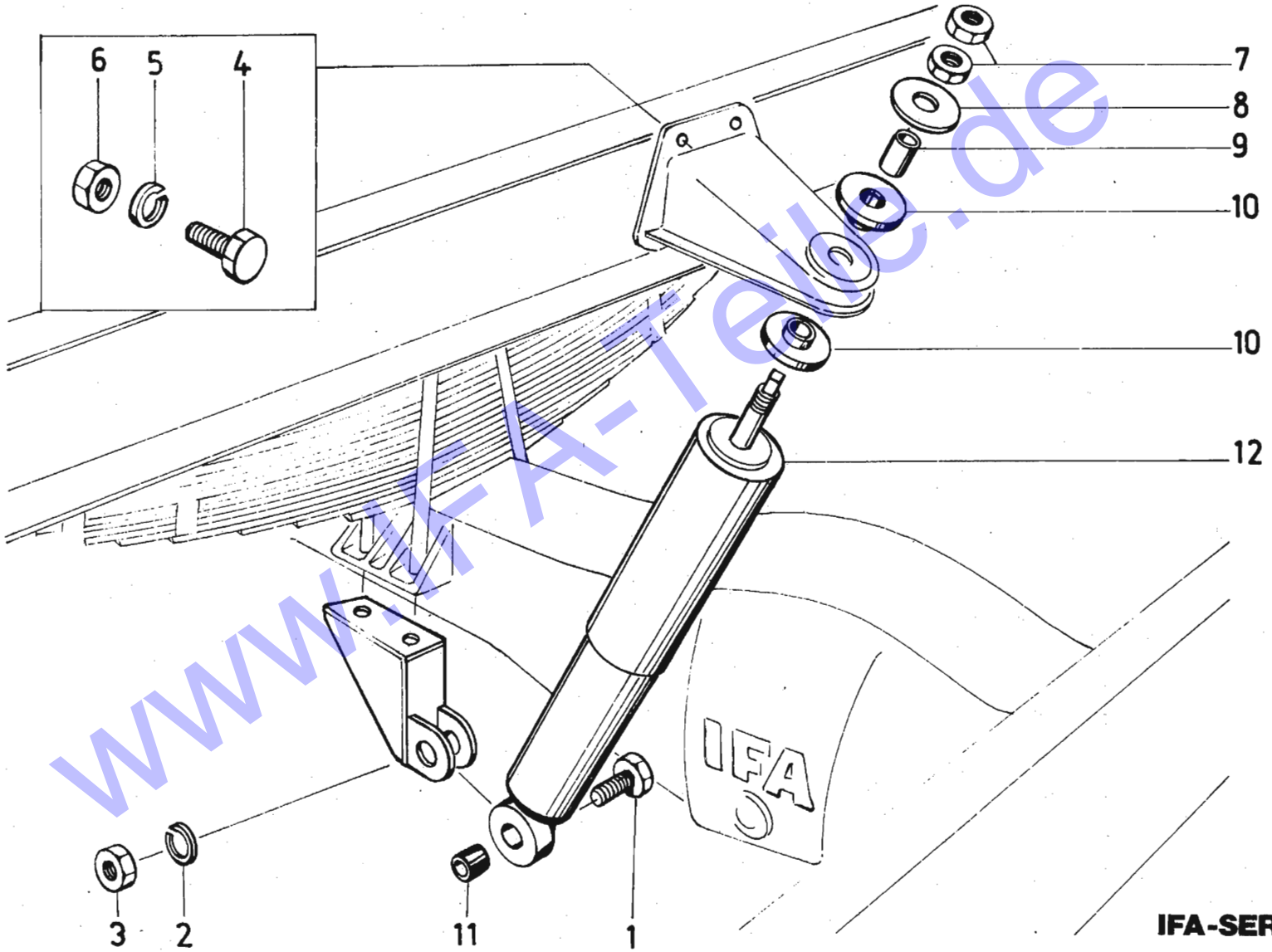

www.IFA-Teile.de

IFA L60

SCHWINGUNGSDAEMPFER HINTEN
SHOCK ABSORBER REAR

88101
2613

BGR ASS	BILD PICT.	BEST.-NR ORDER-NO	ZAK-NR	ST. QTY	BENENNUNG	DESCRIPTION	AB/FR. BIS/UP
2613	01	0958 463		2	SKT.-SCHR. TGL 0-961 M20X1,5X100 -10.9	HEX.HEAD SCREW	88041
2613	02	0938 484	1357342002 010123	2	FEDERRING TGL 7403 A20	LOCK WASHER	88041
2613	03	0964 252		2	SKT.-MUTTER TGL0-934 M20X1,5-10	HEXAGON NUT	88041
2613	04	0904 530		8	SKT.-SCHR. TGL 0-933 M12X 35 -8.8	HEX.HEAD SCREW	88041
2613	05	0914 018		8	FEDERRING TGL 7403 A12	LOCK WASHER	88041
2613	06	0904 877		8	SKT.-MUTTER TGL0-934 M12 -10	HEXAGON NUT	88041
2613	07	0905 017		4	SKT.-MUTTER TGL0-934 M16X1,5 -8	HEXAGON NUT	88041
2613	08	2590 061		2	HALTETELLER 13.00.31.01	RETAINING PLATE	88041
2613	09	2590 078		2	BUCHSE 16X37 13.00.35.01	BUSH	88041
2613	10	2590 086		4	GUMMITELLER 13.00.21.01	RUBBER PLATE	88041
2613	11	2590 020		2	SILENTBLOCK	RUBBER BUSH	88041
2613	12	2610 067		2	SCHWINGUNGSDAEMPFER	SHOCK ABSORBER	88041

www.IFA-Teile.de

L60

NOTIZEN

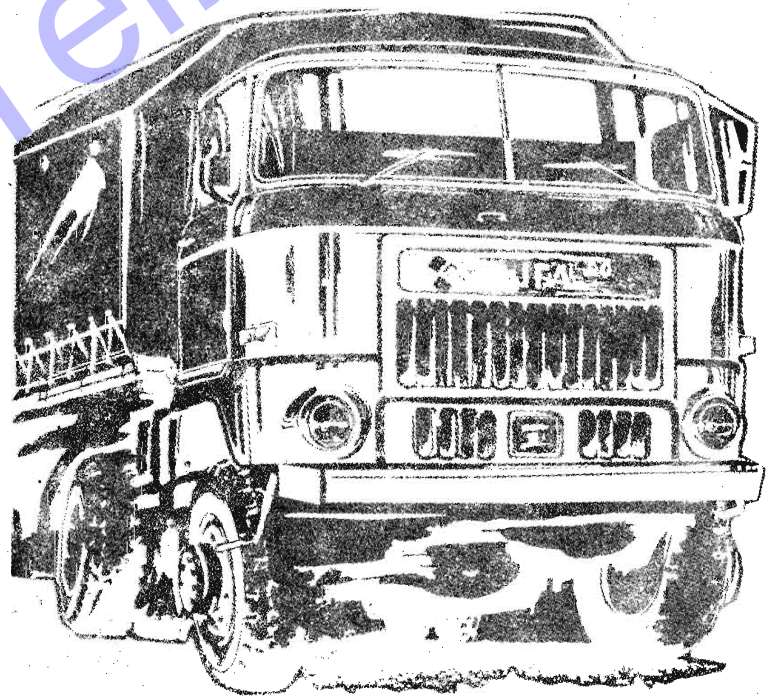

IFA-SERVICE

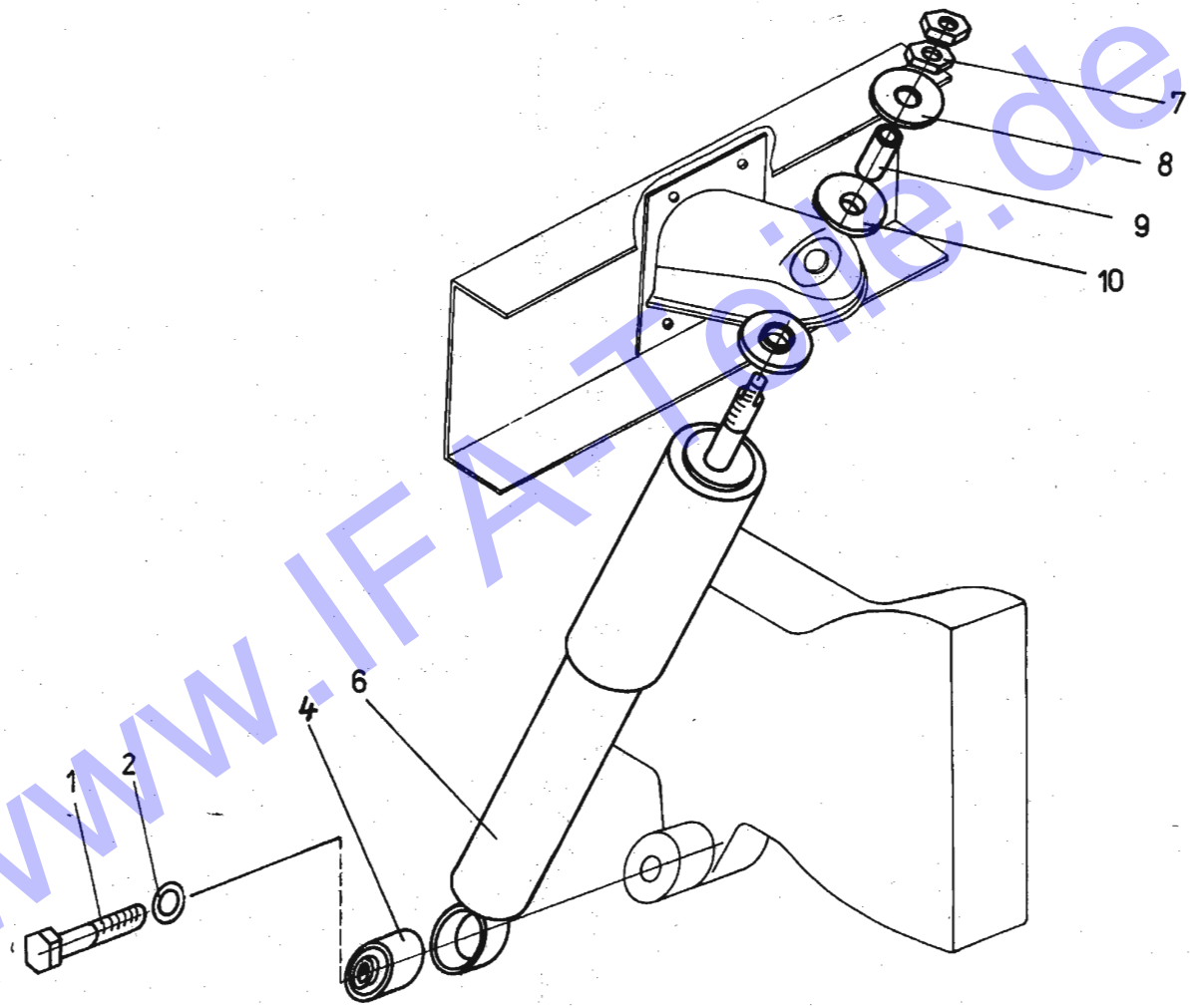

www.IFA-Teile.de

IFA L60 — SCHWINGUNGSDAEMPFER HINTEN / SHOCK ABSORBER REAR

88101
2616

BGR ASS	BILD PICT.	BEST.-NR ORDER-NO	ZAK-NR	ST. QTY	BENENNUNG	DESCRIPTION	AB/FR BIS/UP
2616	01	0951 424		2	SKT.-SCHR. TGL 0-961 M20X1,5X 90 -10.9	HEX.HEAD SCREW	88101
2616	02	0951 432		2	ZAHNSCH. TGL 0-6797 B20	TOOTHED WASHER	88101
2616	06	2616 064		2	SCHWINGUNGSDAEMPFER AT 13-9322M	SHOCK ABSORBER	88101
2616	07	0905 017		4	SKT.-MUTTER TGL0-934 M16X1,5 -8	HEXAGON NUT	88101

www.IFA-Teile.de

L60

NOTIZEN

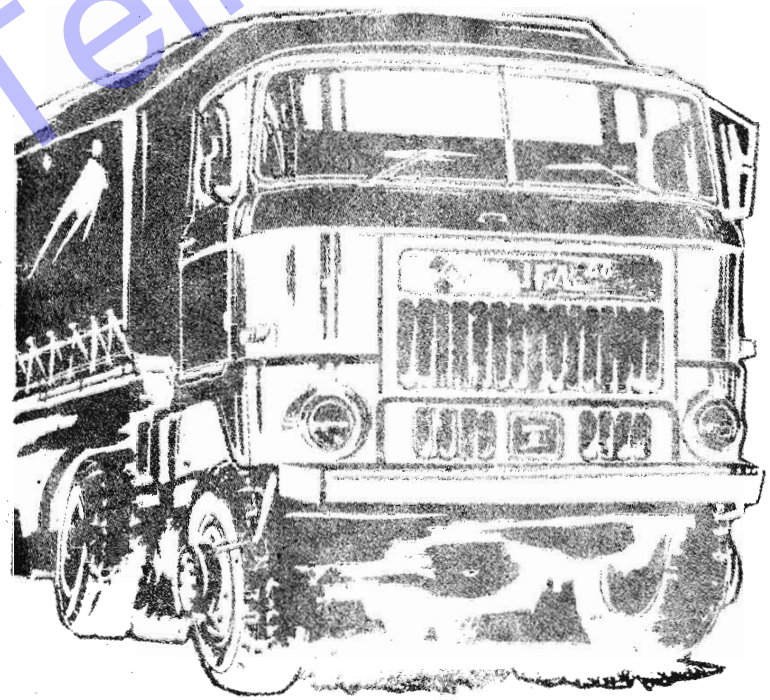

IFA-SERVICE

VORDERACHSANSCHLAG
FRONT AXLE STOP

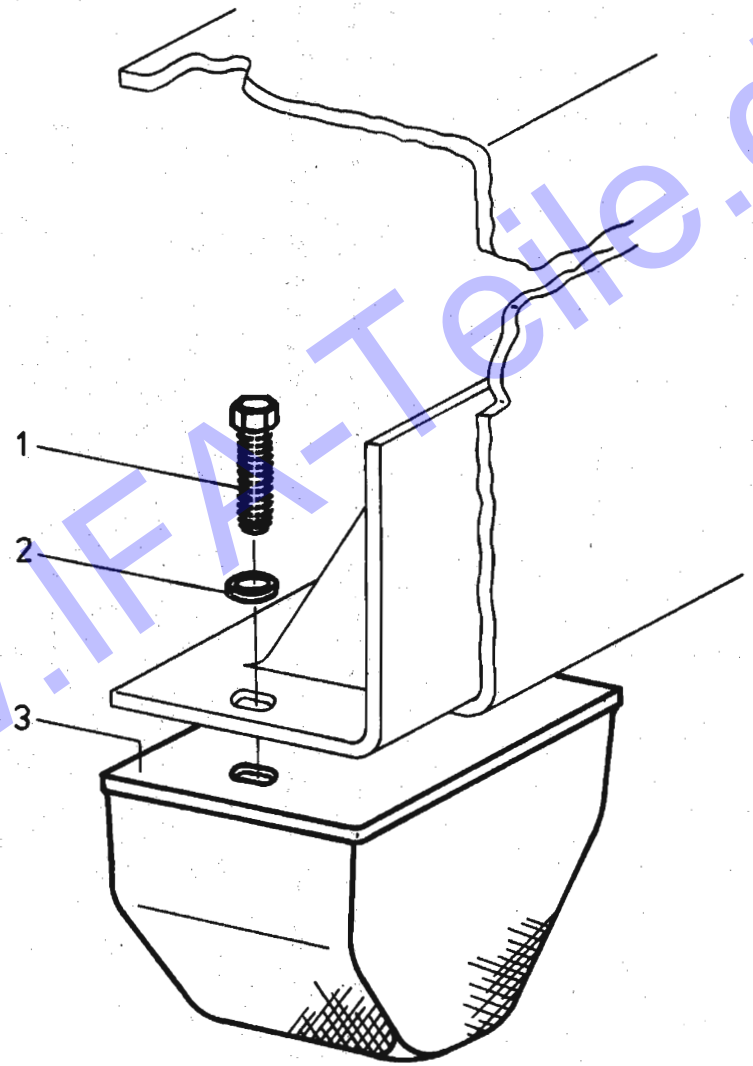

www.IFA-Teile.de

VORDERACHSANSCHLAG 88101

IFA L60 FRONT AXLE STOP 2625

BGR ASS	BILD PICT.	BEST.-NR ORDER-NO	ZAK-NR	ST. QTY	BENENNUNG	DESCRIPTION	AB/FR. BIS/UP
2625	01	0904 387	1357111204 243955	4	SKT.-SCHR. TGL 0-933 M10X25 -8.8	HEX.HEAD SCREW	86101
2625	02	0909 078	1357311003 140075	4	SCHEIBE 10,5 TGL 0-9021-ST	WASHER	86101
2625	03	2625 032		2	GUMMIPUFFER	RUBBER BUFFER	86101

www.IFA-Teile.de

L60

NOTIZEN

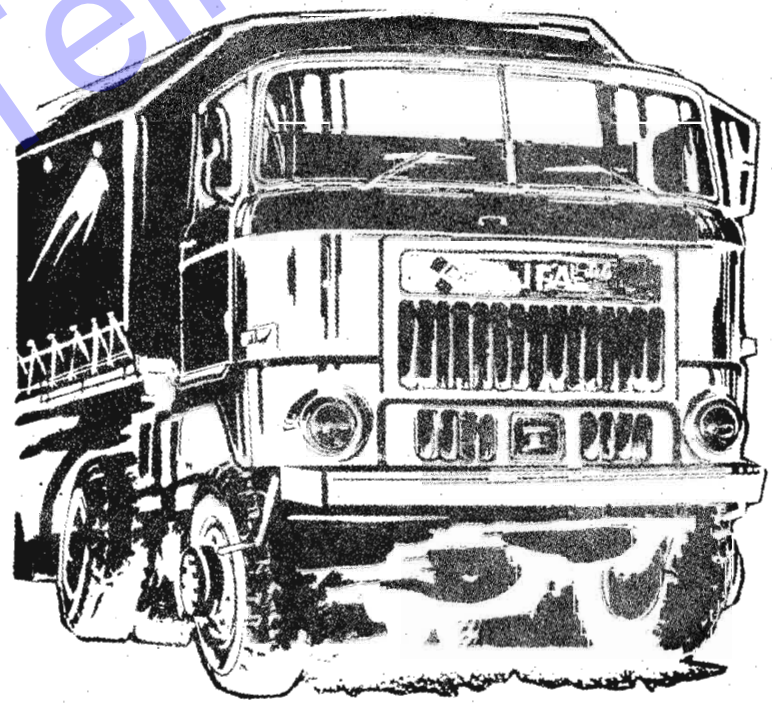

IFA-SERVICE

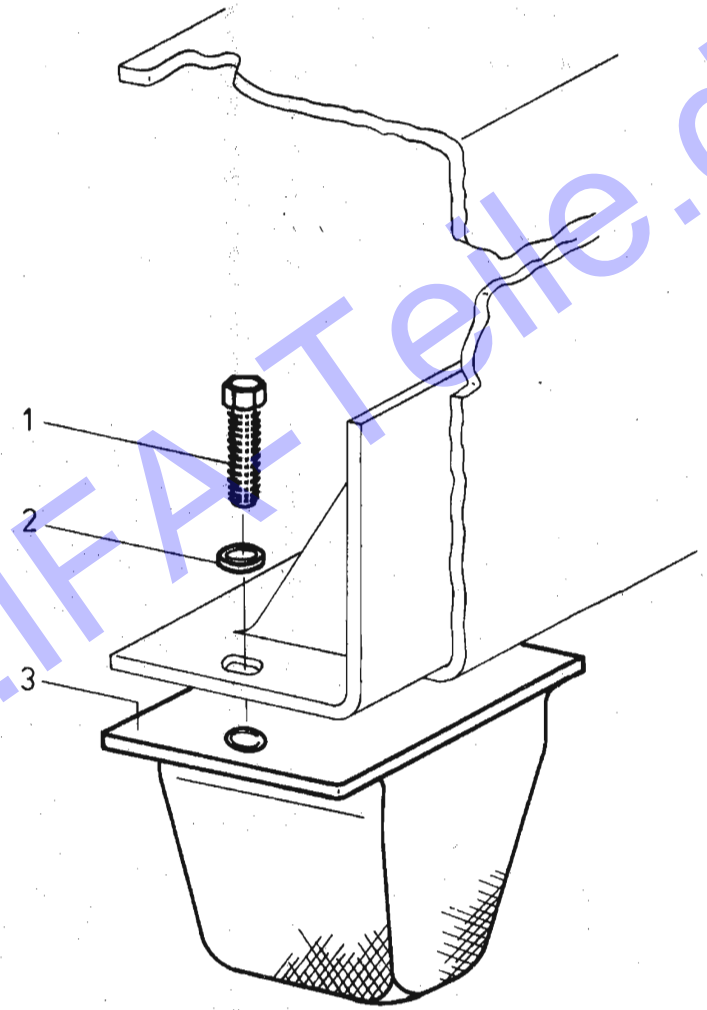

www.IFA-Teile.de

IFA L60

VORDERACHSANSCHLAG
FRONT AXLE STOP

88101
2628

BGR ASS	BILD PICT.	BEST.-NR ORDER-NO	ZAK-NR	ST. QTY	BENENNUNG	DESCRIPTION	AB/FR. BIS/UP
2628	01	0904 354		4	SKT.-SCHR. TGL 0-933 M10X20 -8.8	HEX.HEAD SCREW	88101
2628	02	0909 078	1357311003 140075	4	SCHEIBE 10,5 TGL 0-9021-ST	WASHER	88101
2628	03	2628 035	1342911102 263112	2	GUMMIPUFFER	RUBBER BUFFER	88101

www.IFA-Teile.de

L60

NOTIZEN

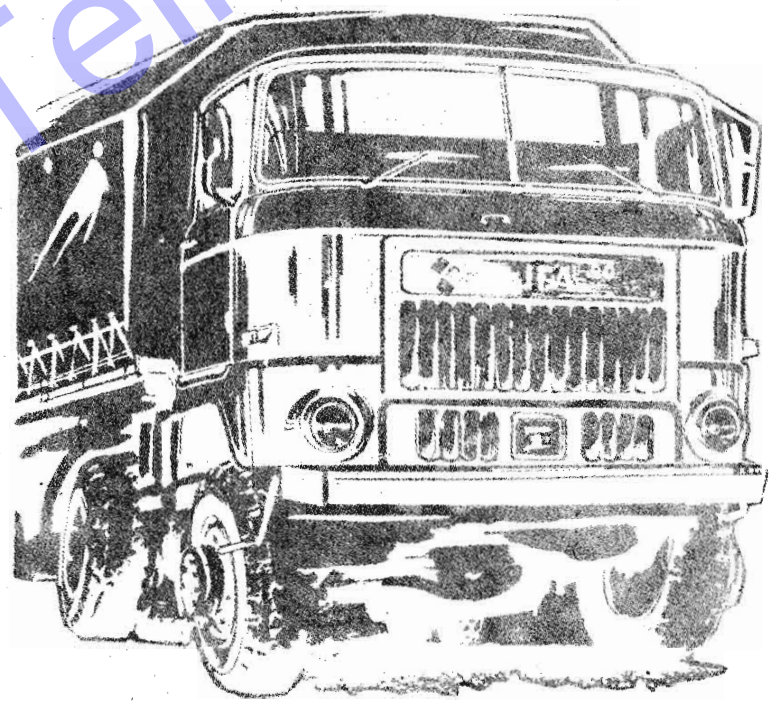

IFA-SERVICE

L60

HINTERACHSANSCHLAG
REAR AXLE STOP

2635

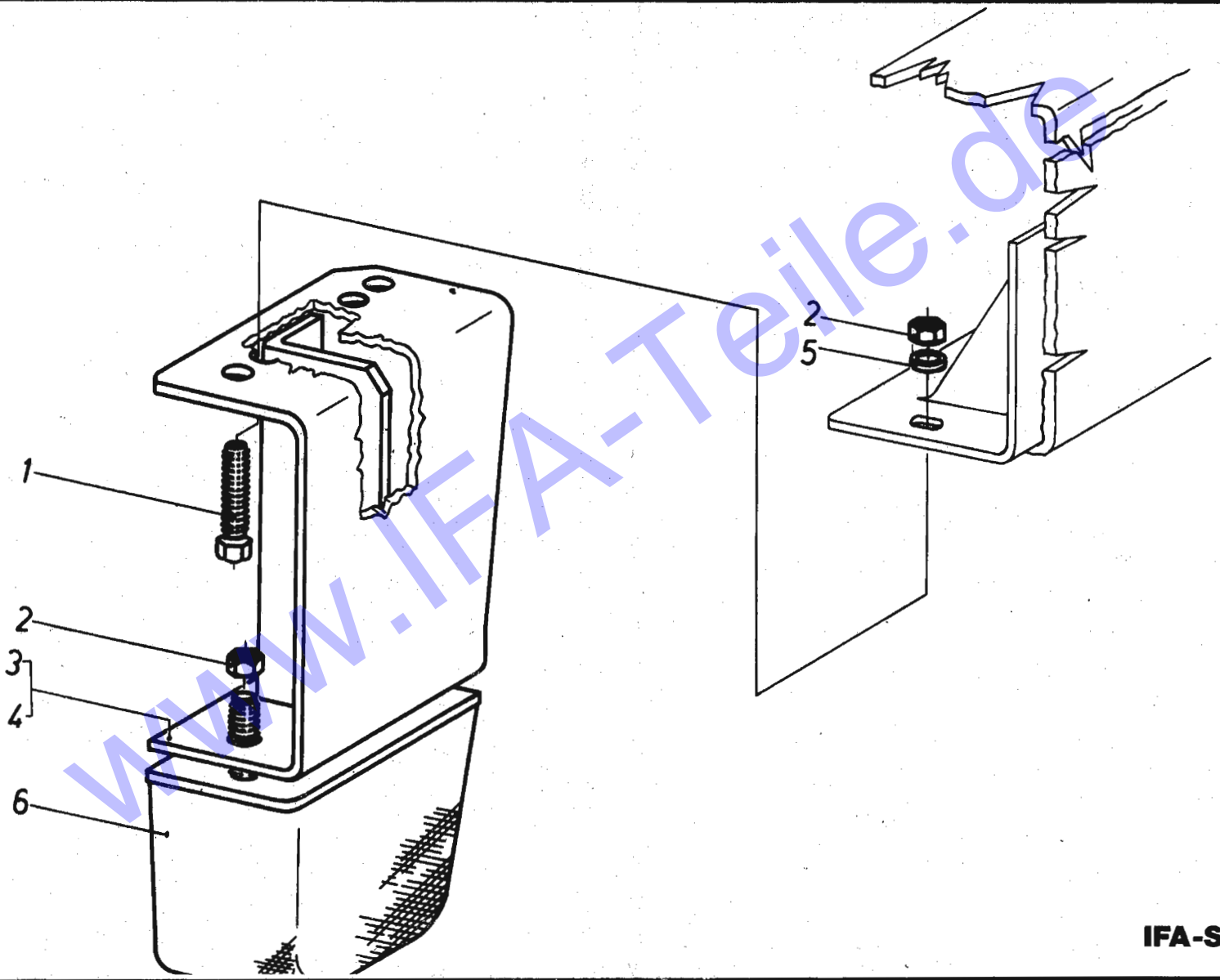

www.IFA-Teile.de

IFA-SERVICE

IFA L60

HINTERACHSANSCHLAG
REAR AXLE STOP

88101
2635

BGR ASS	BILD PICT.	BEST.-NR ORDER-NO	ZAK-NR	ST. QTY	BENENNUNG	DESCRIPTION	AB/FR. BIS/UP
2635	01	0904 426	1357111204 243971	4	SKT.-SCHR. TGL 0-933 M10X35 -8.8	HEX.HEAD SCREW	88041
2635	02	0904 836	1357211205 083066	4	SKT.-MUTTER TGL0-934 M10 -10	HEXAGON NUT	88041
2635	03	2626 033	1342919219 412106	1	BOCK RECHTS	BRACKET RH	88041
2635	04	2626 041	1342919219 409206	1	BOCK LINKS	BRACKET LH	88041
2635	05	0909 078	1357311003 140075	2	SCHEIBE 10,5 TGL 0-9021-ST	WASHER	88041
2635	06	2635 067	1342919200 218506	2	GUMMIPUFFER	RUBBER BUFFER	88041
2635	07	0904 338		4	SKT.-SCHR. TGL 0-933 M10X16 -8.8	HEX.HEAD SCREW	88041

www.IFA-Teile.de

L60

NOTIZEN

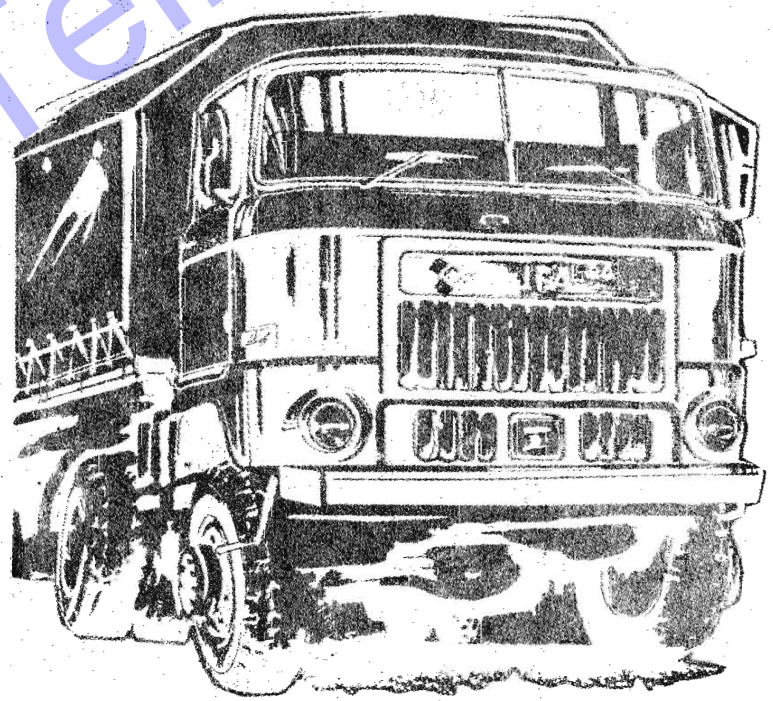

IFA-SERVICE

HINTERACHSANSCHLAG
REAR AXLE STOP

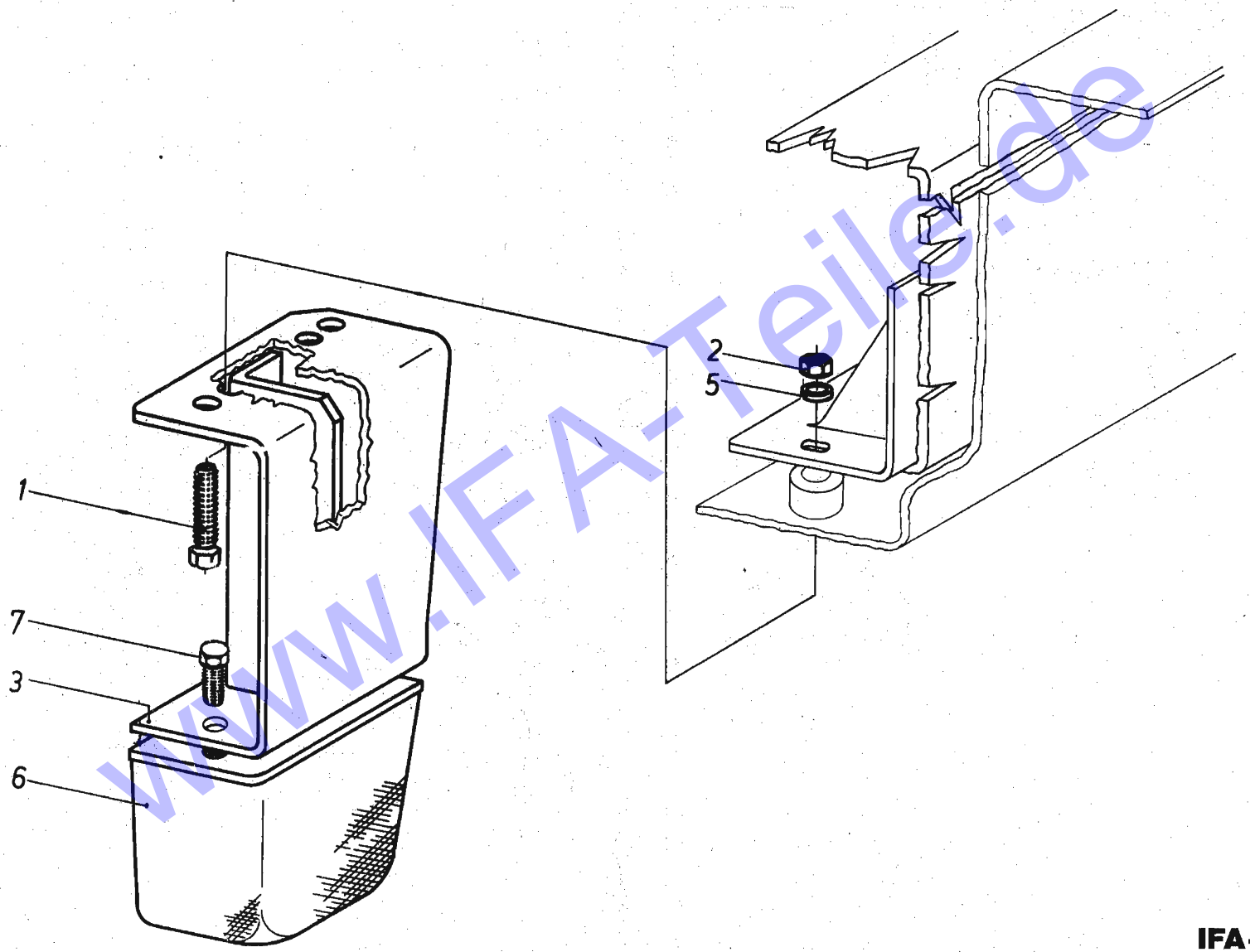

www.IFA-Teile.de

IFA L60

HINTERACHSANSCHLAG
PEAR AXLE STOP

88101
2637

BGR ASS	BILD PICT.	BEST.-NR ORDER-NO	ZAK-NR	ST. QTY.	BENENNUNG	DESCRIPTION	AB/FR. BIS/UP
2637	01	0904 467		4	SKT.-SCHR. TGL 0-933 M10X 55 -8.8	HEX.HEAD SCREW	88041
2637	02	0904 836		4	SKT.-MUTTER TGL0-934 M10 -10	HEXAGON NUT	88041
2637	03	2637 036	1342919294 283906	2	BOCK	SUPPORT	88041
2637	05	0909 078	1357311003 140075	3	SCHEIBE 10,5 TGL 0-9021-ST	WASHER	88041
2637	06	2635 067	1342919227 877106	2	GUMMIPUFFER	RUBBER BUFFER	88041
2637	07	0904 338		4	SKT.-SCHR. TGL 0-933 M10X16 -8.8	HEX.HEAD SCREW	88041

www.IFA-Teile.de

L60

NOTIZEN

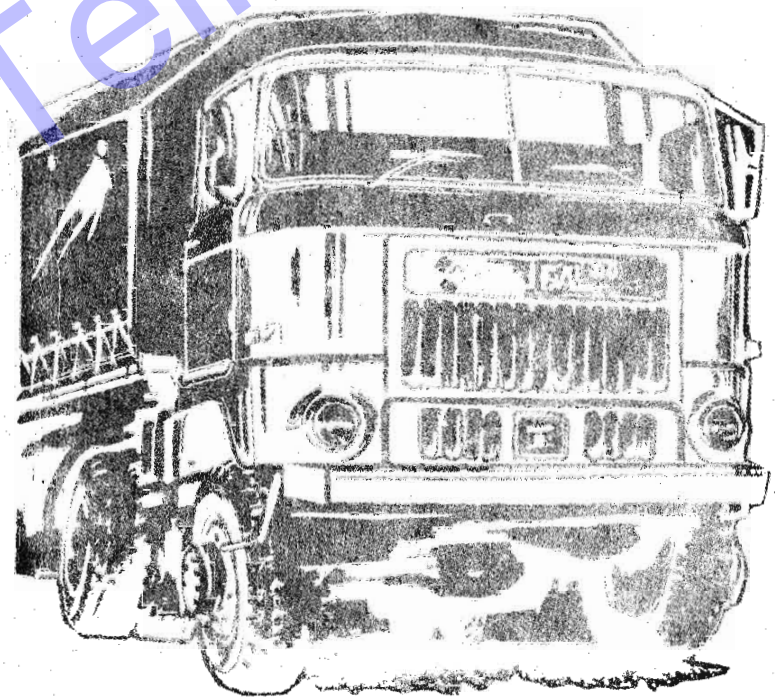

IFA-SERVICE

HINTERACHSANSCHLAG
REAR AXLE STOP

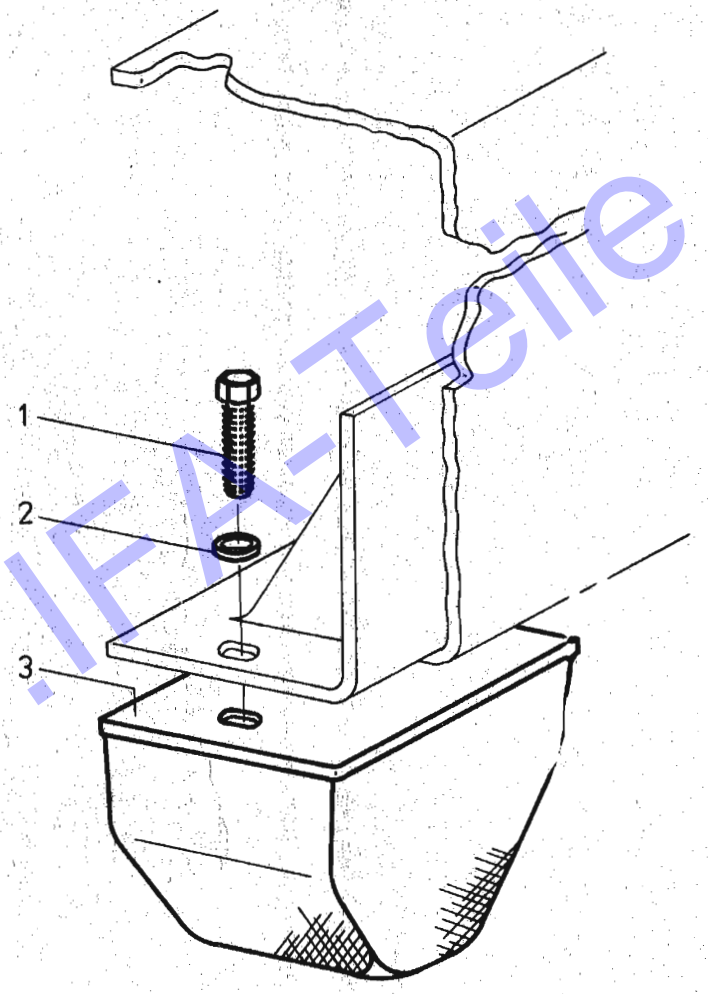

www.IFA-Teile.de

HINTERACHSANSCHLAG 88101

IFA L60

REAR AXLE STOP 2640

BGR ASS	BILD PICT.	BEST.-NR ORDER-NO	ZAK-NR	ST. QTY	BENENNUNG	DESCRIPTION	AB/FR. BIS/UP
2640	01	0904 387		4	SKT.-SCHR. TGL 0-933 M10X25 -8.8	HEX.HEAD SCREW	88101
2640	02	0909 078	1357311003 140075	4	SCHEIBE 10,5 TGL 0-9021-ST	WASHER	88101
2640	03	2625 032	1342911102 260712	2	GUMMIPUFFER	RUBBER BUFFER	88101

www.IFA-Teile.de

L60

NOTIZEN

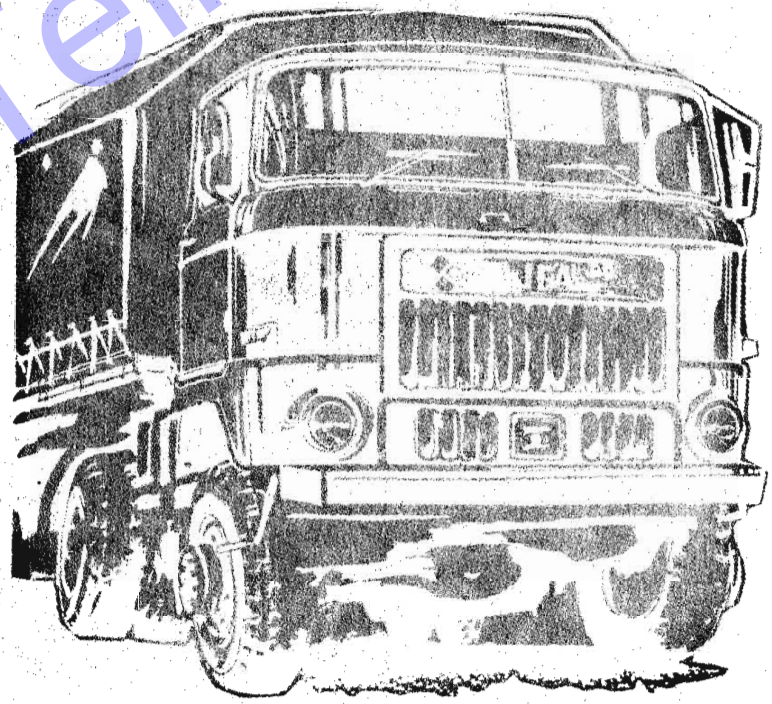

IFA-SERVICE

L60

AUSPUFFANLAGE
EXHAUST SYSTEM

2650

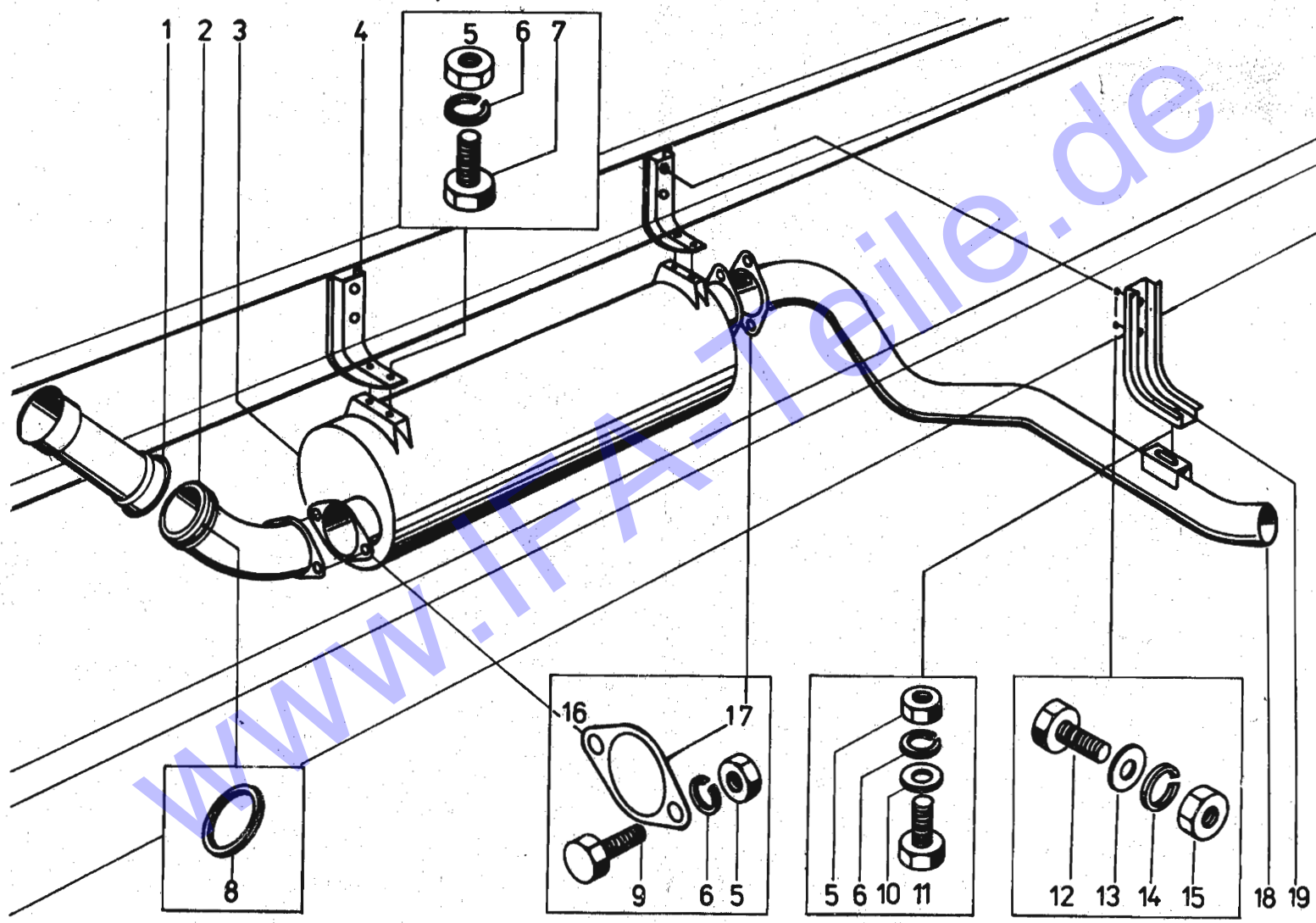

www.IFA-Teile.de

IFA-SERVICE

AUSPUFFANLAGE 88101

IFA L60 EXHAUST SYSTEM 2650

BGR ASS	BILD PICT.	BEST.-NR ORDER-NO	ZAK-NR	ST. QTY	BENENNUNG	DESCRIPTION	AB/FR. BIS/UP
2650	01	2650 017	1342919219 486906	1	AUSGLEICHSTUECK	BALANCING PIECE	86101
2650	02	2650 025	1342919219 532706	1	AUSPUFFROHR VORN	EXHAUST TUBE FRONT	86101
2650	03	2650 033	1342919219 358306	1	SCHALLDAEMPFER	SILENCER	86101
2650	04	2650 041	1342919219 519106	2	AUFHAENGUNG	SUSPENSION	86101
2650	05	0904 893	1357211205 073060	9	SKT.-MUTTER TGL0-934 M10 -8	HEXAGON NUT	86101
2650	06	0913 982	1357342002 010094	9	FEDERRING TGL 7403 A10	LOCK WASHER	86101
2650	07	0904 354	1357111204 243939	4	SKT.-SCHR. TGL 0-933 M10X20 -8.8	HEX.HEAD SCREW	86101
2650	08	2650 082		1	RECHTECKRING A 110 X 3,5	PISTON RING	86101
2650	09	0904 426	1357111204 243971	4	SKT.-SCHR. TGL 0-933 M10X35 -8.8	HEX.HEAD SCREW	86101
2650	10	0901 327	1357311003 013105	1	SCHEIBE TGL 0-125 10,5 -ST	WASHER	86101
2650	11	0904 387	1357111204 243955	1	SKT.-SCHR. TGL 0-933 M10X25 -8.8	HEX.HEAD SCREW	86101
2650	12	0904 522	1357111204 253221	6	SKT.-SCHR. TGL 0-933 M12X30 -8.8	HEX.HEAD SCREW	86101
2650	13	0901 335	1357311003 013113	4	SCHEIBE TGL 0-125 13 -ST	WASHER	86101
2650	14	0914 018	1357342002 010107	6	FEDERRING TGL 7403 A12	LOCK WASHER	86101
2650	15	0922 508	1357211205 063065	6	SKT.-MUTTER TGL0-934 M12 -6	HEXAGON NUT	86101
2650	16	2650 162		1	DICHTUNG 115X91X120	GASKET	86101
2650	17	2650 170		1	DICHTUNG 100X82X110	GASKET	86101
2650	18	2650 187	1342919219 524706	1	AUSPUFFROHR HINTEN	EXHAUST TUBE REAR	86101
2650	19	2650 195	1342919219 527106	1	HALTERUNG	BRACKET	86101

www.IFA-Teile.de

L60

NOTIZEN

IFA-SERVICE

L60

AUSPUFFANLAGE
EXHAUST SYSTEM

2653 – 2655

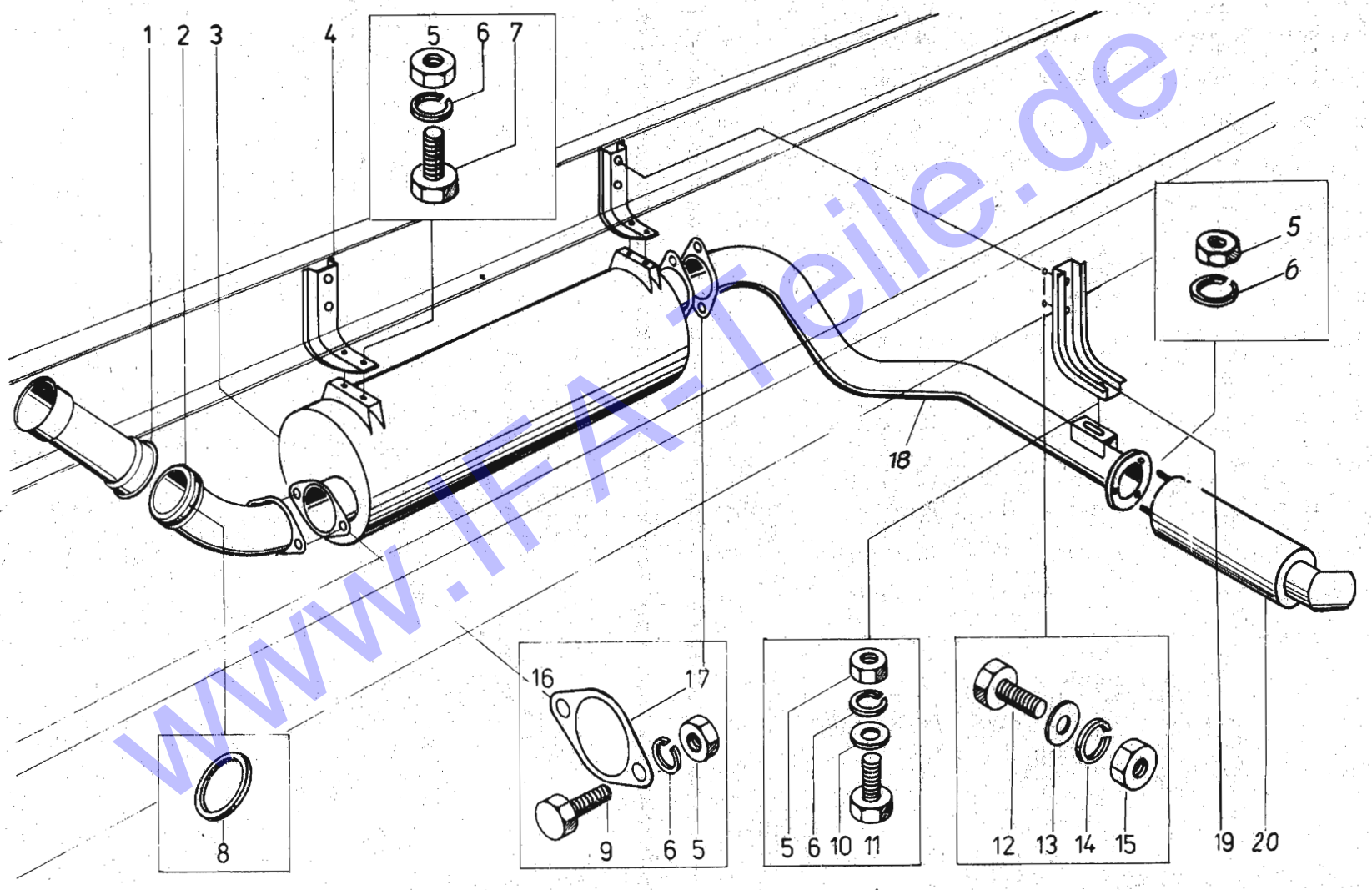

www.IFA-Teile.de

IFA-SERVICE

AUSPUFFANLAGE

IFA L60 EXHAUST SYSTEM

88101

2653 - 2655

BGR ASS	BILD PICT.	BEST.-NR ORDER-NO	ZAK-NR	ST. QTY	BENENNUNG	DESCRIPTION	AB/FR. BIS/UP
2653	01	2650 017	1342919219 486906	1	AUSGLEICHSTUECK	BALANCING PIECE	88041
2653	02	2650 025	1342919219 532706	1	AUSPUFFROHR VORN	EXHAUST TUBE FRONT	88041
2653	03	2653 036	1342919235 284706	1	SCHALLDAEMPFER	SILENCER	88041
2653	04	2650 041	1342919219 519106	2	AUFHAENGUNG	SUSPENSION	88041
2653	05	0904 836		12	SKT.-MUTTER TGL0-934 M10 -10	HEXAGON NUT	88041
2653	06	0913 982		12	FEDERRING TGL 7403 A10	SPRING WASHER	88041
2653	07	0904 354		4	SKT.-SCHR. TGL 0-933 M10X20 -8.8	HEX.HEAD SCREW	88041
2653	08	2650 082		1	RECHTECKRING A110X3,5	PISTON RING	88041
2653	09	0904 426		4	SKT.-SCHR. TGL 0-933 M10X35 -8.8	HEX.HEAD SCREW	88041
2653	10	0901 327		1	SCHEIBE TGL 0-125 10,5 -ST	WASHER	88041
2653	11	0904 387		1	SKT.-SCHR. TGL 0-933 M10X25 -8.8	HEX.HEAD SCREW	88041
2653	12	0904 522		6	SKT.-SCHR. TGL 0-933 M12X30 -8.8	HEX.HEAD SCREW	88041
2653	13	0901 335		4	SCHEIBE TGL 0-125 13 -ST	WASHER	88041
2653	14	0914 018		6	FEDERRING TGL 7403 A12	LOCK WASHER	88041
2653	15	0922 508		6	SKT.-MUTTER TGL0-934 M12 -6	HEXAGON NUT	88041
2653	16	2650 162		1	DICHTUNG 115X91X120	GASKET	88041
2653	17	2650 170		1	DICHTUNG 100X82X110	GASKET	88041
2653	19	2650 195	1342919219 527106	1	HALTERUNG	BRACKET	88041
2653	20	2653 204	1342919227 862406	1	ABSORBER	ABSORBER	88041
2654	18	2653 181	1342919219 945906	1	AUSPUFFROHR HINTEN	EXHAUST TUBE REAR	88041
2655	18	2655 183	1342919235 567706	1	AUSPUFFROHR HINTEN	EXHAUST TUBE REAR	88101

www.IFA-Teile.de

L60

NOTIZEN

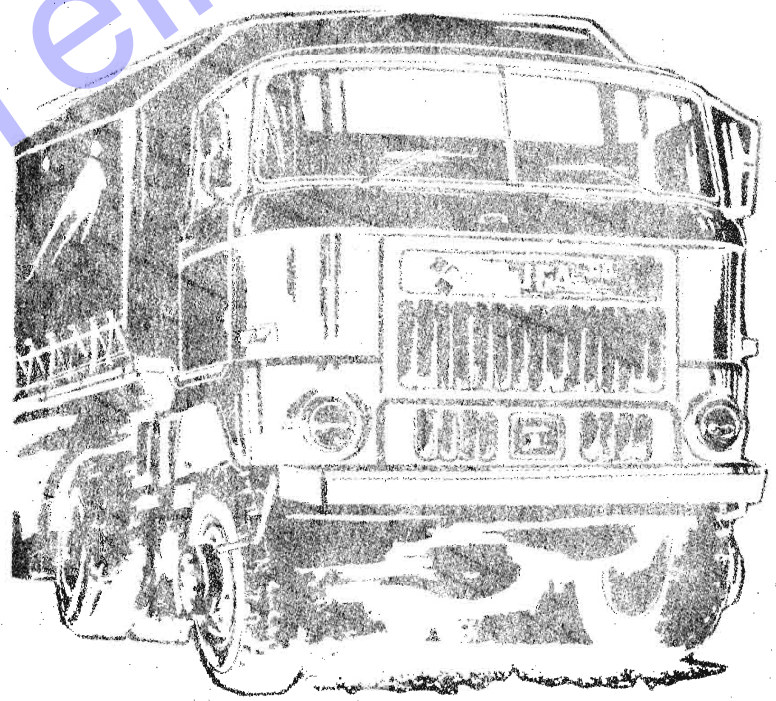

IFA-SERVICE

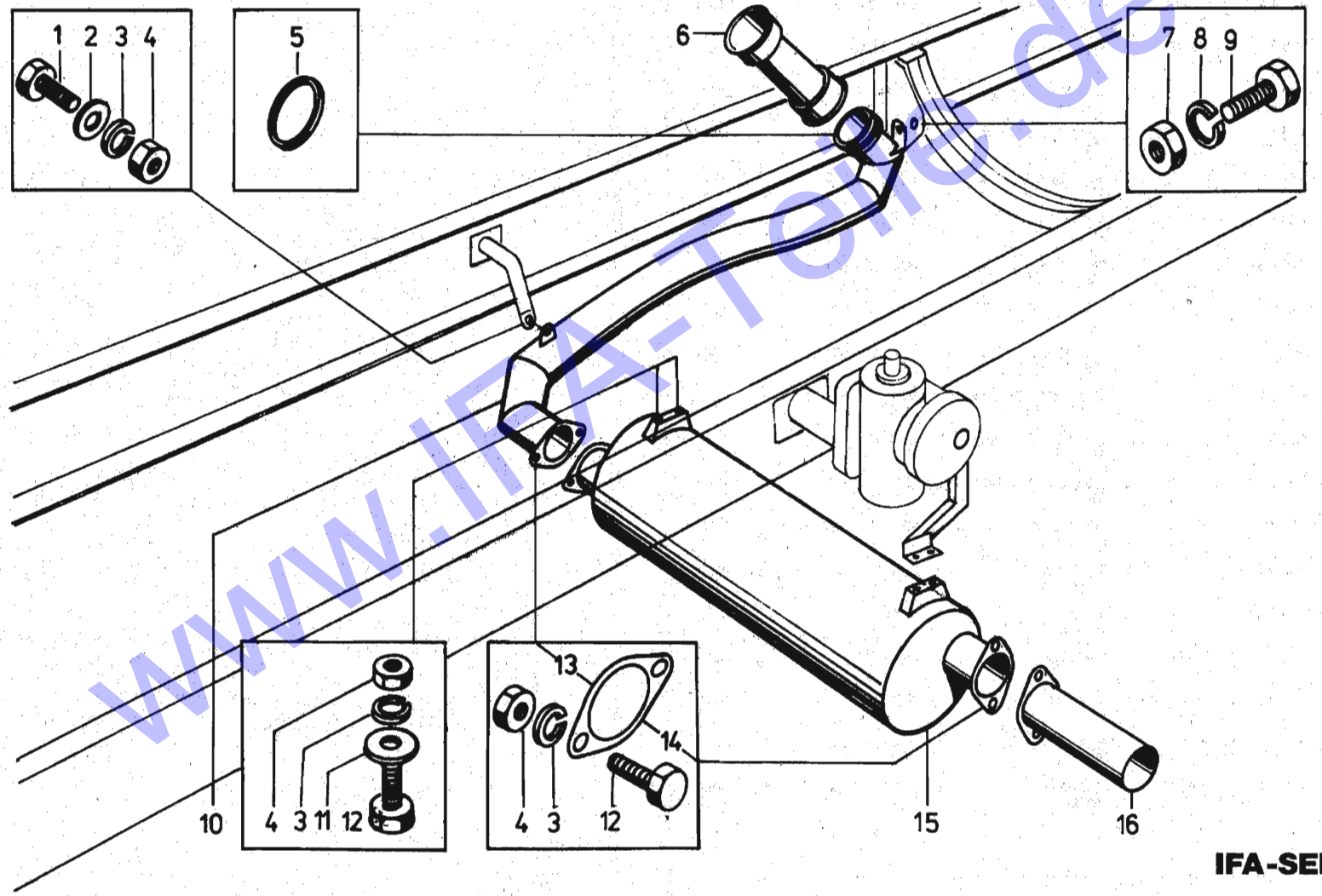

www.IFA-Teile.de

AUSPUFFANLAGE VORN 88101

IFA L60 EXHAUST SYSTEM FRONT 2660

BGR ASS	BILD PICT.	BEST.-NR ORDER-NO	ZAK-NR	ST. QTY	BENENNUNG	DESCRIPTION	AB/FR. BIS/UP
2660	01	0904 395	1357111204 243963	1	SKT.-SCHR. TGL 0-933 M10X30 -8.8	HEX.HEAD SCREW	86101
2660	02	0901 327	1357311003 013105	1	SCHEIBE TGL 0-125 10,5 -ST	WASHER	86101
2660	03	0913 982	1357342002 010094	9	FEDERRING TGL 7403 A10	LOCK WASHER	86101
2660	04	0904 893	1357211205 073060	9	SKT.-MUTTER TGL0-934 M10 -8	HEXAGON NUT	86101
2660	05	0950 005		1	RECHTECKRING TGL9996 A110X3	PISTON RING	86101
2660	06	2650 017	1342919219 486906	1	AUSGLEICHSTUECK	BALANCING PIECE	86101
2660	07	0904 908	1357211205 073079	1	SKT.-MUTTER TGL0-934 M12 -8	HEXAGON NUT	86101
2660	08	0914 018	1357342002 010107	1	FEDERRING TGL 7403 A12	LOCK WASHER	86101
2660	09	0903 763	1357111204 173854	1	SKT.-SCHR. TGL 0-931 M12X90 -8.8	HEX.HEAD SCREW	86101
2660	10	2660 107	1342919219 496506	1	AUSPUFFROHR VORN	EXHAUST TUBE FRONT	86101
2660	11	2660 115	1342919219 470306	8	SCHEIBE 50X12X6	WASHER	86101
2660	12	0904 426	1357111204 243971	8	SKT.-SCHR. TGL 0-933 M10X35 -8.8	HEX.HEAD SCREW	86101
2660	13	2650 170		1	DICHTUNG 100X82X110	GASKET	86101
2660	14	2650 162		1	DICHTUNG 115X91X120	GASKET	86101
2660	15	2650 033	1342919219 358306	1	SCHALLDAEMPFER	SILENCER	86101
2660	16	2660 164	1342919219 476206	1	AUSPUFFROHR	EXHAUST TUBE	86101

www.IFA-Teile.de

L60

NOTIZEN

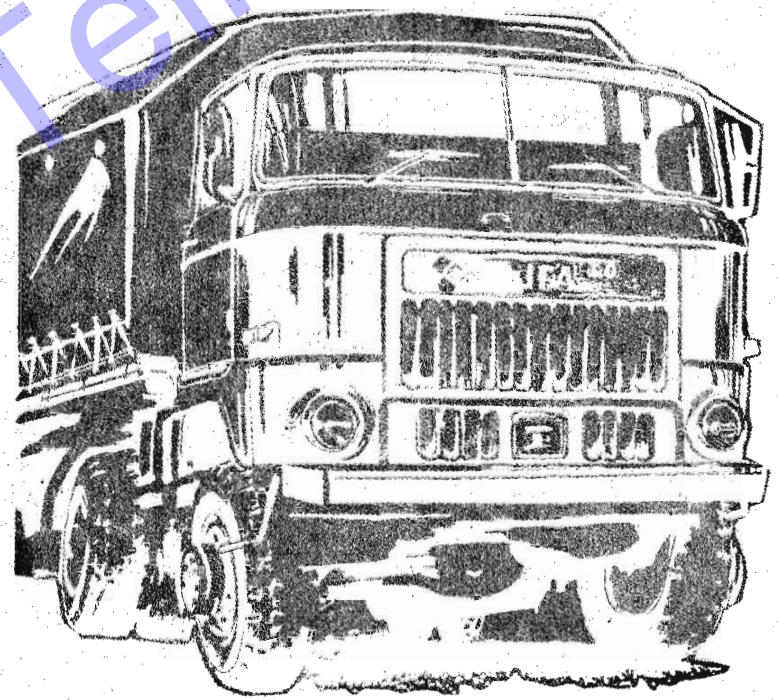

IFA-SERVICE

L60

KRAFTSTOFFANLAGE
FUEL SYSTEM

2670 – 2672

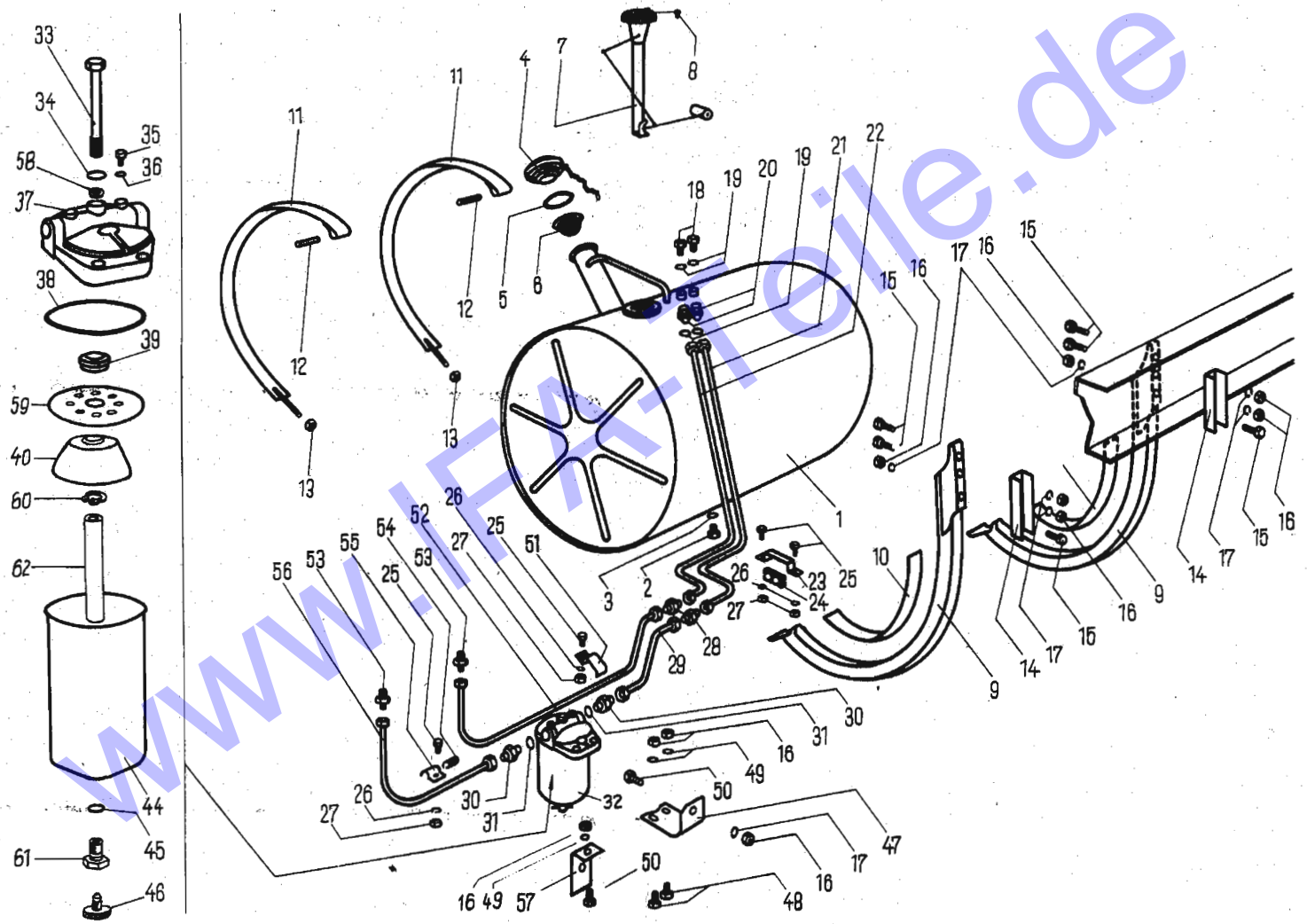

www.IFA-Teile.de

IFA-SERVICE

IFA L60

KRAFTSTOFFANLAGE
FUEL SYSTEM

88101
2670 - 2672

BGR ASS	BILD PICT.	BEST.-NR ORDER-NO	ZAK-NR	ST. QTY	BENENNUNG	DESCRIPTION	AB/FR. BIS/UP
2670	01	2670 012	1342918208 389006	1	KRAFTSTOFF-BEHAELTER 180 LITER (EINSCHL.POS.02-05)	FUEL TANK 180 LITRES (INCL.POS.02-05)	86101
2670	02	0908 671	1357194003 063073	1	VERSCHLUSZSCHRAUBE M22X1,5TGL0-7604-5.8	SCREW PLUG	86101
2670	03	0908 132	1357940002 402709	1	DICHTRING TGL 0-7603 A22X27 -CU	JOINT WASHER	86101
2670	04	0294 298		1	VERSCHLUSZKAPPE	FILLER CAP	86101
2670	05	0294 312		1	RUNDRING 83X99X8	O-RING	86101
2670	07	2670 078		1	GEBER FUER KRAFTSTOFFANZEIGER B.1156/13/EZ(Z) 03	TRANSMITTER FUEL GAUGE	86101
2670	08	0900 414	1357131205 073458	5	ZYL.-SCHR. TGL 0-84 BM 5X22 -5.8	FILLISTER-HEAD SCREW	86101
2670	09	2670 094	1342918208 354006	2	KONSOLE	CONSOLE	86101
2670	10	2670 100	1342918208 370006	2	UNTERLAGE 480X40X5	PAD	86101
2670	11	0955 307		2	SPANNBAND TGL 39-731 M18X40X2X1070	TENSIONING STRAP	86101
2670	12	2670 125	1342918208 569306	2	LAGERBOLZEN 10X49	PIVOT PIN	86101
2670	13	0904 893	1357211205 073060	2	SKT.-MUTTER TGL0-934 M10 -8	HEXAGON NUT	86101
2670	14	2475 050	1342918208 367106	2	U-PROFIL 180X50X20X5	U-SECTION	86101
2670	15	0904 547	1357111204 273222	6	SKT.-SCHR. TGL 0-933 M12X35 -10.9	HEX.HEAD SCREW	86101
2670	16	0904 877	1357211205 083074	10	SKT.-MUTTER TGL0-934 M12 -10	HEXAGON NUT	86101
2670	17	0914 018	1357342002 010107	8	FEDERRING TGL 7403 A12	LOCK WASHER	86101
2670	18	0918 954	1359728507 184721	2	HOHLSCHRAUBE A10 TGL 21618 -ST	BANJO BOLT	86101
2670	19	0908 028	1357940002 401810	4	DICHTRING TGL 0-7603 A14X18 -CU	JOINT WASHER	86101
2670	20	0918 841	1359728507 109721	2	RINGSTUTZEN 10 TGL 21617	BANJO SOCKET	86101
2670	21	2670 213	1342918208 420106	1	ANSAUGLEITUNG HINTEN 10X1X1490	INTAKE LINE REAR	86101
2670	22	2670 221	1342918208 416406	1	RUECKLAUFLEITUNG HI. 10X1X1510	RETURN PIPE REAR	86101

IFA L60

KRAFTSTOFFANLAGE
FUEL SYSTEM

88101
2670 - 2672

BGR ASS	BILD PICT.	BEST.-NR ORDER-NO	ZAK-NR	ST. QTY	BENENNUNG	DESCRIPTION	AB/FR. BIS/UP
2670	23	2670 238	1342914207 957106	1	ROHRSCHELLE 86X25X2,5	PIPE CLIP	86101
2670	24	2300 368	1342914207 960006	1	BEILAGE	SPACER	86101
2670	25	0904 065	1357111204 243453	4	SKT.-SCHR. TGL 0-933 M6X18 -8.8	HEX.HEAD SCREW	86101
2670	26	0913 941	1357342002 010078	4	FEDERRING TGL 7403 A6	LOCK WASHER	86101
2670	27	0904 797	1357211205 063030	4	SKT.-MUTTER TGL0-934 M6 -6	HEXAGON NUT	86101
2670	28	0907 244	1359728101 096086	2	VERB.STUTZ.TGL0-3902 L10-02	JOINING SOCKET	86101
2670	29	2670 295	1342918208 411306	1	ANSAUGLEITUNG VO. 10X1X410	INTAKE LINE FRT.	86101
2670	30	0907 164		2	EINSCHRAUBSTUTZEN L10M-01 TGL 0-3901	SCREW-IN SOCKET	86101
2670	31	0908 003	1357940002 501811	2	DICHTRING TGL 0-7603 A14X18 -AL	JOINT WASHER	86101
2670	32	2670 326		1	KRAFTSTOFFILTER	FUEL FILTER	86101
2670	33	0938 861	1357111204 673445	1	SKT.-SCHR. TGL 0-931 M 6X 90 -8.8	HEX.HEAD SCREW	86101
2670	34	0901 271		1	SCHEIBE TGL 0-125 6,4 -ST	WASHER	86101
2670	35	0023 043		1	ENTLUEFTUNGSSCHRAUBE M6X10	VENT SCREW	86101
2670	36	0907 863	1357940002 501002	1	DICHTRING TGL 0-7603 A6X10 -AL	JOINT WASHER	86101
2670	37	2670 375	1352888241 024816	1	FILTERDECKEL	FILTER COVER	86101
2670	38	2670 383		1	DICHTRING 90X98X2 BVF - N4111 - GU	JOINT WASHER	86101
2670	39	2670 391		1	KABELTUELLE 1782	GROMMET	86101
2670	40	2670 406	1352888233 027216	1	BESCHLEUNIGUNGSKEGEL	ACCELERATION CONE	86101
2670	44	2670 447		1	FILTERTOPF	FILTER BOWL	86101
2670	45	0962 146	1464426113 305642	1	DICHTRING TGL 0-7603 A12X6 -AL	O-RING	86101
2670	46	2670 463		1	ABLASZSCHRAUBE	DRAIN PLUG	86101
2670	47	2670 471	1342918208 352406	1	HALTERUNG	BRACKET	86101
2670	48	0937 016	1357111204 273230	2	SKT.-SCHR. TGL 0-933 M12X40 -10.9	HEX.HEAD SCREW	86101

www.IFA-Teile.de

L60

KRAFTSTOFFANLAGE
FUEL SYSTEM

2670 – 2672

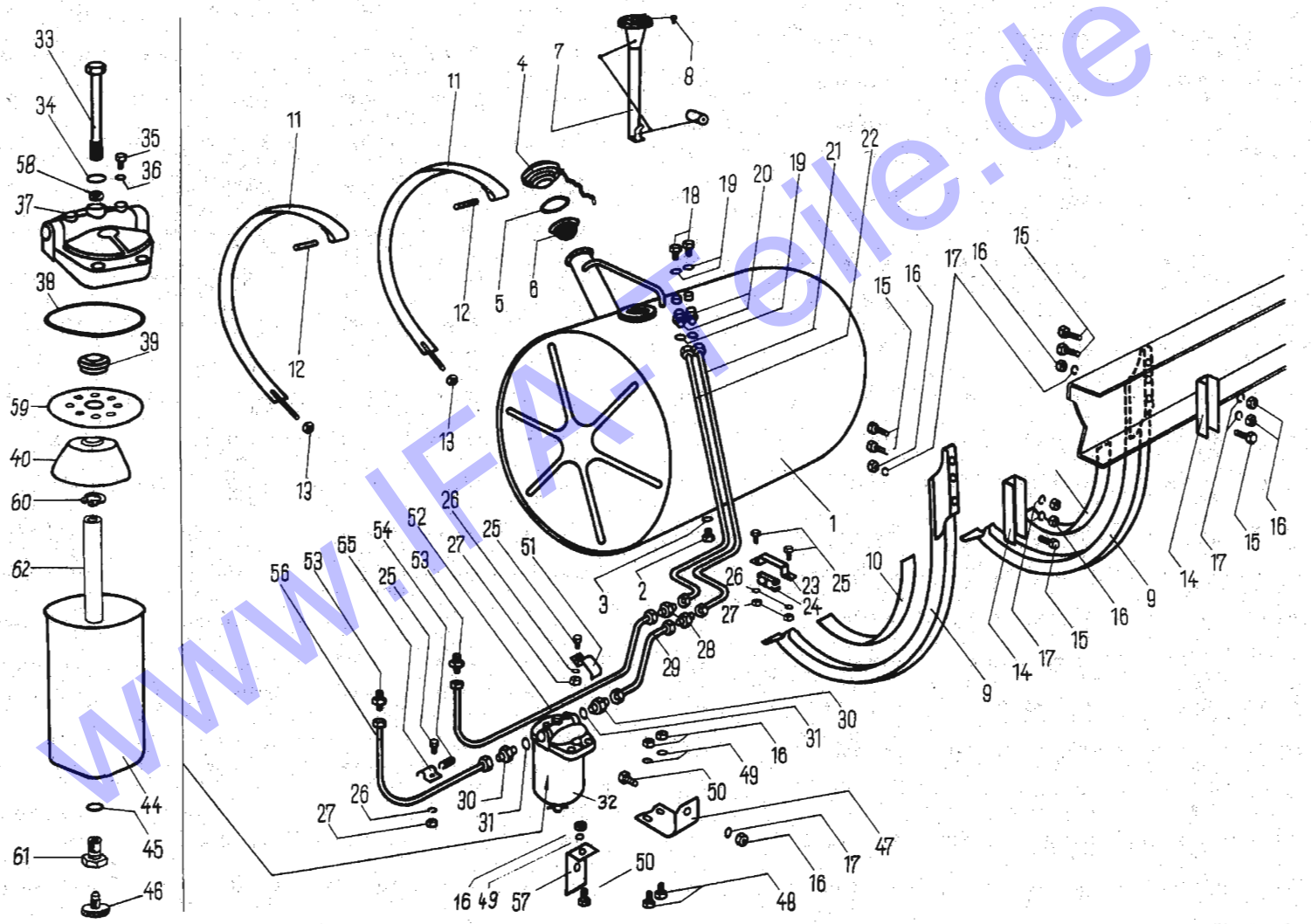

www.IFA-Teile.de

IFA-SERVICE

BGR ASS	BILD PICT.	BEST.-NR ORDER-NO	ZAK-NR	ST. QTY	BENENNUNG	DESCRIPTION	AB/FR. BIS/UP
2670	49	0901 497		2	FEDERSCHEIBE 12 TGL 0-137	SPRING WASHER	86101
2670	50	0940 591		2	SKT.-SCHR. TGL -933 M12X30 -10.9	HEX.HEAD SCREW	86101
2670	51	0295 145	1342914207 115806	1	ROHRSCHELLE 40,5X25X11,5	PIPE CLIP	86101
2670	52	2670 527	1342918208 406806	1	RUECKLAUFLEITUNG VO. 1000 LG.	RETURN PIPE FRT.	86101
2670	53	0907 244	1359728101 096086	2	VERB.STUTZ.TGL0-3902 L10-02	JOINING SOCKET	86101
2670	54	1070 040	1342914207 959806	1	BEILAGE 14X30	SPACER	86101
2670	55	2670 551	1342914207 962706	1	ROHRSCHELLE 49,5X25X14,5	PIPE CLIP	86101
2670	56	2670 568	1342918208 399706	1	SAUGLEITUNG 560 LG.	SUCTION LINE	86101
2670	57	0220 298	1342918208 003206	1	WINKEL 50X55X30X3	RETAINING ANGLE	86101
2670	58	0913 058	1464426113 305642	1	RUNDRING TGL 6365 5X2 -WS1.957	O-RING	86101
2670	59	2670 592		1	LOCHSCHEIBE	PERFORATED DISC	87041
2670	60	0961 233		1	KLEMMRING TGL 21706 14	CLAMPING RING	87041
2670	61	2670 615		1	HOHLSCHRAUBE	BANJO BOLT	87041
2670	62	2670 623		1	SPANNBOLZEN	CLAMPING BOLT	87041
2671	01	2670 012	1342918208 389006	1	KRAFTSTOFF-BEHAELTER 180 LITER EINSCHL.POS. 02-05	FUEL TANK 180 LITRES INCLUS. POS. 02-05	86101
2671	06	0916 317	1399239003 007442	1	KRAFTSTOFFSIEB B 80X120 TGL 13823	FUEL STRAINER	86101
2672	01	2672 014	1342918208 477006	1	KRAFTSTOFF-BEHAELTER 180 LITER EINSCHL. POS.02-05	FUEL TANK 180 LITRES INCLUS. POS. 02-05	87101

www.IFA-Teile.de

L60

NOTIZEN

IFA-SERVICE

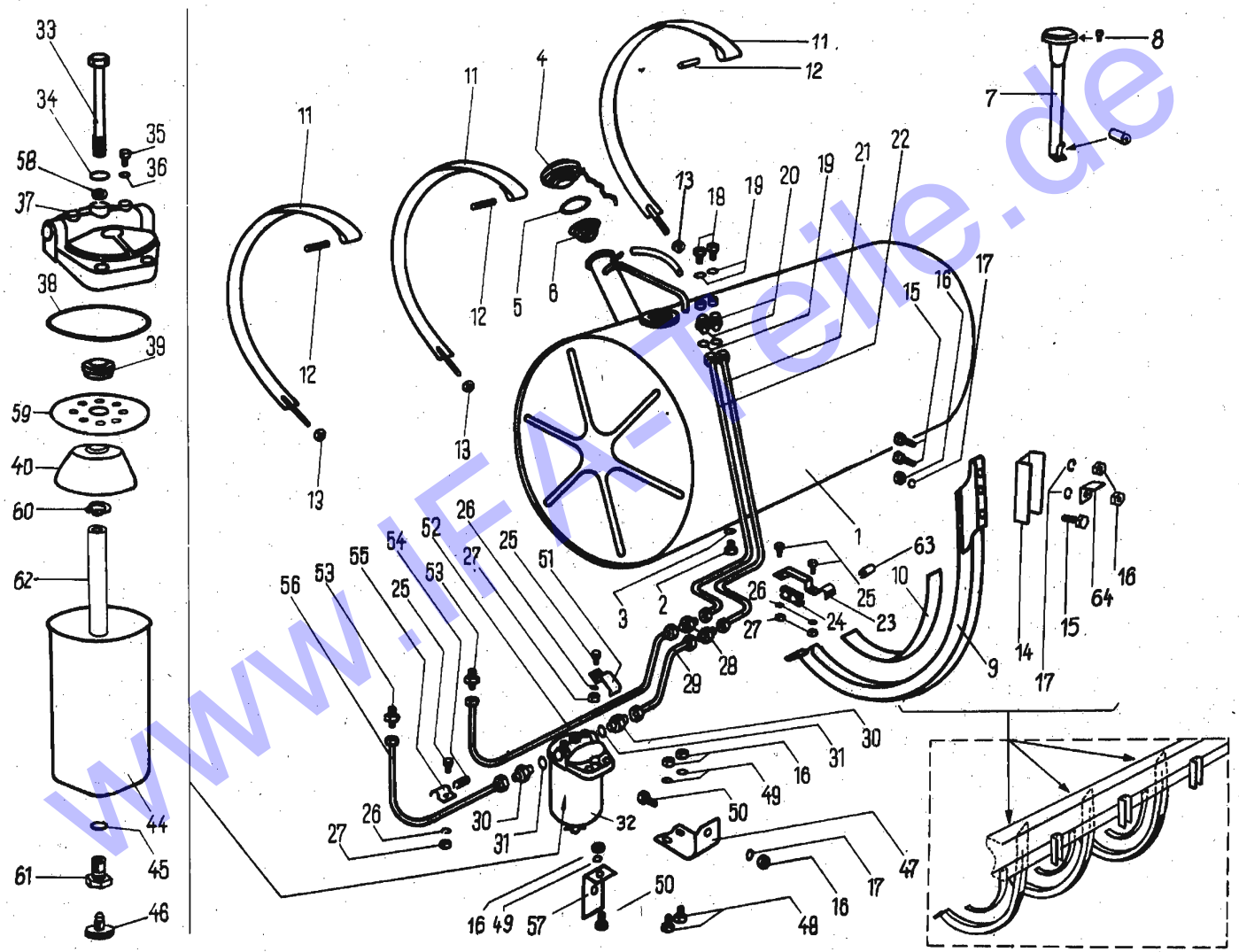

www.IFA-Teile.de

BGR ASS	BILD PICT.	BEST.-NR ORDER-NO	ZAK-NR	ST. QTY	BENENNUNG	DESCRIPTION	AB/FR. BIS/UP
2675	01	2675 017	1342918208 395406	1	KRAFTSTOFFBEHAELTER 250 L (EINSCHL.POS.02-05)	FUEL TANK 250 LITRES (INCL. POS. 02-05)	88041
2675	02	0908 647		1	VERSCHLUSZSCHRAUBE M16X1,5TGL0-7604-5.8	SCREW PLUG	88041
2675	03	0908 044	1357940002 402100	1	DICHTRING TGL 0-7603 A16X20 -CU	JOINT WASHER	88041
2675	04	2675 041		1	VERSCHLUSZKAPPE 08-215.00.00.00.00	COVER PLUG	88041
2675	05	2675 058		1	RUNDRING 08-215.00.00.00.06	O-RING	88041
2675	07	2670 078		1	GEBER FUER KRAFTSTOFFANZEIGER 3.1156/13 EZ(2) 03	TRANSMITTER FUEL GAUGE	88041
2675	08	0900 414		5	ZYL.-SCHR. TGL 0-84 BM 5X22 -5.8	FILLISTER-HEAD SCREW	88041
2675	09	2670 094	1342918208 354006	3	KONSOLE	CONSOLE	88041
2675	10	2670 100	1342918208 370006	3	UNTERLAGE 480X40X5	PAD	88041
2675	11	0955 307		3	SPANNBAND TGL 39-731 M10X40X2X1070	TENSIONING STRAP	88041
2675	12	2670 125	1342918208 569306	3	LAGERBOLZEN 10X49	PIVOT PIN	88041
2675	13	0904 836		3	SKT.-MUTTER TGL0-934 M10 -10	HEXAGON NUT	88041
2675	15	0904 547		9	SKT.-SCHR. TGL 0-933 M12X35 -10.9	HEX.HEAD SCREW	88041
2675	16	0904 877		13	SKT.-MUTTER TGL0-934 M12 -10	HEXAGON NUT	88041
2675	17	0914 018		11	FEDERRING TGL 7403 A12	LOCK WASHER	88041
2675	18	0918 954	1359728507 184721	2	HOHLSCHRAUBE A10 TGL 21619 -ST	BANJO BOLT	88041
2675	19	0962 845		4	DICHTRING TGL 0-7603 C14X20 -CU	JOINT WASHER	88041
2675	20	0918 841	1359728507 109721	2	RINGSTUTZEN 10 TGL 21617	BANJO SOCKET	88041
2675	21	2675 218	1342918208 493006	1	ANSAUGLEITUNG HINTEN 10X1X1615	INTAKE LINE REAR	88041
2675	22	2675 226	1342918208 488506	1	RUECKLAUFLEITUNG HINTEN 10X1X1645	RETURN PIPE REAR	88041

KRAFTSTOFFANLAGE 88101
IFA L60 FUEL SYSTEM 2675 - 2676

BGR ASS	BILD PICT.	BEST.-NR ORDER-NO	ZAK-NR	ST. QTY	BENENNUNG	DESCRIPTION	AB/FR. BIS/UP
2675	23	2300 407	1342914215 324106	1	ROHRSCHELLE 107X25X2,5	PIPE CLIP	88041
2675	24	2300 368	1342914207 960006	1	BEILAGE	SPACER	88041
2675	25	0904 065		4	SKT.-SCHR. TGL 0-933 M6X18 -8.8	HEX.HEAD SCREW	88041
2675	26	0913 941		4	FEDERRING TGL 7403 A6	LOCK WASHER	88041
2675	27	0904 797		4	SKT.-MUTTER TGL0-934 M 6 -6	HEXAGON NUT	88041
2675	28	0907 244	1359728101 096086	2	VERB.STUTZ.TGL0-3902 10-32 -ST	JOINING SOCKET	88041
2675	29	2670 295	1342918208 411306	1	ANSAUGLEITUNG VORN 10X1X410	INTAKE LINE FRONT	88041
2675	30	0907 164		2	EINSCHRAUBSTUTZEN L10M-01 TGL 0-3901	SCREW-IN SOCKET	88041
2675	31	0908 003	1357940002 501811	2	DICHTRING TGL 0-7603 A14X18 -AL	JOINT WASHER	88041
2675	32	2670 326		1	KRAFTSTOFFILTER	FUEL FILTER	88041
2675	33	0938 861		1	SKT.-SCHR. TGL 0-931 M 6X 90 -8.8	HEX.HEAD SCREW	88041
2675	34	0901 271		1	SCHEIBE TGL 0-125 6,4 -ST	WASHER	88041
2675	35	0023 043		1	ENTLUFTUNGSSCHRAUBE M6X10	VENT SCREW	88041
2675	36	0907 863	1357940002 501002	1	DICHTRING TGL 0-7603 A6X10 -AL	JOINT WASHER	88041
2675	37	2670 375		1	FILTERDECKEL	FILTER COVER	88041
2675	38	2670 383		1	DICHTRING 90X98X2 BXF-N4111-GU	JOINT WASHER	88041
2675	39	2670 391		1	KABELTUELLE 1782	GROMMET	88041
2675	40	2670 406		1	BESCHLEUNIGUNGSKEGEL	ACCELERATION CONE	88041
2675	44	2670 447		1	FILTERTOPF	FILTER BOWL	88041
2675	45	0962 146		1	DICHTRING TGL 0-7603 A12X6 -AL	JOINT WASHER	88041
2675	46	2670 463		1	ABLASZSCHRAUBE	DRAIN PLUG	88041
2675	47	2670 471	1342918208 352406	1	HALTERUNG	BRACKET	88041
2675	48	0937 016		2	SKT.-SCHR. TGL 0-933 M12X 40 -10.9	HEX.HEAD SCREW	88041

www.IFA-Teile.de

L60

KRAFTSTOFFANLAGE

FUEL SYSTEM

2675 – 2676

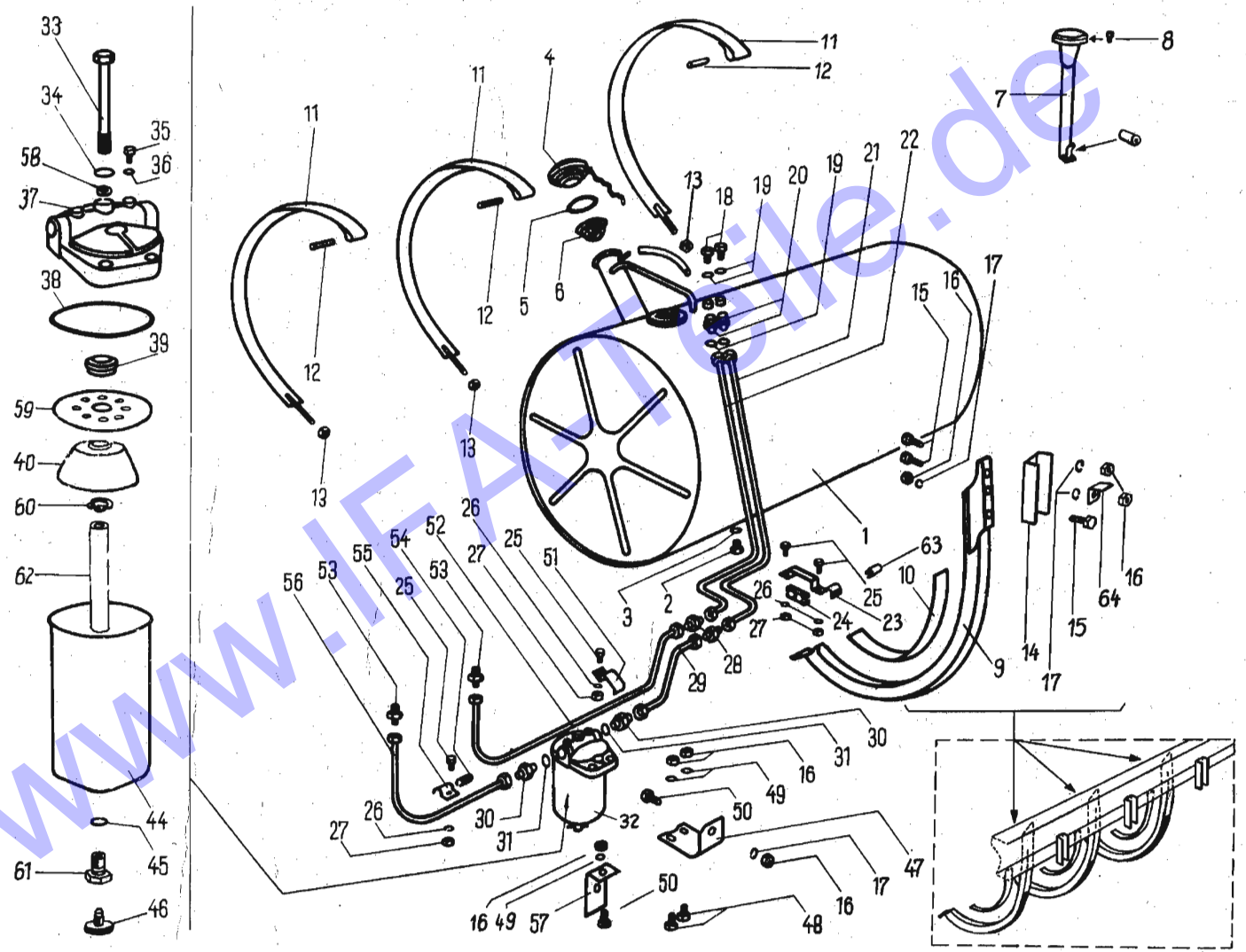

www.IFA-Teile.de

IFA-SERVICE

IFA L60 KRAFTSTOFFANLAGE FUEL SYSTEM 88101 2675 - 2676

BGR ASS	BILD PICT.	BEST.-NR ORDER-NO	ZAK-NR	ST. QTY	BENENNUNG	DESCRIPTION	AB/FR. BIS/UP
2675	49	0901 497		2	FEDERSCHEIBE 12 TGL 0-137	SPRING WASHER	88041
2675	50	0940 591		2	SKT.-SCHR. TGL -933 M12X 30 -10.9	HEX.HEAD SCREW	88041
2675	51	0295 145	1342914207 115806	1	ROHRSCHELLE 40,5X25X11,5	PIPE CLIP	88041
2675	52	2670 527	1342918208 406806	1	RUECKLAUFLEITUNG VO. 1000 LANG	RETURN PIPE FRT.	88041
2675	53	0907 244	1359728101 096086	2	VERB.STUTZ.TGL0-3902 10-32 -ST	JOINING SOCKET	88041
2675	54	1070 040	1342914207 959806	1	BEILAGE 14X30	SPACER	88041
2675	55	2670 551	1342914207 962706	1	ROHRSCHELLE 49,5X25X14,5	PIPE CLIP	88041
2675	56	2670 568	1342918208 399706	1	SAUGLEITUNG 560 LANG	SUCTION LINE	88041
2675	57	0220 298	1342918208 003206	1	HALTEWINKEL 50X55X30X3	RETAINING ANGLE	88041
2675	58	0913 958	1464426113 305642	1	FEDERRING TGL 7403 B 6	SPRING WASHER	88041
2675	59	2670 592		1	LOCHSCHEIBE	PERFORATED DISC	88041
2675	60	0961 233		1	KLEMMRING TGL 21706 14	CLAMPING RING	88041
2675	61	2670 615		1	HOHLSCHRAUBE	BANJO BOLT	88041
2675	62	2670 623		1	SPANNBOLZEN	CLAMPING BOLT	88041
2675	63	1070 040	1342914207 959806	1	BEILAGE	SPACER	88041
2675	64	1075 334	1342922215 463106	2	WINKEL	ANGLE PLATE	88041
2676	14	2475 050	1342918208 367106	2	U-PROFIL	U-SECTION	88041

www.IFA-Teile.de

IFA L60

NOTIZEN

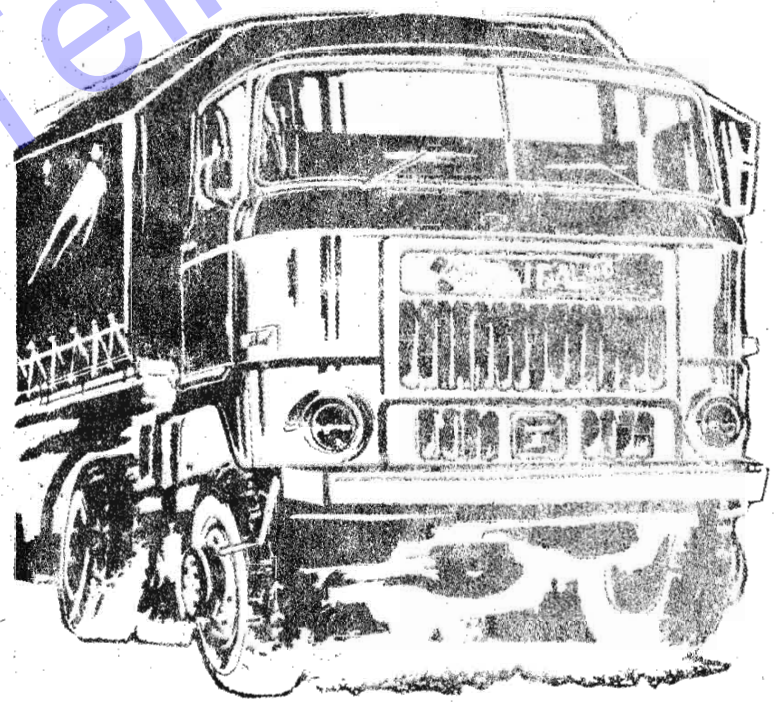

IFA-SERVICE

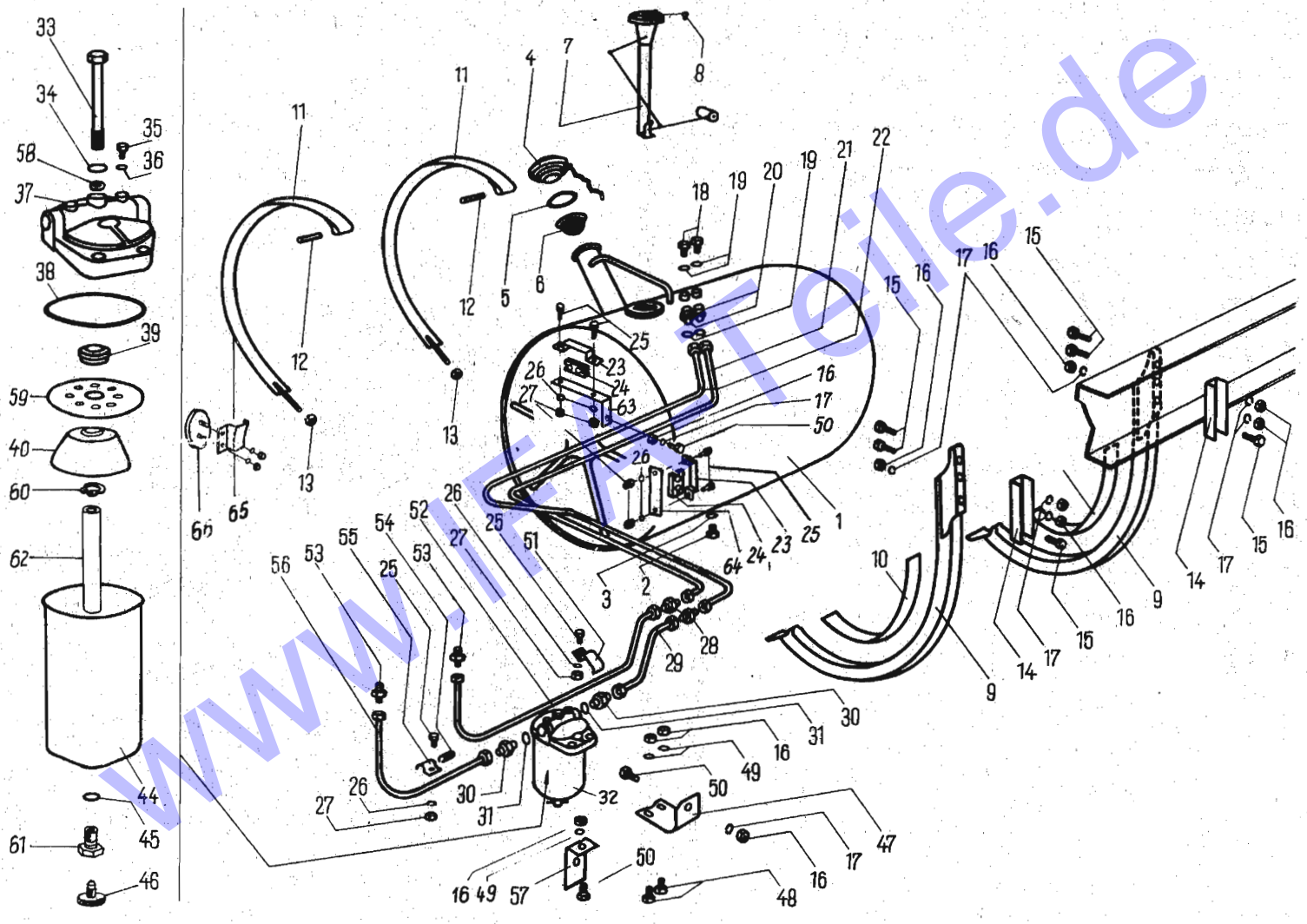

www.IFA-Teile.de

IFA L60

KRAFTSTOFFANLAGE
FUEL SYSTEM

88101
2679

BGR ASS	BILD PICT.	BEST.-NR ORDER-NO	ZAK-NR	ST. QTY	BENENNUNG	DESCRIPTION	AB/FR. BIS/UP
2679	01	2670 012		1	KRAFTSTOFF-BEHAELTER 180 LITER EINSCHL. POS. 02-05	FUEL TANK 180 LITRES WITH POS. 02-05	88101
2679	02	0908 671		1	VERSCHLUSZSCHRAUBE M22X1,5TGL0-7604-5.8	SCREW PLUG	88101
2679	03	0908 132		1	DICHTRING TGL 0-7603 A22X27 -CU	JOINT WASHER	88101
2679	04	0294 298		1	VERSCHLUSZKAPPE A	FILLER CAP A	88101
2679	05	0294 312		1	RUNDRING	O-RING	88101
2679	06	0916 317		1	KRAFTSTOFFSIEB B 80X120 TGL 13823	FUEL STRAINER	88101
2679	07	2670 078		1	GEBER FUER KRAFTSTOFFANZEIGER 3.1156/13/EZ(Z)03	TRANSMITTER FOR FUEL GAUGE	88101
2679	08	0900 414		5	ZYL.-SCHR. TGL 0-84 BM 5X22 -5.8	FILLISTER-HEAD SCREW	88101
2679	09	2670 094		2	KONSOLE	CONSOLE	88101
2679	10	2670 100		2	UNTERLAGE 480X40X5	PAD	88101
2679	11	0955 307		2	SPANNBAND TGL 39-731 M10X40X2X1070	TENSIONING STRAP	88101
2679	12	2670 125		2	LAGERBOLZEN 10X49	RIVOT PIN	88101
2679	13	0904 893		2	SKT.-MUTTER TGL0-934 M10 -8	HEXAGON NUT	88101
2679	14	2475 050		2	U-PROFIL 180X50X20X5	U-SECTION	88101
2679	15	0904 547		6	SKT.-SCHR. TGL 0-933 M12X35 -10.9	HEX.HEAD SCREW	88101
2679	16	0904 877		11	SKT.-MUTTER TGL0-934 M12 -10	HEXAGON NUT	88101
2679	17	0914 018		9	FEDERRING TGL 7403 A12	LOCK WASHER	88101
2679	18	0918 954		2	HOHLSCHRAUBE A10 TGL 21619 -ST	BANJO BOLT	88101
2679	19	0908 011		4	DICHTRING TGL 0-7603 A14X20 -CU	JOINT WASHER	88101
2679	20	0918 841		2	RINGSTUTZEN 10 TGL 21617	BANJO SOCKET	88101
2679	21	2679 213		1	ANSAUGLEITUNG HINTEN 10X1X2015	INTAKE LINE REAR	88101

IFA L60
KRAFTSTOFFANLAGE
FUEL SYSTEM
88101
2679

BGR ASS	BILD PICT.	BEST.-NR ORDER-NO	ZAK-NR	ST. QTY	BENENNUNG	DESCRIPTION	AB/FR. BIS/UP
2679	22	2679 221		1	RUECKLAUFLEITUNG HINTEN 10X1X2140	RETURN PIPE REAR	88101
2679	23	2670 238		2	ROHRSCHELLE 86X25X2,5	PIPE CLIP	88101
2679	24	2300 368		2	BEILAGE	SPACER	88101
2679	25	0904 065		6	SKT.-SCHR. TGL 0-933 M6X18 -8.8	HEX.HEAD SCREW	88101
2679	26	0913 941		6	FEDERRING TGL 7403 A6	LOCK WASHER	88101
2679	27	0904 797		6	SKT.-MUTTER TGL0-934 M 6 -6	HEXAGON NUT	88101
2679	28	0907 244		2	VERB.STUTZ.TGL0-3902 10-32 -ST	SOCKET	88101
2679	29	2670 295		1	ANSAUGLEITUNG VORN 10X1X410	INTAKE LINE FRONT	88101
2679	30	0950 825		2	EINSCHRAUBSTUTZEN 10-32MST TGL 0-3901	SCREW-IN SOCKET	88101
2679	31	0908 003		2	DICHTRING TGL 0-7603 A14X18 -AL	JOINT WASHER	88101
2679	32	2670 326		1	KRAFTSTOFFILTER	FUEL FILTER	88101
2679	33	0938 861		1	SKT.-SCHR. TGL 0-931 M 6X 90 -8.8	HEX.HEAD SCREW	88101
2679	34	0901 271		1	SCHEIBE TGL 0-125 6,4 -ST	WASHER	88101
2679	35	0023 043		1	ENTLUEFTUNGSSCHRAUBE M6X10	VENT SCREW	88101
2679	36	0907 863		1	DICHTRING TGL 0-7603 A6X10 -AL	JOINT WASHER	88101
2679	37	2670 375		1	FILTERDECKEL	FILTER COVER	88101
2679	38	2670 383		1	DICHTRING 90X98X2 BXF-N4 111 - GW	JOINT WASHER	88101
2679	39	2670 391		1	KABELTUELLE 1782	GROMMET	88101
2679	40	2670 406		1	BESCHLEUNIGUNGSKEGEL	ACCELERATION CONE	88101
2679	44	2670 447		1	FILTERTOPF	FILTER BOWL	88101
2679	45	0962 146		1	DICHTRING TGL 0-7603 A12X6 -AL	JOINT WASHER	88101
2679	46	2670 463		1	ABLASZSCHRAUBE	DRAIN PLUG	88101
2679	47	2670 471		1	HALTERUNG	BRACKET	88101

www.IFA-Teile.de

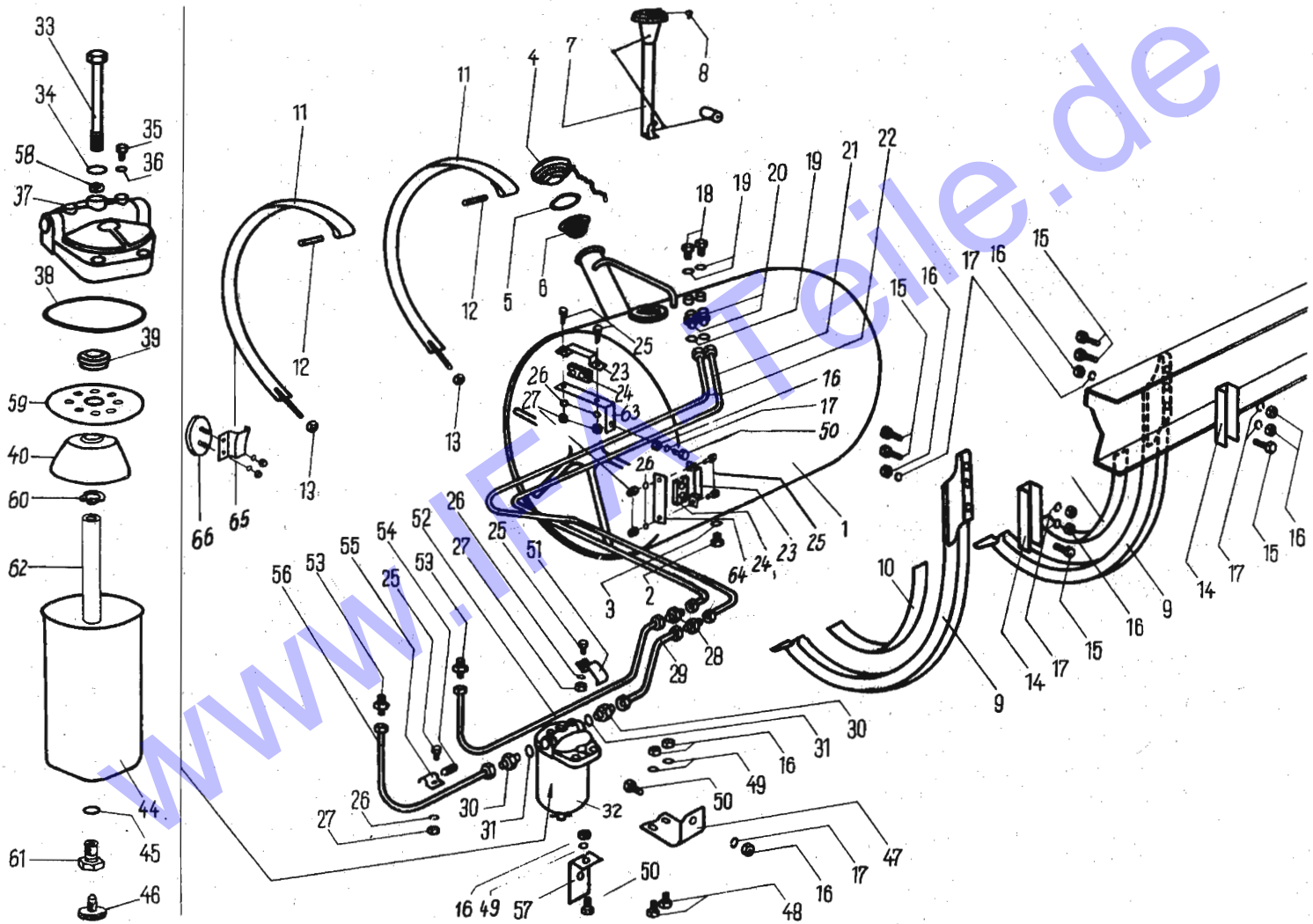

www.IFA-Teile.de

IFA L60 KRAFTSTOFFANLAGE
FUEL SYSTEM

88101
2679

BGR ASS	BILD PICT.	BEST.-NR ORDER-NO	ZAK-NR	ST. QTY	BENENNUNG	DESCRIPTION	AB/FR. BIS/UP.
2679	48	0937 016		2	SKT.-SCHR. TGL 0-933 M12X 40 -10.9	HEX.HEAD SCREW	88101
2679	49	0901 497		2	FEDERSCHEIBE 12 TGL 0-137	SPRING WASHER	88101
2679	50	0940 591		3	SKT.-SCHR. TGL -933 M12X 30 -10.9	HEX.HEAD SCREW	88101
2679	51	0295 145		1	ROHRSCHELLE 40X5X25X11,5	PIPE CLIP	88101
2679	52	2670 527		1	RUECKLAUFLEITUNG VORN 1000 LANG	RETURN PIPE FRONT 1000 LONG	88101
2679	53	0907 244		2	VERB.STUTZ.TGL0-3902 10-32 -ST	SOCKET	88101
2679	54	1070 040		1	BEILAGE 14X30	SPACER	88101
2679	55	2670 551		1	ROHRSCHELLE 49,5X25X14,5	PIPE CLIP	88101
2679	56	2670 568		1	SAUGLEITUNG 560 LANG	SUCTION LINE 560 LONG	88101
2679	57	0220 298		1	HALTEWINKEL 50X55X30X3	RETAINING ANGLE	88101
2679	58	0913 058		1	RUNDRING TGL 6365 5X2 -WS1.957	O-RING	88101
2679	59	2670 592		1	LOCHSCHEIBE	PERFORATED DISC	88101
2679	60	0961 233		1	KLEMMRING TGL 21706 14	CLAMPING RING	88101
2679	61	2670 615		1	HOHLSCHRAUBE	BANJO BOLT	88101
2679	62	2670 623		1	SPANNBOLZEN	CLAMPING BOLT	88101
2679	63	2300 423		1	HALTEWINKEL	RETAINING ANGLE	88101
2679	64	2679 648		1	SCHELLENUNTERLAGE	PAD	88101
2679	65	2679 656		1	UNTERLEGWINKEL	ANGLE PLATE	88101
2679	66	0919 826		1	RUECKSTR.-RUND-ROT-GELB-FARBL.TGL31306	REAR REFLECTOR RED-YELLOW-COLORL.	88101

www.IFA-Teile.de

L60

NOTIZEN

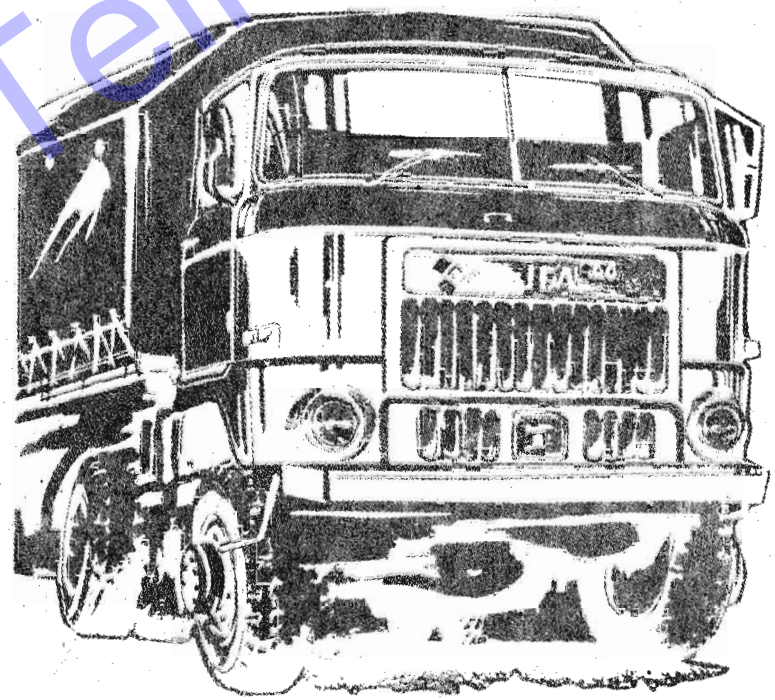

IFA-SERVICE

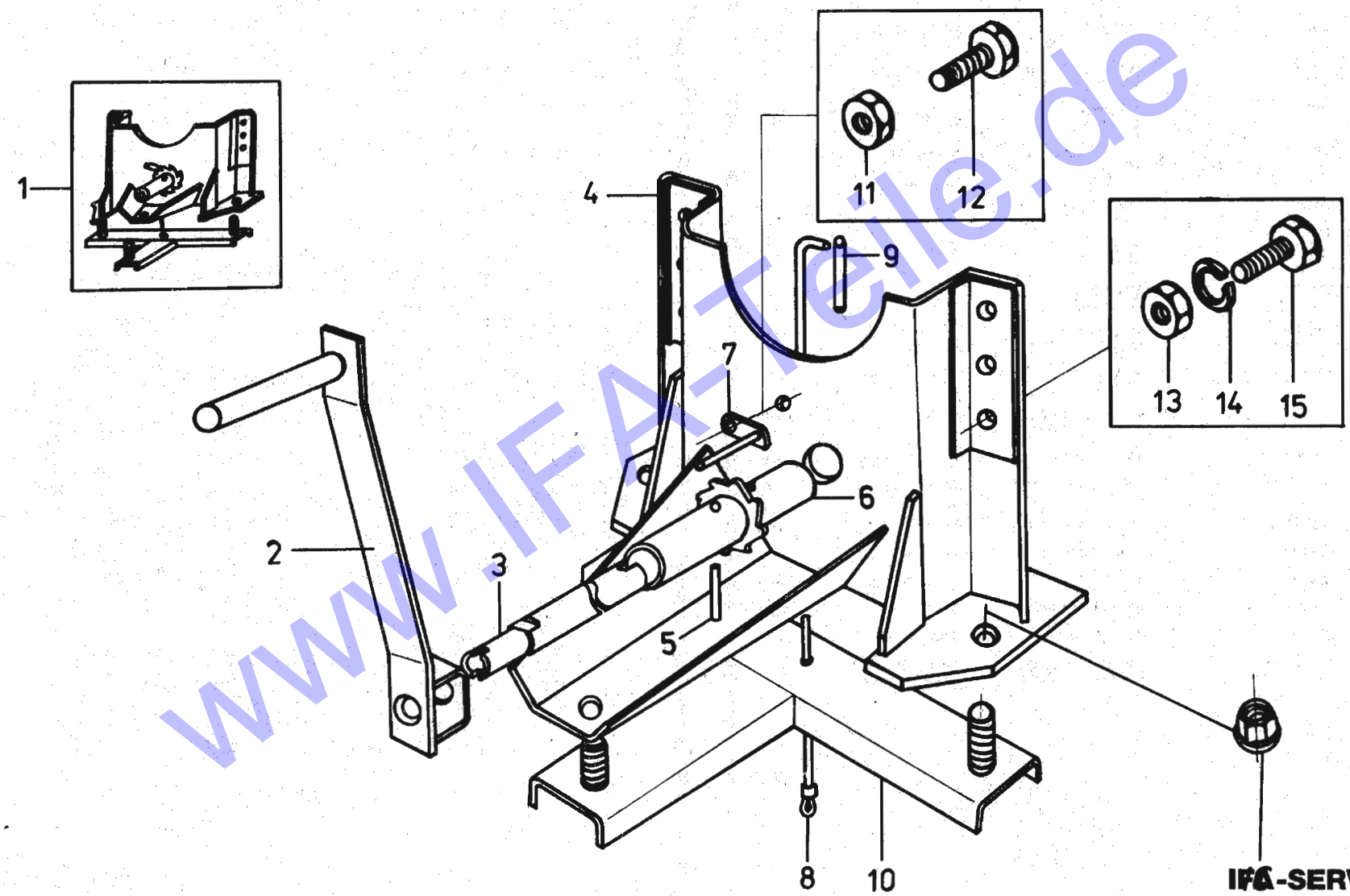

www.IFA-Teile.de

RESERVERADHALTER 88101

IFA L60 SPARE WHEEL HOLDER 2700 - 2702

BGR ASS	BILD PICT.	BEST.-NR ORDER-NO	ZAK-NR	ST. QTY	BENENNUNG	DESCRIPTION	AB/FR. BIS/UP
2700	02	0297 106	1342919200 189506	1	KURBEL	CRANK	86101
2700	03	2700 036		1	DREHSTIFT	TOMMY BAR	86101
2700	05	0906 356	1357433000 060067	1	ZYLINDERKERBSTIFT 5X36 TGL 0-1473-5.8	CYLINDER NOTCHED PIN	86101
2700	06	0297 026	1342919200 186006	1	SPERRAD	RATCHET WHEEL	86101
2700	07	0297 034	1342919200 185206	1	SPERRKLINKE	CATCH	86101
2700	08	0297 050	1342919200 535106	1	DRAHTSEIL	WIRE ROPE	86101
2700	09	0297 075	1342919200 184406	1	STIFT 10X50	PIN	86101
2700	10	2700 108	1342919219 125406	1	RADKREUZ	WHEEL CARRIER	86101
2700	11	0919 658	1357216209 023020	1	SECHSKANTMUTTER M 8 TGL 27689-8	HEXAGON NUT	86101
2700	12	0904 217	1357111204 243701	1	SKT.-SCHR. TGL 0-933 M8X20 -8.8	HEX.HEAD SCREW	86101
2700	13	0904 998	1357211205 083138	6	SKT.-MUTTER TGL0-934 M12X1,5 -8	HEXAGON NUT	86101
2700	14	0914 018	1357342002 010107	6	FEDERRING TGL 7403 A12	LOCK WASHER	86101
2700	15	0952 964		6	SECHSKANTSCHRAUBE M12X1,5X40TGL0-960-8	HEX.HEAD SCREW	86101
2700	16	0919 151	1357280008 013041	3	RADMUTTER TGL Ø2252 CM22X1,5	WHEEL NUT	86101
2701	01	2700 011	1342919219 113106	1	RESERVERADHALTER RECHTS	SPARE WHEEL HOLDER	88011
2701	04	2700 044	1342919219 118206	1	GEHAEUSE	HOUSING	88011
2702	01	2702 013	1342919227 084106	1	RESERVERADHALTER LINKS	SPARE WHEEL HOLDER LH	88011
2702	04	2702 046	1342919227 081706	1	GEHAEUSE	HOUSING	88011

www.IFA-Teile.de

L60

NOTIZEN

IFA-SERVICE

L60

RESERVERADHALTER
SPARE WHEEL HOLDER

2703

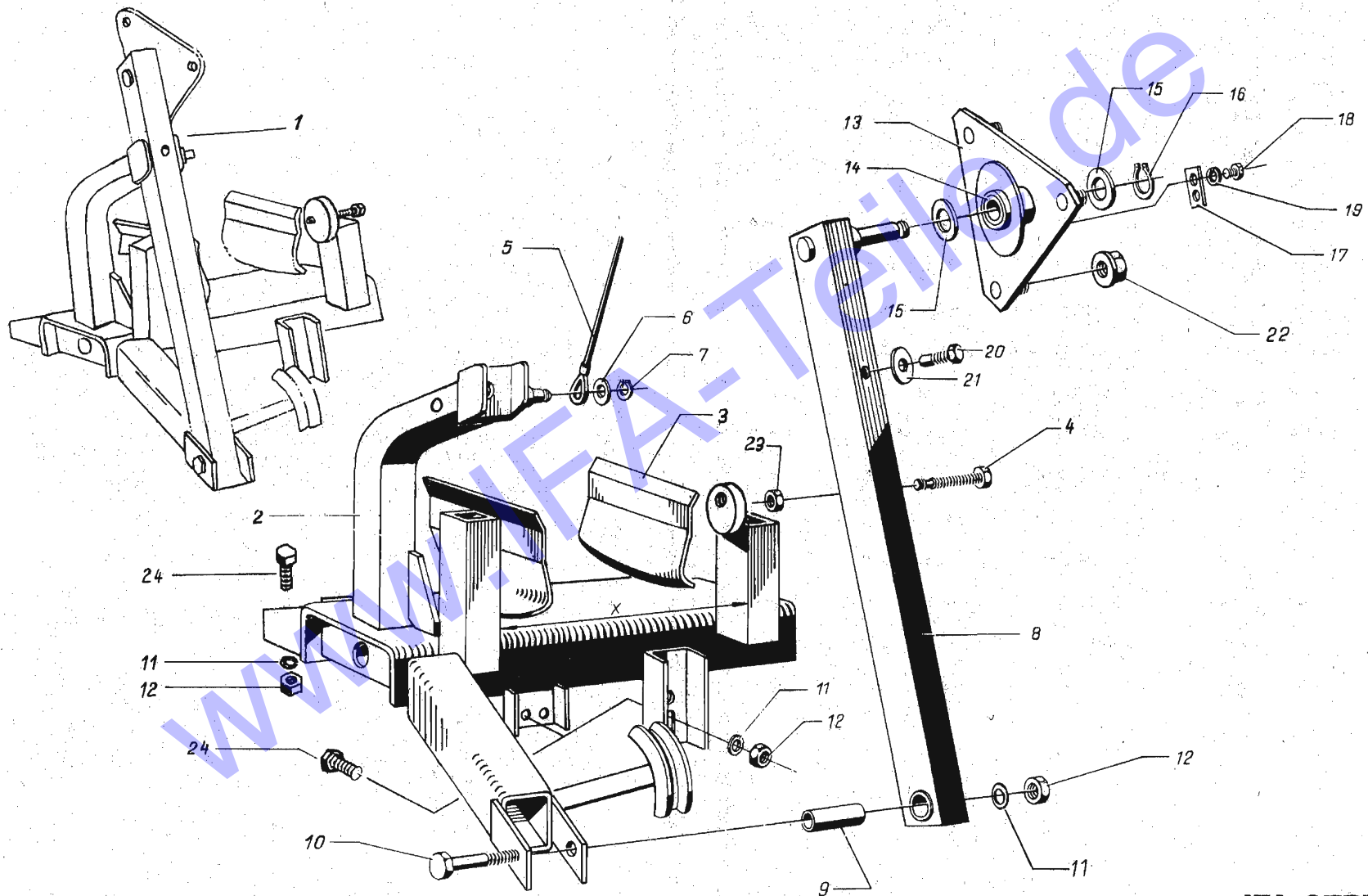

www.IFA-Teile.de

IFA-SERVICE

RESERVERADHALTER 88101

IFA L60 SPARE WHEEL HOLDER 2703

BGR ASS	BILD PICT.	BEST.-NR ORDER-NO	ZAK-NR	ST. QTY	BENENNUNG	DESCRIPTION	AB/FR. BIS/UP
2703	01	2703 014	1342919227 603906	1	RESERVERADHALTER	SPARE WHEEL HOLDER	87101
2703	02	2703 022	1342919227 506306	1	UNTERTEIL	BASE	87101
2703	03	0115 248	1342919219 814906	1	DRUCKPLATTE	THRUST PLATE	87101
2703	04	0115 143	1342919219 812206	1	BOLZEN	BOLT	87101
2703	05	0299 052		1	DRAHTSEIL	WIRE ROPE	87101
2703	06	0917 488	1357311003 090143	1	SCHEIBE TGL 17774 13 -ST	WASHER	87101
2703	07	0901 970	1357344008 018109	1	SICHERUNGSRING 12 TGL 0-471	CIRCLIP	87101
2703	08	0299 567	1342919200 176406	1	SCHWENKARM 708 LG.	SWING ARM	87101
2703	09	0299 093	1342919200 146506	1	LAGERBUCHSE	BEARING BUSH	87101
2703	10	0903 763	1357111204 173854	1	SKT.-SCHR. TGL 0-931 M12X 90 -8.8	HEX.HEAD SCREW	87101
2703	11	0914 018	1357342002 010107	6	FEDERRING TGL 7403 A12	LOCK WASHER	87101
2703	12	0904 877	1357211205 083074	7	SKT.-MUTTER TGL0-934 M12 -10	HEXAGON NUT	87101
2703	13	2703 135	1342919227 631106	1	RADHALTER	WHEEL SUPPORT	87101
2703	14	0951 440	1456237638 140155	2	BUCHSE TGL 6558 S2-28/36X28-HGW2088	BUSH	87101
2703	15	0299 157	1342919200 148106	2	SCHEIBE DM 28,5X50X2	WASHER	87101
2703	16	0902 055	1357344008 018264	1	SICHERUNGSRING 28 TGL 0-471	CIRCLIP	87101
2703	17	0115 215	1342919200 143006	1	PLATTE	PLATE	87101
2703	18	0904 032	1357111204 243429	2	SKT.-SCHR. TGL 0-933 M6X12 -8.8	HEX.HEAD SCREW	87101
2703	19	0913 941	1357342002 010078	2	FEDERRING TGL 7403 A6	LOCK WASHER	87101
2703	20	0903 634	1357111204 173635	1	SKT.-SCHR. TGL 0-931 M10X 70 -8.8	HEX.HEAD SCREW	87101
2703	21	0299 212	1342919200 144906	1	SCHEIBE	WASHER	87101
2703	22	0919 151	1357280008 013041	3	RADMUTTER TGL 22252 CM22X1,5	WHEEL NUT	87101

RESERVERADHALTER 88101

IFA L60 SPARE WHEEL HOLDER 2703

BGR ASS	BILD PICT.	BEST.-NR ORDER-NO	ZAK-NR	ST. QTY	BENENNUNG	DESCRIPTION	AB/FR. BIS/UP
2703	23	0904 940		3	SKT.-MUTTER TGL0-934 M16 -10	HEXAGON NUT	87101
2703	24	0904 514	1357111204 253213	6	SKT.-SCHR. TGL 0-933 M12X25 -8.8	HEX.HEAD SCREW	87101

www.IFA-Teile.de

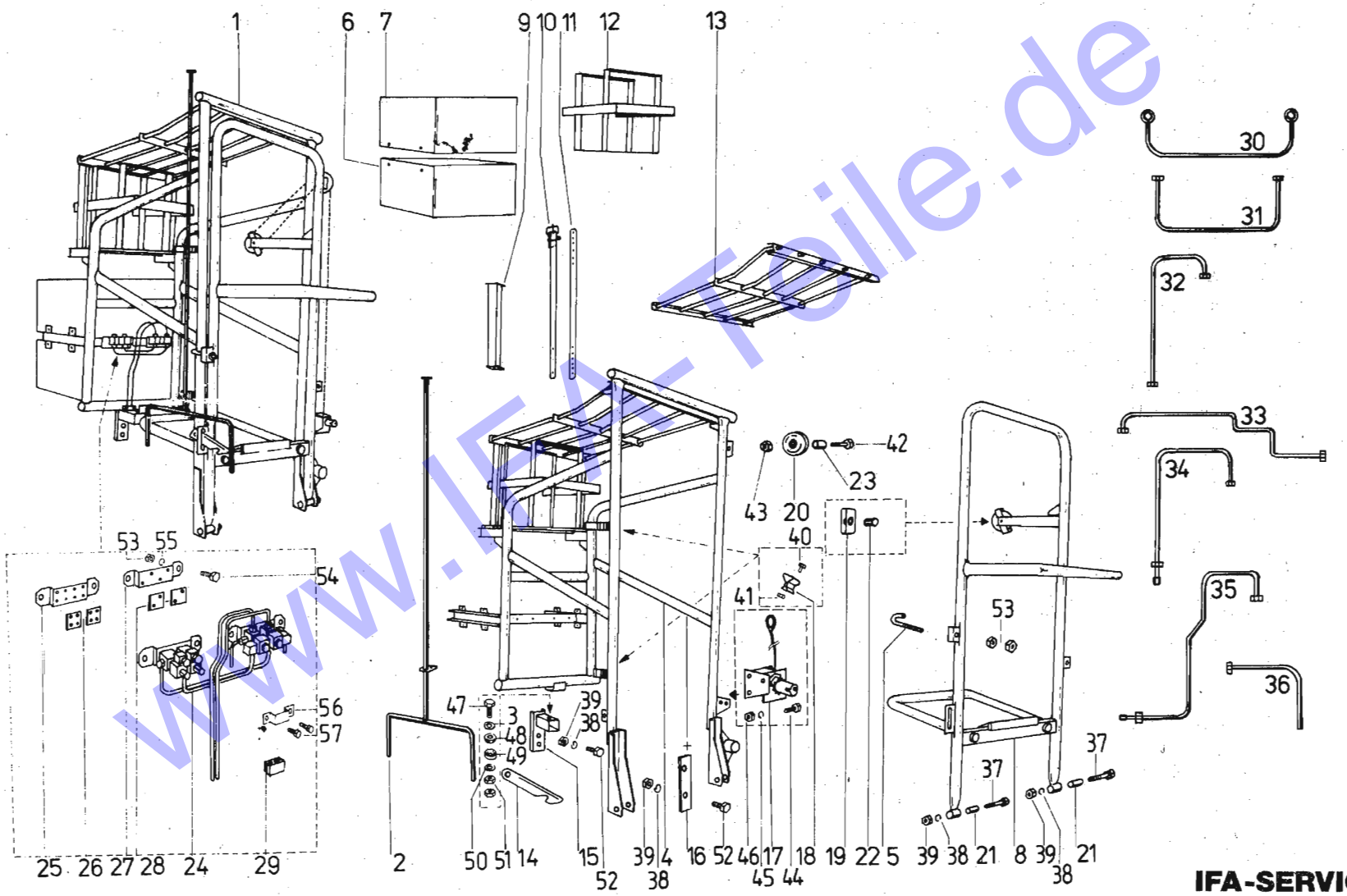

www.IFA-Teile.de

IFA-SERVICE

BGR ASS	BILD PICT.	BEST.-NR ORDER-NO	ZAK-NR	ST. QTY	BENENNUNG	DESCRIPTION	AB/FR. BIS/UP
2705	01				RESERVERADHALTER MONTIERT	SPARE WHEEL HOLDER MOUNTED	88041
2705	02	2705 024	1342919219 838406	1	KURBEL	CRANK	88041
2705	03	2526 038	1342917205 861606	1	RONDE	ROUND	88041
2705	04	2705 040	1342919219 862406	1	HALTEBUEGEL	RETAINING CLAMP	88041
2705	05	2705 057	1342919219 859506	2	SPANNSCHRAUBE	CLAMPING BOLT	88041
2705	06	0300 304	1342927294 136906	1	WERKZEUGKASTEN	TOOLBOX	88041
2705	07	0300 298		1	GERAETEKASTEN	EQUIPMENT BOX	88041
2705	08	2705 081	1342919219 841306	1	SCHWENKBUEGEL	SWING BOW	88041
2705	09	2705 098	1342919294 408406	2	STUETZE	SUPPORT	88041
2705	10	0300 433		2	SCHNALLKAPPE	CAP	88041
2705	11	0300 441		2	SCHNALLSTRIPPE	CAP	88041
2705	12	0300 482	1342927294 066506	1	HALTERUNG	BRACKET	88041
2705	13	2705 137	1342919294 346006	1	TARNSATZHALTERUNG	HOLDER	88041
2705	14	2705 145	1342919219 845606	1	SICHERUNGSHAKEN	SAFETY HOOK	88041
2705	15	2705 153	1342919219 849906	1	STUETZPROFIL	SUPPORT SECTION	88041
2705	16	2705 161	1342919294 327606	1	HALTEBUEGEL	RETAINING CLAMP	88041
2705	17	2705 178	1342919219 044606	1	SEILWINDE	ROPE WINCH	88041
2705	18	2705 186	1342919219 874706	1	FLACHFORMFEDER	SPRING, FLAT	88041
2705	19	2705 194	1342919219 905306	1	BUEGEL	BOW	88041
2705	20	0300 072	1342919219 186006	2	SEILROLLE	ROPE PULLEY	88041
2705	21	0300 097	1342919200 016306	1	DISTANZBUCHSE	SPACER BUSH	88041
2705	22	0300 048	1342919200 015506	2	LAGERROHR	BEARING TUBE	88041

IFA L60 RESERVERADHALTER SPARE WHEEL HOLDER 88101 2705

BGR ASS	BILD PICT.	BEST.-NR ORDER-NO	ZAK-NR	ST. QTY	BENENNUNG	DESCRIPTION	AB/FR. BIS/UP
2705	23	2705 233	1342919219 902906	1	DISTANZBUCHSE	SPACER BUSH	88041
2705	24				VENTILBLOCK	VALVE BLOCK	
2705	25	2705 258	1342919294 576506	1	HALTEBLECH	RETAINING PLATE	88041
2705	26	2705 266	1342919294 533506	2	PLATTE	PLATE	88041
2705	27	2705 258		1	HALTEBLECH	RETAINING PLATE	88041
2705	28	2705 266	1342919294 533506	2	PLATTE	PLATE	38041
2705	29	2300 368	1342914207 960006	1	BEILAGE	SPACER	88041
2705	30	2705 305	1342919294 578106	1	ROHRLEITUNG 6X1X360	PIPE	88041
2705	31	2705 313	1342919294 583706	1	ROHRLEITUNG 6X1X275	PIPE	88041
2705	32	2705 321	1342919294 588806	1	ROHRLEITUNG 10X1X825	PIPE	88041
2705	33	2705 338	1342919294 596806	1	ROHRLEITUNG 6X1X980	PIPE	88041
2705	34	2705 346	1342919294 600406	1	ROHRLEITUNG	PIPE	88041
2705	35	2705 321	1342919294 588806	1	ROHRLEITUNG	PIPE	88041
2705	36	2705 362	1342919294 523906	2	ENTLUEFTUNGSBOGEN	BREATHER BEND	88041
2705	37	0903 763		2	SKT.-SCHR. TGL 0-931 M12X 90 -8.8	HEX.HEAD SCREW	88041
2705	38	0914 018		8	FEDERRING TGL 7403 A12	LOCK WASHER	88041
2705	39	0904 908		8	SKT.-MUTTER TGL0-934 M12 -8	HEXAGON NUT	88041
2705	40	0904 032		2	SKT.-SCHR. TGL 0-933 M6X12 -8.8	HEX.HEAD SCREW	88041
2705	41	0904 780	1357211205 073044	2	SKT.-MUTTER TGL0-934 M 6 -8	HEXAGON NUT	88041
2705	42	0904 563		2	SKT.-SCHR. TGL 0-933 M12X50 -8.8	HEX.HEAD SCREW	88041
2705	43	0919 641		2	SELBSTKL. MUTTER M12 TGL 27689-8	SELF-LOCKING NUT	88041
2705	44	0904 217		3	SKT.-SCHR. TGL 0-933 M8X20 -8.8	HEX.HEAD SCREW	88041

www.IFA-Teile.de

L60

RESERVERADHALTER

SPARE WHEEL HOLDER

2705

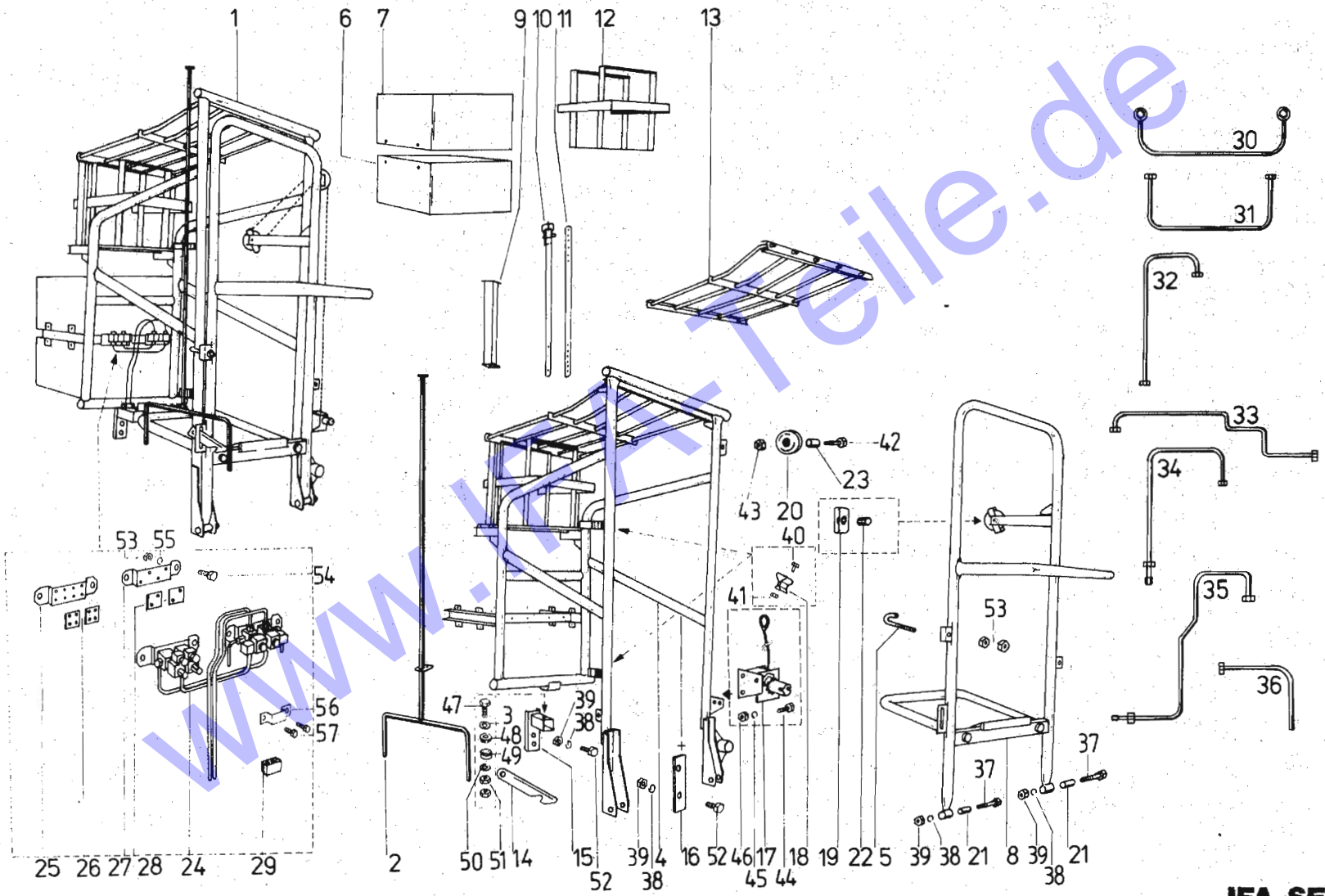

www.IFA-Teile.de

IFA-SERVICE

RESERVERADHALTER 88101

IFA L60 SPARE WHEEL HOLDER 2705

BGR ASS	BILD PICT.	BEST.-NR ORDER-NO	ZAK-NR	ST. QTY	BENENNUNG	DESCRIPTION	AB/FR. BIS/UP
2705	45	0913 966		3	FEDERRING TGL 7403 A 8	SPRING WASHER	88041
2705	46	0904 811		3	SKT.-MUTTER TGL0-934 M 8 -8	HEXAGON NUT	88041
2705	47	0930 846	1357111204 253264	1	SKT.-SCHR. TGL 0-933 M12X 45 -8.8	HEX.HEAD SCREW	88041
2705	48	0964 260		1	KUGELSCHEIBE 13 TGL 0-6319	SPHERICAL WASHER	88041
2705	49	0907 582		1	KUGELSCHEIBE 14,2 TGL 0-6319	SPHERICAL WASHER	88041
2705	50	0918 431	1357770007 020321	1	TELLERFEDER A125 TGL 18399	CUP SPRING	88041
2705	52	0904 514		6	SKT.-SCHR. TGL 0-933 M12X25 -8.8	HEX.HEAD SCREW	88041
2705	53	0904 893		8	SKT.-MUTTER TGL0-934 M10 -8	HEXAGON NUT	88041
2705	54	0904 354		4	SKT.-SCHR. TGL 0-933 M10X20 -8.8	HEX.HEAD SCREW	88041
2705	55	0913 982		4	FEDERRING TGL 7403 A10	SPRING WASHER	88041
2705	56	2670 238		1	ROHRSCHELLE	PIPE CLIP	88041
2705	57	0904 024		2	SKT.-SCHR. TGL 0-933 M6X10 -8.8	HEX.HEAD SCREW	88041

www.IFA-Teile.de

L60

NOTIZEN

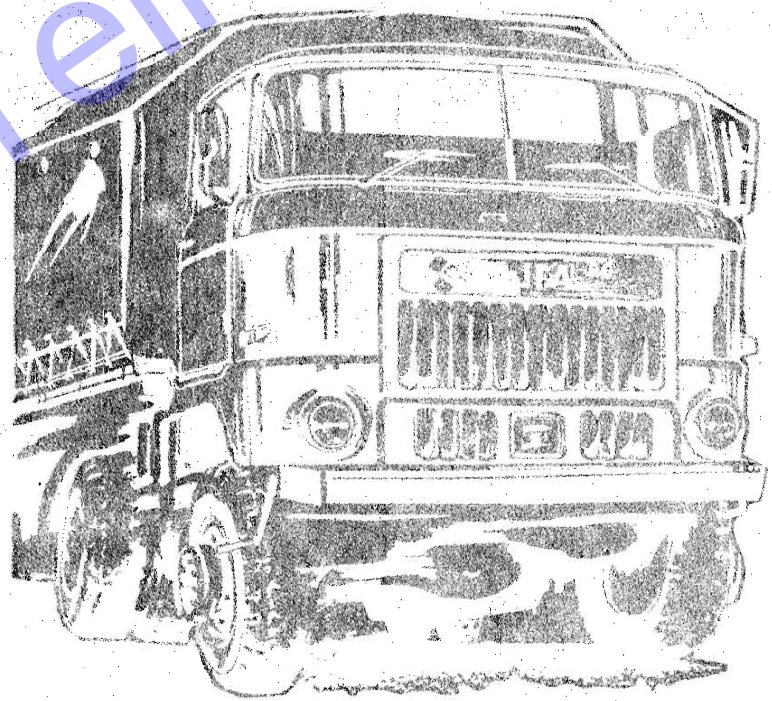

IFA-SERVICE

L60

BATTERIELAGERUNG
BATTERY MOUNTING

2720 – 2722

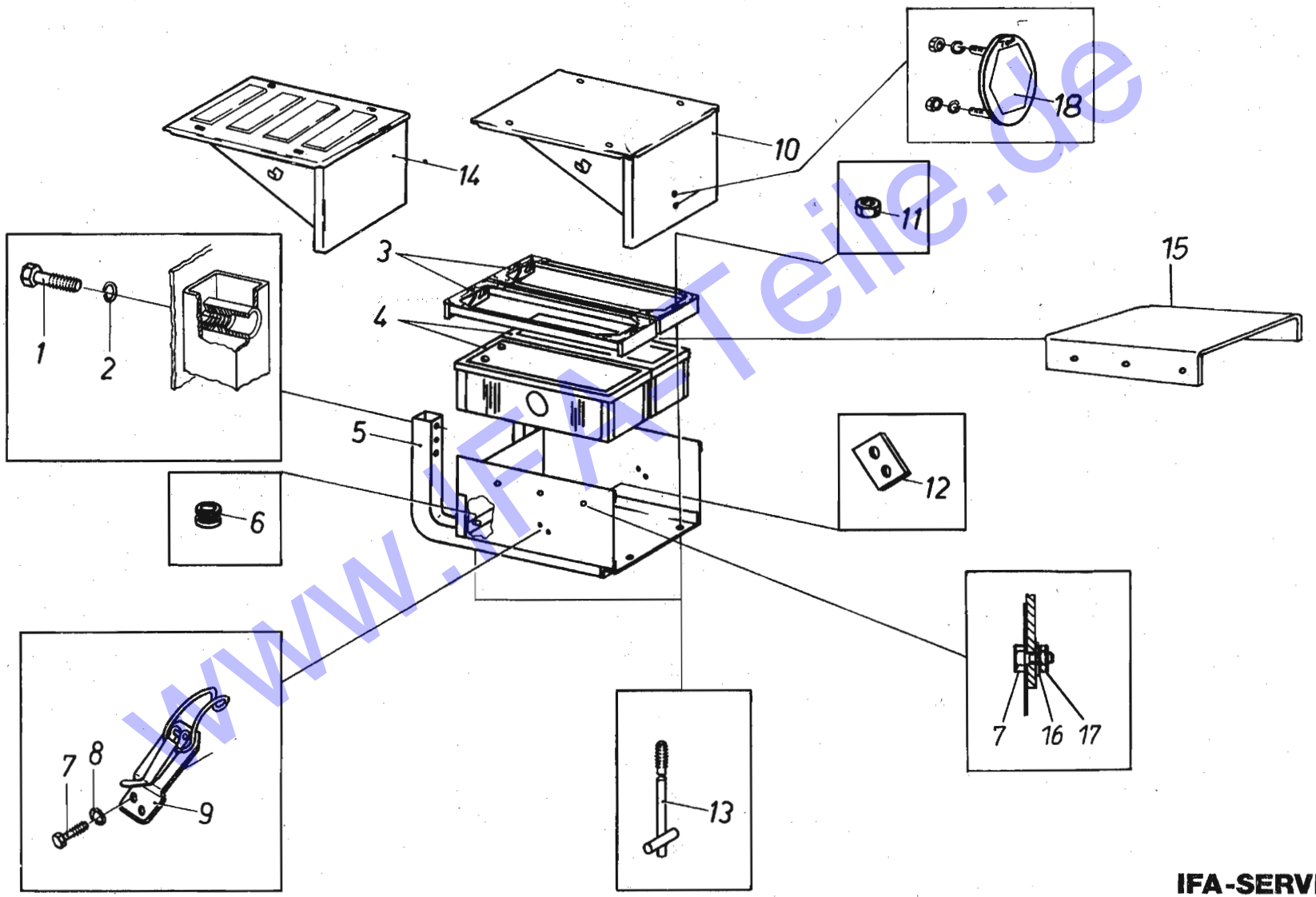

www.IFA-Teile.de

IFA-SERVICE

IFA L60

BATTERIELAGERUNG
BATTERY MOUNTING

88101
2720 - 2722

BGR ASS	BILD PICT.	BEST.-NR ORDER-NO	ZAK-NR	ST. QTY	BENENNUNG	DESCRIPTION	AB/FR. BIS/UP
2720	01	0904 555	1357111204 253256	6	SKT.-SCHR. TGL 0-933 M12X40 -8.8	HEX.HEAD SCREW	86101
2720	02	0914 018	1357342002 010107	6	FEDERRING TGL 7403 A12	LOCK WASHER	86101
2720	03	2720 031	1342919219 556206	2	SPANNRAHMEN	CLAMPING FRAME	86101
2720	04	2720 048		2	BLEISTARTBATTERIE 12V 135 AH WTST 10127	BATTERY	86101
2720	05	2720 056	1342919219 558906	1	BATTERIEKONSOL	BATTERY SUPPORT	86101
2720	06	0325 152	1464436557 853622	2	WULSTRING	GROMMET	86101
2720	07	0904 032	1357111204 243429	4	SKT.-SCHR. TGL 0-933 M6X12 -8.8	HEX.HEAD SCREW	86101
2720	08	0913 941	1357342002 010078	4	FEDERRING TGL 7403 A6	LOCK WASHER	86101
2720	09	0325 111	1342919200 679206	2	SPANNBLECH	TENSION PLATE	86101
2720	10	2720 103	1342919219 564206	1	BATTERIEDECKEL	BATTERY COVER	86101
2720	11	0904 836	1357211205 083066	4	SKT.-MUTTER TGL0-934 M10 -10	HEXAGON NUT	86101
2720	12	0325 144	1342919219 240906	2	GEWINDEPLATTE 32X16X5	THREADED PLATE	86101
2720	13	0325 064	1342919200 241706	4	SPANNSCHRAUBE	CLAMPING BOLT	86101
2720	18	0919 826		1	RUECKSTR.-RUND-ROT-GELB-FARBL.TGL31306	REAR REFLECTOR RED-YELLOW-COLORL.	86101
2721	01	0904 555	1357111204 253256	6	SKT.-SCHR. TGL 0-933 M12X40 -8.8	HEX.HEAD SCREW	87101
2721	02	0914 018	1357342002 010107	6	FEDERRING TGL 7403 A12	LOCK WASHER	87101
2721	03	2720 031	1342919219 556206	2	SPANNRAHMEN	CLAMPING FRAME	87101
2721	04	2720 048		2	BLEISTARTBATTERIE 12V 135 AH WTST 10127	BATTERY	87101
2721	05	2720 056	1342919219 558906	1	BATTERIEKONSOL	BATTERY SUPPORT	87101
2721	06	0325 152	1464436557 853622	2	WULSTRING	GROMMET	87101
2721	07	0904 032	1357111204 243429	4	SKT.-SCHR. TGL 0-933 M6X12 -8.8	HEX.HEAD SCREW	87101

IFA L60

BATTERIELAGERUNG
BATTERY MOUNTING

88101
2720 - 2722

BGR ASS	BILD PICT.	BEST.-NR ORDER-NO	ZAK-NR	ST. QTY	BENENNUNG	DESCRIPTION	AB/FR. BIS/UP
2721	08	0913 941	1357342002 010078	4	FEDERRING TGL 7403 A6	LOCK WASHER	87101
2721	09	0325 111	1342919200 679206	2	SPANNBLECH	TENSION PLATE	87101
2721	11	0904 836	1357211205 083066	4	SKT.-MUTTER TGL0-934 M10 -10	HEXAGON NUT	87101
2721	12	0325 144	1342919219 240906	2	GEWINDEPLATTE 32X16X5	THREADED PLATE	87101
2721	13	0325 064	1342919200 241706	4	SPANNSCHRAUBE	CLAMPING BOLT	87101
2721	14	2721 145	1342919219 959806	1	BATTERIEDECKEL	BATTERY COVER	87101
2722	01	0904 555		6	SKT.-SCHR. TGL 0-933 M12X40 -8.8	HEX.HEAD SCREW	87011
2722	02	0914 018	1357342002 010107	6	FEDERRING TGL 7403 A12	LOCK WASHER	87011
2722	03	2720 031	1342919219 556206	2	SPANNRAHMEN	CLAMPING FRAME	87011
2722	04	2720 048		2	BLEISTARTBATTERIE 12V 135 AH WTST 10127	BATTERY	87011
2722	05	2720 056	1342919219 558906	1	BATTERIEKONSOL	BATTERY SUPPORT	87011
2722	06	0325 152	1464436557 853622	2	WULSTRING	GROMMET	87011
2722	07	0904 032		7	SKT.-SCHR. TGL 0-933 M6X12 -8.8	HEX.HEAD SCREW	87011
2722	08	0913 941	1357342002 010078	4	FEDERRING TGL 7403 A6	LOCK WASHER	87011
2722	09	0325 111	1342919200 679206	2	SPANNBLECH	TENSION PLATE	87011
2722	10	2720 103	1342919219 564206	1	BATTERIEDECKEL	BATTERY COVER	87011
2722	11	0904 836		4	SKT.-MUTTER TGL0-934 M10 -10	HEXAGON NUT	87011
2722	12	0325 144	1342919219 240906	2	GEWINDEPLATTE 32X16X5	THREADED PLATE	87011
2722	13	0325 064	1342919200 241706	4	SPANNSCHRAUBE	CLAMPING BOLT	87011
2722	15	2722 154		1	GUMMIPLATTE	RUBBER PLATE	87011
2722	16	0909 053	1357311003 140059	3	SCHEIBE 6,4 TGL 0-9021-ST	WASHER	87011
2722	17	0904 803		3	SKT.-MUTTER TGL0-934 M6 -10	HEXAGON NUT	87011

www.IFA-Teile.de

L60

BATTERIELAGERUNG
BATTERY MOUNTING

2723

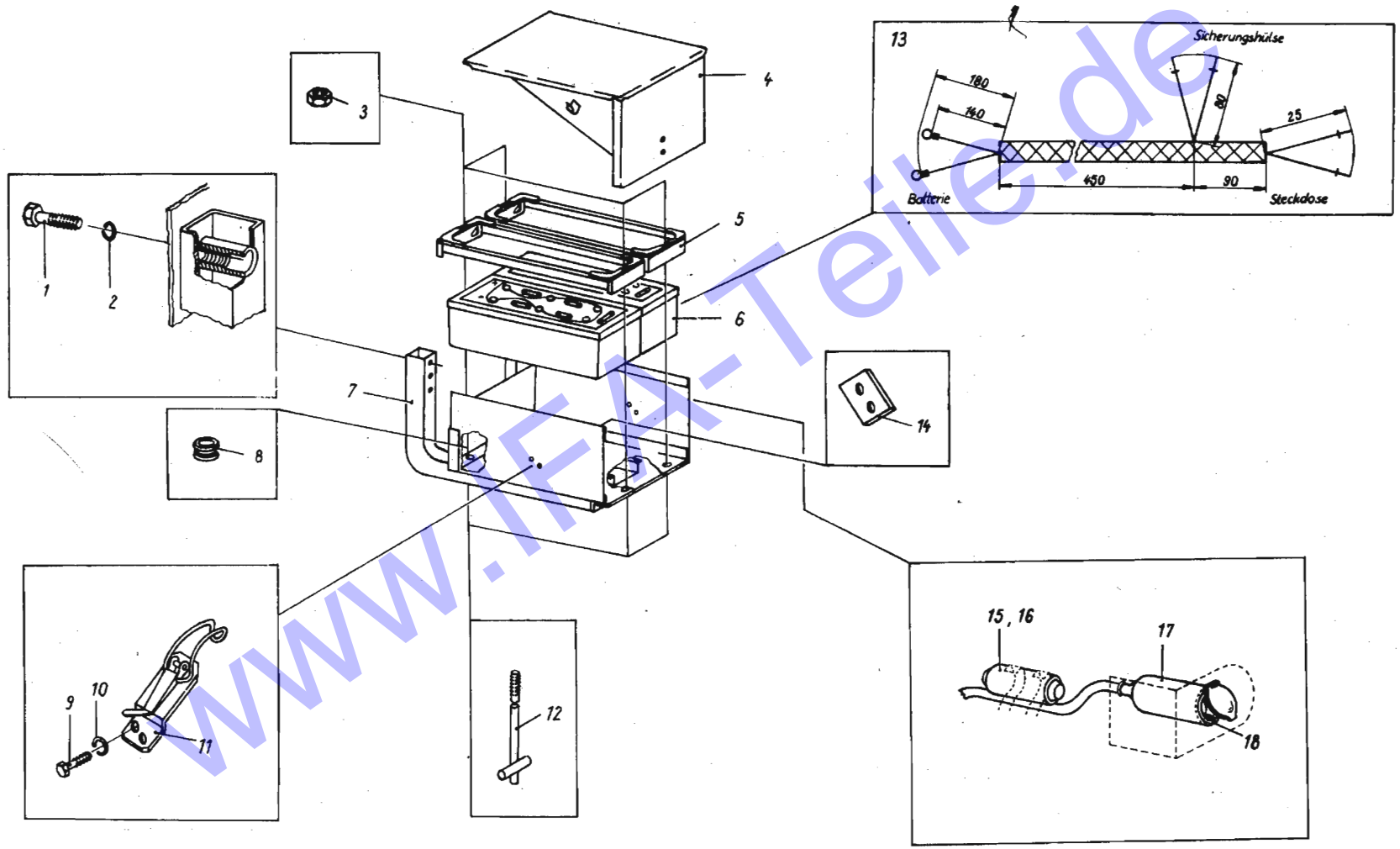

www.IFA-Teile.de

IFA-SERVICE

IFA L60

BATTERIELAGERUNG
BATTERY MOUNTING

88101
2723

BGR ASS	BILD PICT.	BEST. NR ORDE -NO	ZAK-NR	ST. QTY	BENENNUNG	DESCRIPTION	AB/FR. BIS/UP
2723	01	0904 355		6	SKT.-SCHR. TGL 0-933 M12X40 -8.8	HEX.HEAD SCREW	88041
2723	02	0914 018		6	FEDERRING TGL 7403 A12	LOCK WASHER	88041
2723	03	0904 836		4	SKT.-MUTTER TGL0-934 M10 -10	HEXAGON NUT	88041
2723	04	2723 042	1342919219 832506	1	BATTERIEDECKEL	BATTERY COVER	88041
2723	05	2720 031	1342919219 556206	2	SPANNRAHMEN	CLAMPING FRAME	88041
2723	06	2723 067		1	BATTERIE EINBAU	BATTERY ASSEMBLY	88041
2723	07	2723 075	1342919294 316106	1	BATTERIEKONSOL	BATTERY SUPPORT	88041
2723	08	0325 152	1464436557 853622	2	WULSTRING 2010	GROMMET	88041
2723	09	0904 032		4	SKT.-SCHR. TGL 0-933 M6X12 -8.8	HEX.HEAD SCREW	88041
2723	10	0913 941		4	FEDERRING TGL 7403 A6	LOCK WASHER	88041
2723	11	0325 111	1342919200 679206	2	SPANNBLECH	TENSION PLATE	88041
2723	12	0325 064	1342919200 241706	4	SPANNSCHRAUBE	CLAMPING BOLT	88041
2723	13	2723 130	1365922007 024373	1	LEITUNGSSATZ	HARNESS	88041
2723	14	0325 144	1342919219 240906	2	GEWINDEPLATTE	THREADED PLATE	88041
2723	15	2723 155		1	SICHERUNGSHUELSE 8819.1/1	FUSE SLEEVE	88041
2723	16	0963 918		1	SCHMELZEINSATZ A8 TGL 11135	FUSE	88041
2723	17	0362 358	1464445357 839580	1	GUMMIKAPPE	RUBBER CAP	88041
2723	18	0963 901		1	STECKDOSE B2 TGL 27292	PLUG SOCKET	88041

www.IFA-Teile.de

L60

NOTIZEN

IFA-SERVICE

L60

RÜCKLEUCHTENHALTER

REAR LIGHT RETAINER

2740

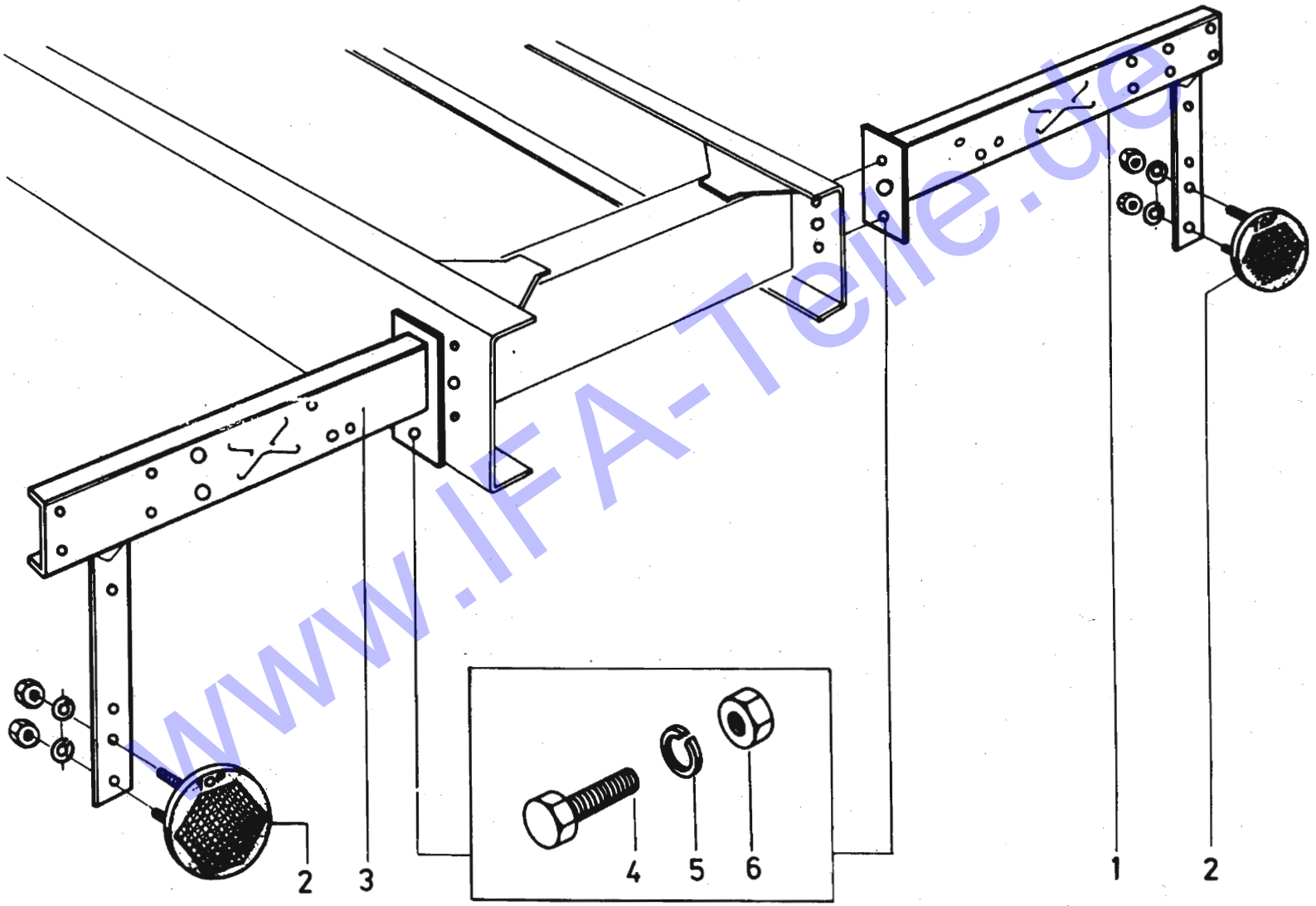

www.IFA-Teile.de

IFA-SERVICE

RUECKLEUCHTENHALTER 88101

IFA L60 REAR LIGHT RETAINER 2740

BGR ASS	BILD PICT.	BEST.-NR ORDER-NO	ZAK-NR	ST. QTY	BENENNUNG	DESCRIPTION	AB/FR. BIS/UP
2740	01	2740 010	1342917205 543106	1	HALTEARM LANG RECHTS	RETAINING ARM LONG RH	86101
2740	02	0919 826		2	RUECKSTR.-RUND-ROT-GELB-FARBL.TGL31306	REAR REFLECTOR ROUND RED-YELLOW-COLORL.	86101
2740	03	2740 035	1342917205 558906	1	HALTEARM LINKS	RETAINING ARM LONG LH	86101
2740	04	0904 522	1357111204 253221	4	SKT.-SCHR. TGL 0-933 M12X30 -8.8	HEX.HEAD SCREW	86101
2740	05	0914 018	1357342002 010107	4	FEDERRING TGL 7403 A12	LOCK WASHER	86101
2740	06	0904 877	1357211205 083074	4	SKT.-MUTTER TGL0-934 M12 -10	HEXAGON NUT	86101

www.IFA-Teile.de

L60

NOTIZEN

IFA-SERVICE

L60

RÜCKLEUCHTENHALTER
REAR LIGHT RETAINER

2741

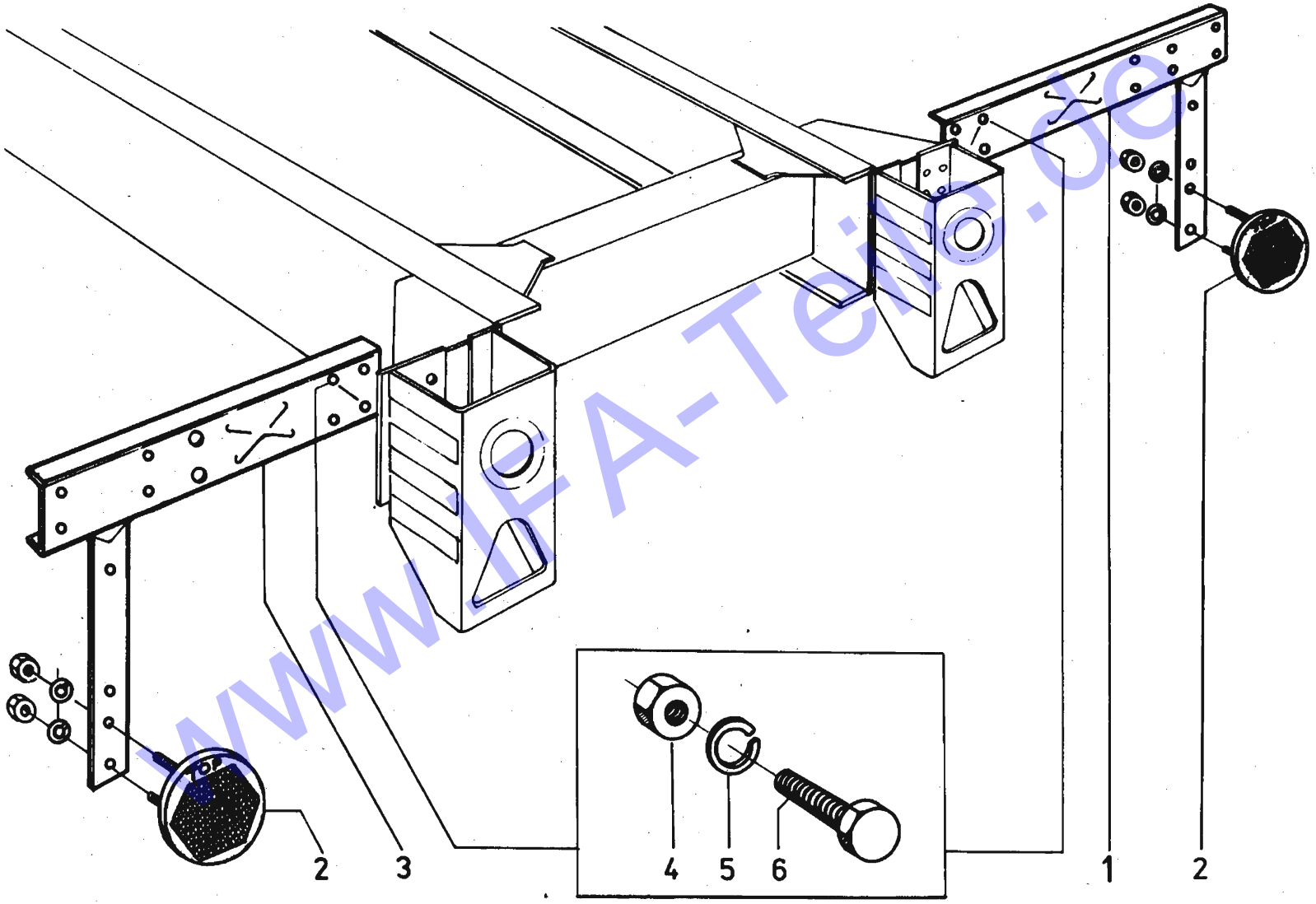

www.IFA-Teile.de

IFA-SERVICE

RUECKLEUCHTENHALTER 88101

IFA L60

REAR LIGHT RETAINER 2741

BGR ASS	BILD PICT.	BEST.-NR ORDER-NO	ZAK-NR	ST. QTY	BENENNUNG	DESCRIPTION	AB/FR. BIS/UP
2741	01	2741 011	1342917205 551106	1	HALTEARM KURZ RECHTS	RETAINING ARM SHORT RH	86101
2741	02	0919 826		2	RUECKSTR.-RUND-ROT-GELB-FARBL.TGL31306	REAR REFLECTOR ROUND RED-YELLOW-COLORL.	86101
2741	03	2741 036	1342917205 548206	1	HALTEARM KURZ LINKS	RETAINING ARM SHORT LH	86101
2741	04	0904 828	1357211205 083058	4	SKT.-MUTTER TGL0-934 M8 -10	HEXAGON NUT	86101
2741	05	0913 966	1357342002 010086	4	FEDERRING TGL 7403 A 8	LOCK WASHER	86101
2741	06	0904 217	1357111204 243701	4	SKT.-SCHR. TGL 0-933 M8X20 -8.8	HEX.HEAD SCREW	86101

www.IFA-Teile.de

L60

NOTIZEN

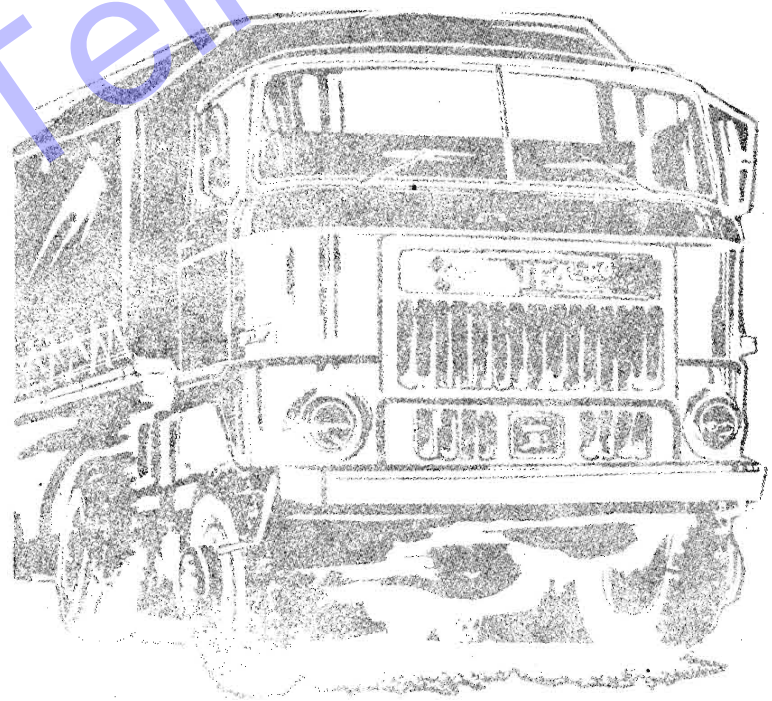

IFA-SERVICE

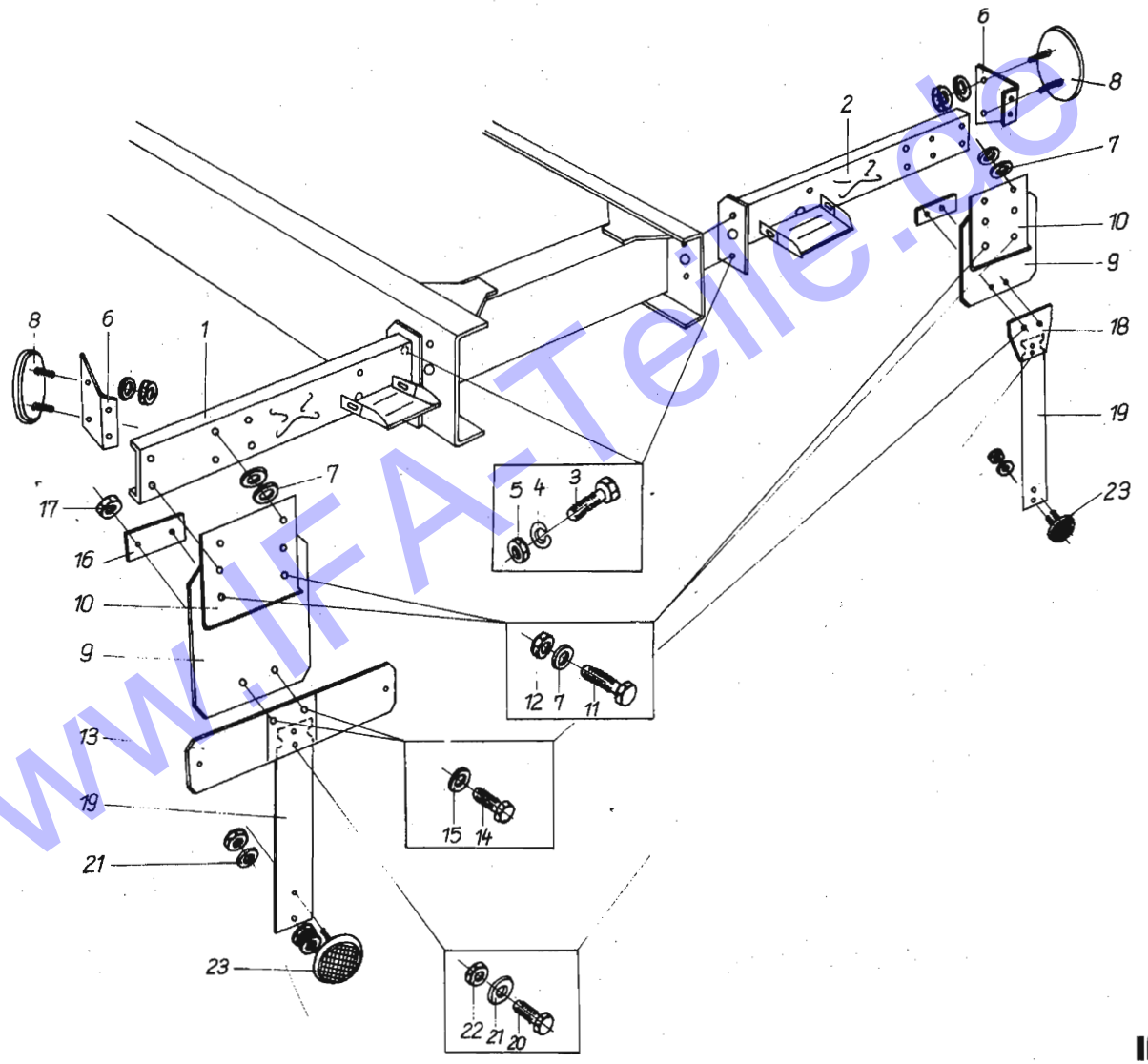

www.IFA-Teile.de

RUECKLEUCHTE

IFA L60

TAIL LIGHT

88101

2744

BGR ASS	BILD PICT.	BEST.-NR ORDER-NO	ZAK-NR	ST. QTY	BENENNUNG	DESCRIPTION	AB/FR. BIS/UP
2744	01	2744 014		1	HALTERUNG LINKS	BRACKET LH	88041
2744	02	2744 022		1	HALTERUNG RECHTS	BRACKET RH	88041
2744	03	0904 522		4	SKT.-SCHR. TGL 0-933 M12X30 -8.8	HEX.HEAD SCREW	88041
2744	04	0914 018		4	FEDERRING TGL 7403 A12	LOCK WASHER	88041
2744	05	0904 877		4	SKT.-MUTTER TGL0-934 M12 -10	HEXAGON NUT	88041
2744	06	0326 186		2	BEFESTIGUNGSWINKEL	FASTENING ANGLE	88041
2744	07	0901 786		8	SCHEIBE TGL 0-440 A 9,5	WASHER	88041
2744	08	0919 826		2	RUECKSTR.-RUND-ROT-GELB-FARBL.TGL31306	REAR REFLECTOR ROUND RED-YELLOW-COLORL.	88041
2744	09	0326 081		2	GUMMIPLATTE	RUBBER PLATE	88041
2744	10	0326 098		2	ZWISCHENBLECH	SPACING PLATE	88041
2744	11	0904 217		4	SKT.-SCHR. TGL 0-933 M8X20 -8.8	HEX.HEAD SCREW	88041
2744	12	0904 828		4	SKT.-MUTTER TGL0-934 M8 -10	HEXAGON NUT	88041
2744	13	0326 104		1	KENNZEICHENPLATTE	LICENCE PLATE HOLDER	88041
2744	14	0904 065		4	SKT.-SCHR. TGL 0-933 M6X18 -8.8	HEX.HEAD SCREW	88041
2744	15	0909 053		2	SCHEIBE 6,4 TGL 0-9021-ST	WASHER	88041
2744	16	0326 073		2	UNTERLEGBLECH	LINING PLATE	88041
2744	17	0904 797		4	SKT.-MUTTER TGL0-934 M 6 -6	HEXAGON NUT	88041
2744	18	0326 120		1	BEFESTIGUNGSBLECH	FASTENING PLATE	88041
2744	19	0326 112		2	PENDEL	PENDULUM	88041
2744	20	0958 334		57	SKT.-SCHR. TGL 0-933 M 5X 18 -5.8	HEX.HEAD SCREW	00488 041
2744	21	0901 761		8	SCHEIBE TGL 0-440 A 5,8	WASHER	88041
2744	22	0932 696		4	SKT.-MUTTER TGL0-934 M5 -6	HEXAGON NUT	88041
2744	23	0919 826		2	RUECKSTR.-RUND-ROT-GELB-FARBL.TGL31306	REAR REFLECTOR ROUND RED-YELLOW-COLORL.	88041

www.IFA-Teile.de

L60

NOTIZEN

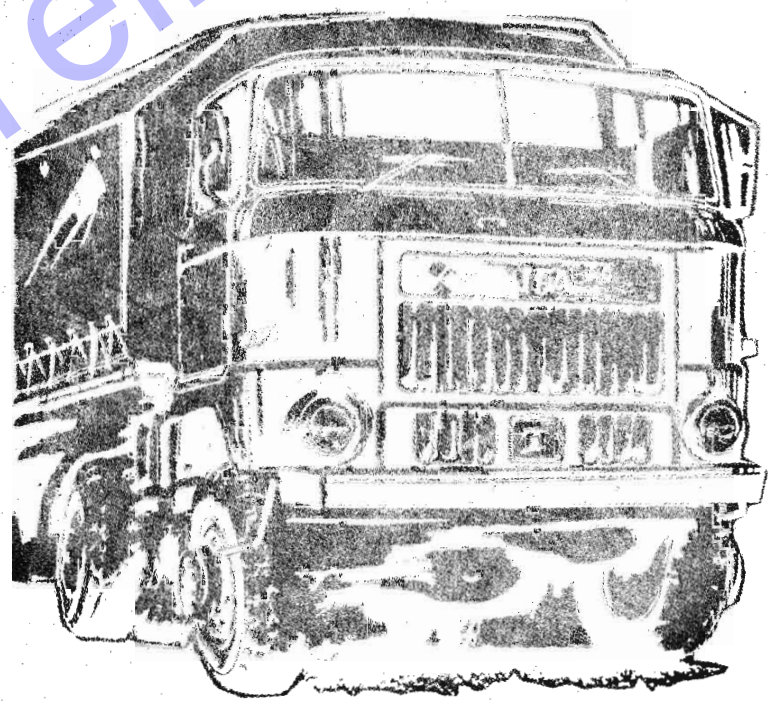

IFA-SERVICE

L60

ABSCHLEPPKUPPLUNG
TOWING HITCH

2760

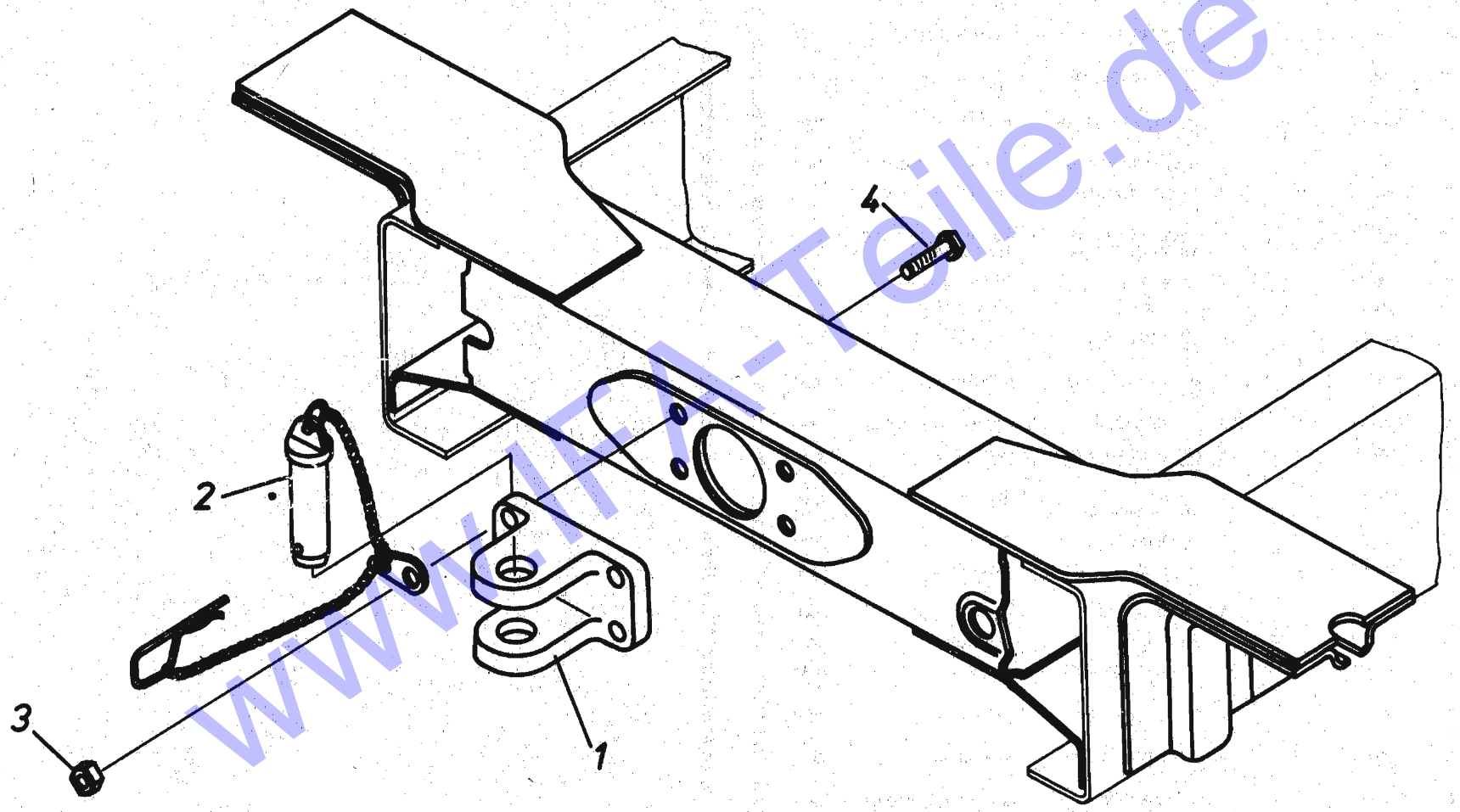

www.IFA-Teile.de

IFA-SERVICE

ABSCHLEPPKUPPLUNG 88101

IFA L60 TOWING HITCH 2760

BGR ASS	BILD PICT.	BEST.-NR ORDER-NO	ZAK-NR	ST. QTY	BENENNUNG	DESCRIPTION	AB/FR. BIS/UP
2760	01	2760 014	1342919227 993406	1	ABSCHLEPPKUPPLUNG 42X72	TOWING HITCH	86101
2760	02	0955 397		1	VORSTECKBOLZEN A TGL 5224	COTTER BOLT	86101
2760	03	0904 924	1357211301 083007	4	SKT.-MUTTER TGL0-934 M14 -10	HEXAGON NUT	86101
2760	04	0922 717		4	SKT.-SCHR. TGL 0-933 M14X50 -8.8	HEX.HEAD SCREW	86101

www.IFA-Teile.de

L60

NOTIZEN

IFA-SERVICE

L60

ZUGHAKENKUPPLUNG
TOWHOOK COUPLING

2770 – 2771

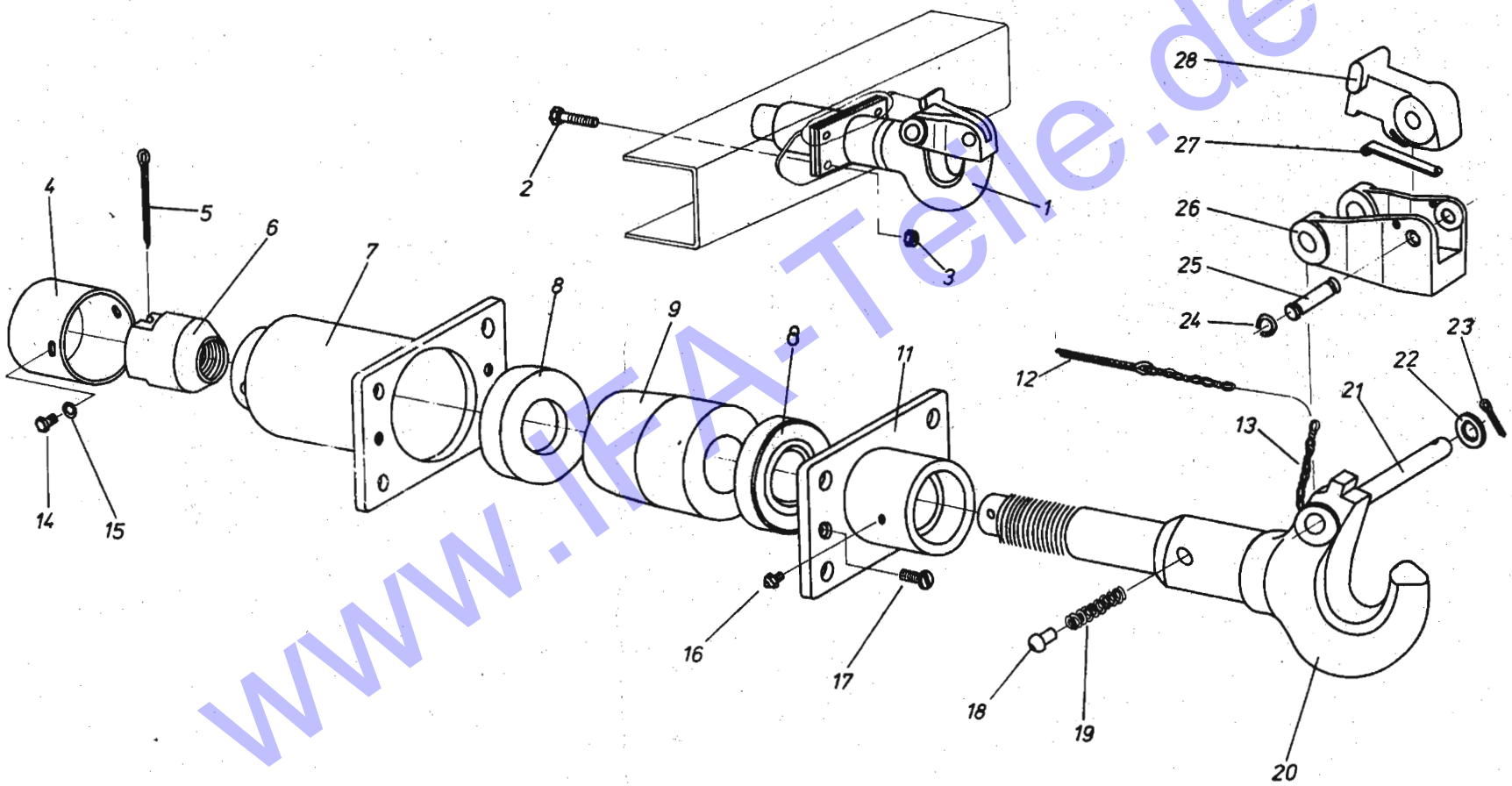

www.IFA-Teile.de

IFA-SERVICE

IFA L60

ZUGHAKENKUPPLUNG
TOWHOOK COUPLING

88101
2770 - 2771

BGR ASS	BILD PICT.	BEST.-NR ORDER-NO	ZAK-NR	ST. QTY	BENENNUNG	DESCRIPTION	AB/FR. BIS/UP
2770	01	0958 785		1	HAKENKUPPLUNG 1 TGL 37722	HOOK COUPLING	86101
2770	02	0924 300	1357111300 243461	4	SKT.-SCHR. TGL 0-933 M14X60 -8.8 NUR REGENERIERTEIL	HEX.HEAD SCREW ONLY REGENERAT.PART	86101
2770	03	0904 924	1357211301 083007	4	SKT.-MUTTER TGL0-934 M14 -10 NUR REGENERIERTEIL	HEXAGON NUT ONLY REGENERAT.PART	86101
2770	04	2770 040		1	ABSCHLUSZKAPPE NUR REGENERIERTEIL	CAP ONLY REGENERAT.PART	86101
2770	05	0900 986	1357348009 023020	1	SPLINT TGL 0-94 8X45 -ST	SPLIT PIN	86101
2770	06	2770 065		1	RUNDMUTTER NUR REGENERIERTEIL	ROUND NUT ONLY REGENERAT.PART	86101
2770	07	2770 073		1	FEDERGEHAEUSE 8 NUR REGENERIERTEIL	SPRING HOUSING ONLY REGENERAT.PART	86101
2770	08	2770 081		1	DRUCKSCHEIBE NUR REGENERIERTEIL	THRUST WASHER ONLY REGENERAT.PART	86101
2770	09	0313 165		1	GUMMIPUFFER	RUBBER BUFFER	86101
2770	10	2770 104		1	DRUCKSCHEIBE NUR REGENERIERTEIL	THRUST WASHER ONLY REGENERAT.PART	86101
2770	10	2770 104		1	DRUCKSCHEIBE	THRUST WASHER	86101
2770	11	2770 112		1	STANGENFUEHRUNG	ROD GUIDE	86101
2770	11	2770 112		1	STANGENFUEHRUNG NUR REGENERIERTEIL	ROD GUIDE ONLY REGENERAT.PART	86101
2770	12	0950 712		1	SPLINT TGL 0-94 6,3X71 NUR REGENERIERTEIL	SPLIT PIN ONLY REGENERAT.PART	86101
2770	12	0950 712		1	SPLINT TGL 0-94 6,3X71	SPLIT PIN	86101
2770	13	2770 137		1	KNOTENKETTE	KNOT CHAIN	86101
2770	13	2770 137		1	KNOTENKETTE NUR REGENERIERTEIL	KNOT CHAIN ONLY REGENERAT.PART	86101
2770	14	0904 016	1357111204 243402	2	SKT.-SCHR. TGL 0-933 M6X8 -8.8	HEX.HEAD SCREW	86101
2770	14	0904 016	1357111204 243402	2	SKT.-SCHR. TGL 0-933 M6X8 -8.8 NUR REGENERIERTEIL	HEX.HEAD SCREW ONLY REGENERAT.PART	86101
2770	15	0913 958	1357342002 020065	2	FEDERRING TGL 7403 B 6 NUR REGENERIERTEIL	SPRING WASHER ONLY REGENERAT.PART	86101
2770	15	0913 958	1357342002 020065	2	FEDERRING TGL 7403 B 6	SPRING WASHER	86101

IFA L60

ZUGHAKENKUPPLUNG
TOWHOOK COUPLING

88101
2770 - 2771

BGR ASS	BILD PICT.	BEST.-NR ORDER-NO	ZAK-NR	ST. QTY	BENENNUNG	DESCRIPTION	AB/FR. BIS/UP
2770	16	0909 213	1351611208 029019	1	KEGELSCHMIERKOPF A 8 TGL 0-71412 NUR REGENERIERTEIL	CONIC. GREASE NIPPLE ONLY REGENERAT.PART	86101
2770	16	0909 213	1351611208 029019	1	KEGELSCHMIERKOPF A 8 TGL 0-71412	CONIC. GREASE NIPPLE	86101
2770	17	0912 723	1357132101 146880	2	SENKSCHR. TGL 5683 BM10X20 -5.8 NUR REGENERIERTEIL	C'SUNK SCREW ONLY REGENERAT.PART	86101
2770	18	2770 186		2	RASTENNOCKE NUR REGENERIERTEIL	DENTENT CAM ONLY REGENERAT.PART	86101
2770	19	0918 134		1	DRUCKFEDER TGL 18395 B2,2X15X17,5 NUR REGENERIERTEIL	COMPRESSION SPRING ONLY REGENERAT.PART	86101
2770	20	2770 200		1	ZUGHAKEN 1 NUR REGENERIERTEIL	TOWHOOK ONLY REGENERAT.PART	86101
2770	21	2770 217		1	BOLZEN NUR REGENERIERTEIL	BOLT ONLY REGENERAT.PART	86101
2770	22	0955 637		2	SCHEIBE 21 TGL 8328 NUR REGENERIERTEIL	WASHER ONLY REGENERAT.PART	86101
2770	23	0900 904	1357348009 023303	2	SPLINT TGL 0-94 5X36 -ST NUR REGENERIERTEIL	SPLIT PIN ONLY REGENERAT.PART	86101
2770	24	0955 645		2	SPRENGRING TGL 31665 18X1,6 NUR REGENERIERTEIL	SNAP RING ONLY REGENERAT.PART	86101
2770	25	2770 258		1	BOLZEN NUR REGENERIERTEIL	BOLT ONLY REGENERAT.PART	86101
2770	26	2770 266		1	VERSCHLUSZ NUR REGENERIERTEIL	LOCK ONLY REGENERAT.PART	86101
2770	27	2770 274		1	BLATTFEDER NUR REGENERIERTEIL	LEAF SPRING ONLY REGENERAT.PART	86101
2770	28	2770 282		1	SPERRKLINKE NUR REGENERIERTEIL	RATCHET ONLY REGENERAT.PART	86101
2771	01	2771 017		1	ZUGHAKENKUPPLUNG 2	TOWHOOK COUPLING	88041
2771	02	0925 221		4	SKT.-SCHR. TGL 0-933 M16X 65 -8.8 NUR REGENERIERTEIL	HEX.HEAD SCREW ONLY REGENERAT.PART	88041
2771	03	0904 940		4	SKT.-MUTTER TGL0-934 M16 -10 NUR REGENERIERTEIL	HEXAGON NUT ONLY REGENERAT.PART	88041
2771	04	2771 041		1	ABSCHLUSZKAPPE NUR REGENERIERTEIL	CAP ONLY REGENERAT.PART	88041
2771	05	0950 720		1	SPLINT TGL 0-94 8X56	SPLIT PIN	88041

www.IFA-Teile.de

L60

ZUGHAKENKUPPLUNG
TOWHOOK COUPLING

2770 – 2771

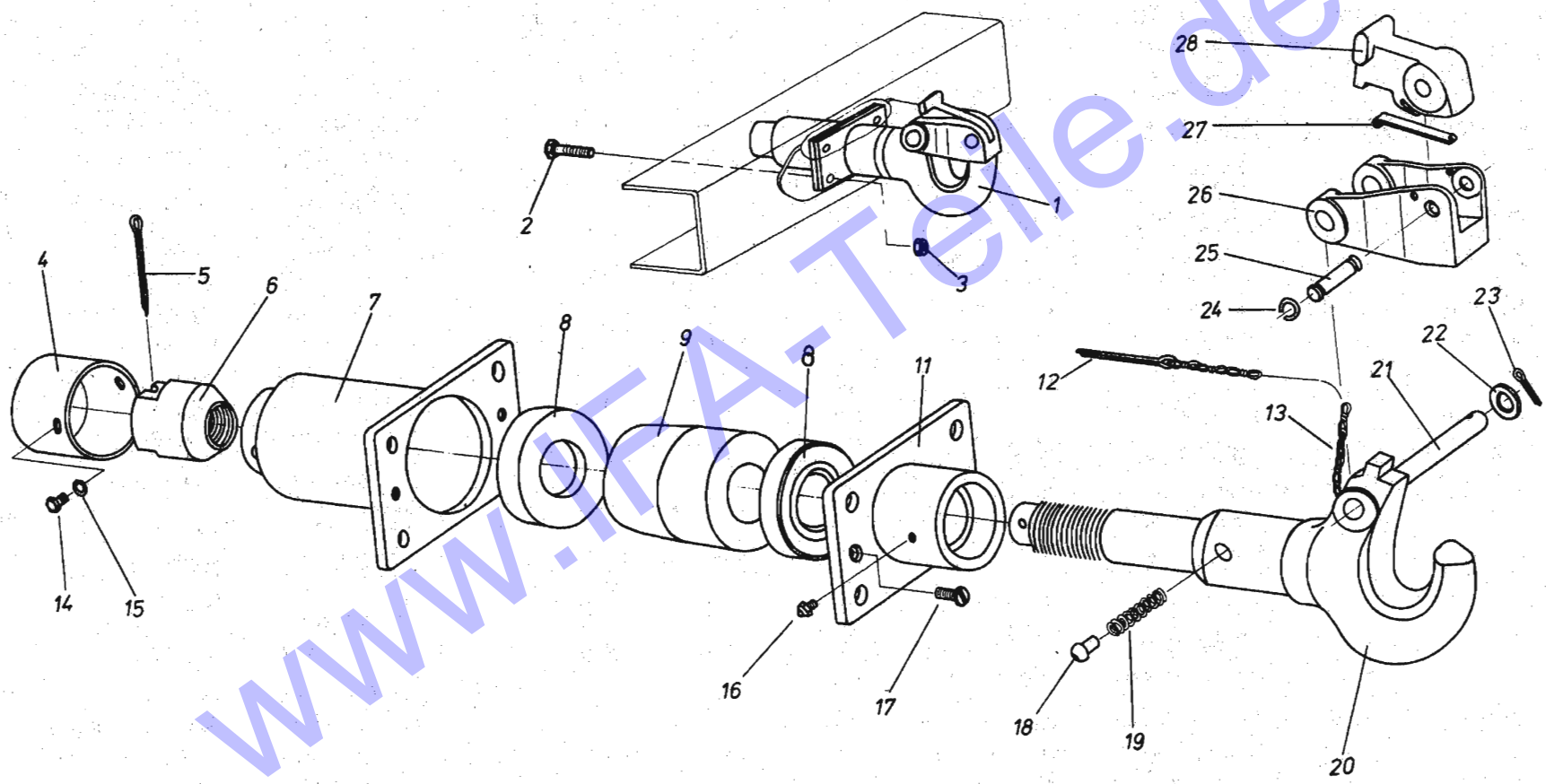

www.IFA-Teile.de

IFA-SERVICE

BGR ASS	BILD PICT.	BEST.-NR ORDER-NO	ZAK-NR	ST. QTY	BENENNUNG	DESCRIPTION	AB/FR. BIS/UP
2771	06	2771 066		1	RUNDMUTTER NUR REGENERIERTEIL	ROUND NUT ONLY REGENERAT.PART	88041
2771	07	2771 074		1	FEDERGEHAEUSE 16 NUR REGENERIERTEIL	SPRING HOUSING ONLY REGENERAT.PART	88041
2771	08	2771 082		2	DRUCKSCHEIBE NUR REGENERIERTEIL	THRUST WASHER ONLY REGENERAT.PART	88041
2771	09	0313 173		1	GUMMIPUFFER	RUBBER BUFFER	88041
2771	10				NUR REGENERIERTEIL	ONLY REGENERAT.PART	
2771	11	2771 113		1	STANGENFUEHRUNG NUR REGENERIERTEIL	ROD GUIDE ONLY REGENERAT.PART	88041
2771	12	0950 712		1	SPLINT TGL 0-94 6,3X71 NUR REGENERIERTEIL	SPLIT PIN ONLY REGENERAT.PART	88041
2771	13	2770 137		1	KNOTENKETTE NUR REGENERIERTEIL	KNOT CHAIN ONLY REGENERAT.PART	88041
2771	14	0904 016		2	SKT.-SCHR. TGL 0-933 M6X8 -8.8 NUR REGENERIERTEIL	HEX.HEAD SCREW ONLY REGENERAT.PART	88041
2771	15	0913 958		2	FEDERRING TGL 7403 B 6 NUR REGENERIERTEIL	SPRING WASHER ONLY REGENERAT.PART	88041
2771	16	0909 213	1351611208 029019	1	KEGELSCHMIERKOPF A 8 TGL 0-71412 NUR REGENERIERTEIL	CONIC. GREASE NIPPLE ONLY REGENERAT.PART	88041
2771	17	0912 723	1357132101 146880	2	SENKSCHR. TGL 5683 BM10X20 -5.8 NUR REGENERIERTEIL	C'SUNK SCREW ONLY REGENERAT.PART	88041
2771	18	2770 186		2	RASTENNOCKE NUR REGENERIERTEIL	DENTENT CAM ONLY REGENERAT.PART	88041
2771	19	0918 142		1	DRUCKFEDER TGL 18395 C2,2X15X17,5 NUR REGENERIERTEIL	COMPRESSION SPRING ONLY REGENERAT.PART	88041
2771	20	2771 201		1	ZUGHAKEN 2 NUR REGENERIERTEIL	TOWHOOK ONLY REGENERAT.PART	88041
2771	21	2770 217		1	BOLZEN NUR REGENERIERTEIL	BOLT ONLY REGENERAT.PART	88041
2771	22	0955 637		2	SCHEIBE 21 TGL 8328 NUR REGENERIERTEIL	WASHER ONLY REGENERAT.PART	88041
2771	23	0900 904		2	SPLINT TGL 0-94 5X36 -ST NUR REGENERIERTEIL	SPLIT PIN ONLY REGENERAT.PART	88041

ZUGHAKENKUPPLUNG 88101
IFA L60 TOWHOOK COUPLING 2770 - 2771

BGR ASS	BILD PICT.	BEST.-NR ORDER-NO	ZAK-NR	ST. QTY	BENENNUNG	DESCRIPTION	AB/FR. BIS/UP
2771	24	0955 645		2	SPRENGRING TGL 31665 18X1,6 NUR REGENERIERTEIL	SNAP RING ONLY REGENERAT.PART	88041
2771	25	2770 258		1	BOLZEN NUR REGENERIERTEIL	BOLT ONLY REGENERAT.PART	88041
2771	26	2770 266		1	VERSCHLUSZ NUR REGENERIERTEIL	LOCK ONLY REGENERAT.PART	88041
2771	27	2770 274		1	BLATTFEDER NUR REGENERIERTEIL	LEAF SPRING ONLY REGENERAT.PART	88041
2771	28	2770 282		1	SPERRKLINKE NUR REGENERIERTEIL	RATCHET ONLY REGENERAT.PART	88041

www.IFA-Teile.de

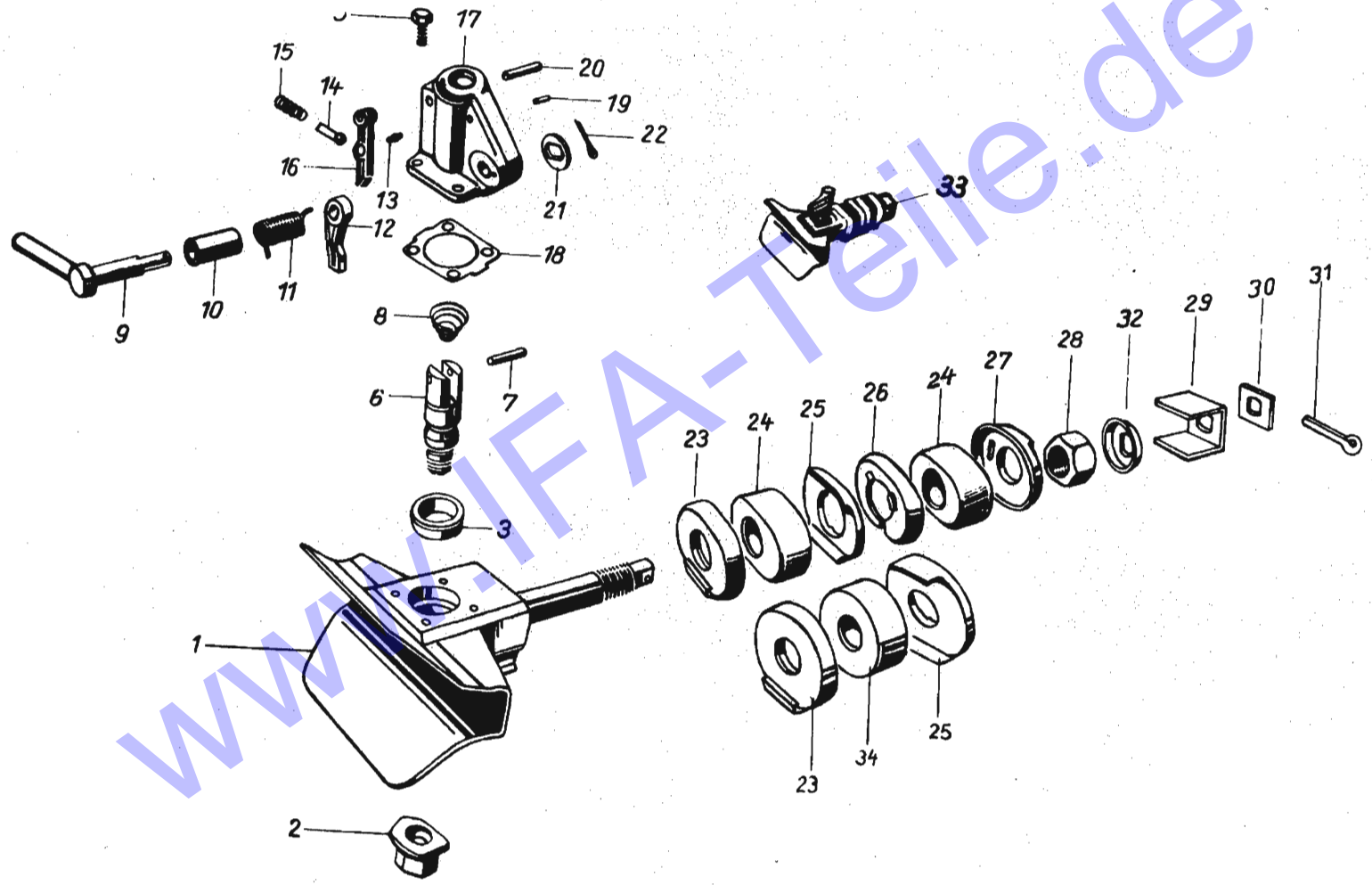

www.IFA-Teile.de

BOLZENKUPPLUNG 88101

IFA L60 PIN COUPLING 2775 - 2777

BGR ASS	BILD PICT.	BEST.-NR ORDER-NO	ZAK-NR	ST. QTY	BENENNUNG	DESCRIPTION	AB/FR. BIS/UP
2775	24	0312 244		1	GUMMIPUFFER VORN 50X145/85X50	RUBBER BUFFER FRONT	86101
2775	31	0900 953	1357348009 010924	1	SPLINT TGL 0-94 6,3X45 -ST	SPLIT PIN	86101
2775	33	0312 332	1342991202 003222	1	ANHAENGERKUPPLUNG BK 63 W 108	TRAILER COUPLING	86101
2775	34	0312 525		1	GUMMIPUFFER HINTEN	RUBBER BUFFER REAR	86101
2776	24	0312 500	1464461568 848954	2	GUMMIPUFFER DM 60X155 / 105X60 (FUER/FOR A112,A116)	RUBBER BUFFER	87101
2776	31	0900 953	1357348009 010924	1	SPLINT TGL 0-94 6,3X45 -ST	SPLIT PIN	87101
2776	33	0312 533	1342991202 007522	1	ANHAENGERKUPPLUNG BK 63 A 116	TRAILER COUPLING	87101
2777	24	0312 244		1	GUMMIPUFFER VORN	RUBBER BUFFER FRONT	88101
2777	31	0900 953		1	SPLINT TGL 0-94 6,3X45 -ST	SPLIT PIN	88101
2777	33	2777 336		1	BOLZENKUPPLUNG A111	PIN COUPLING	88101
2777	34	0312 525		1	GUMMIPUFFER HINTEN	RUBBER BUFFER REAR	88101

www.IFA-Teile.de

L60

NOTIZEN

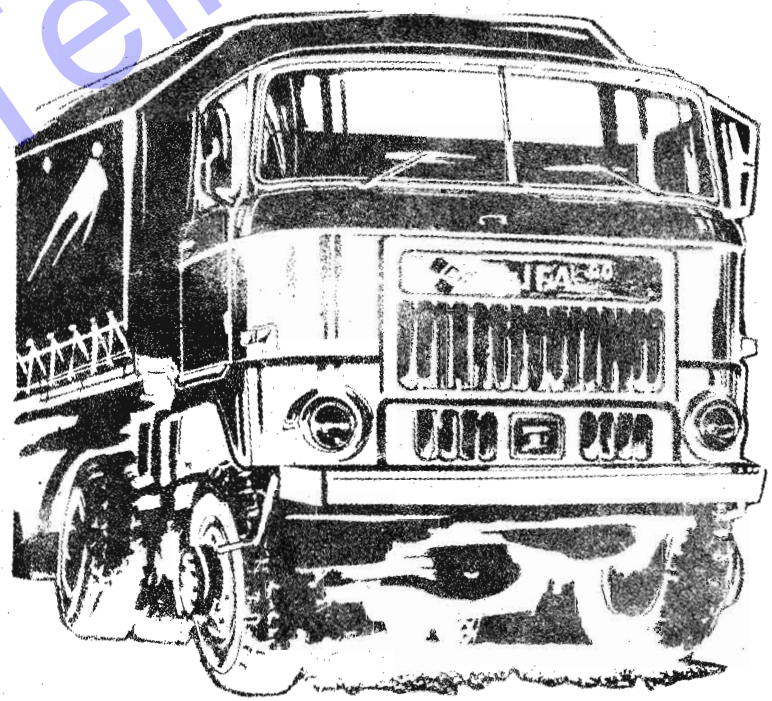

IFA-SERVICE

L60

HINTERKOTFLÜGEL
REAR MUDGUARD

2790

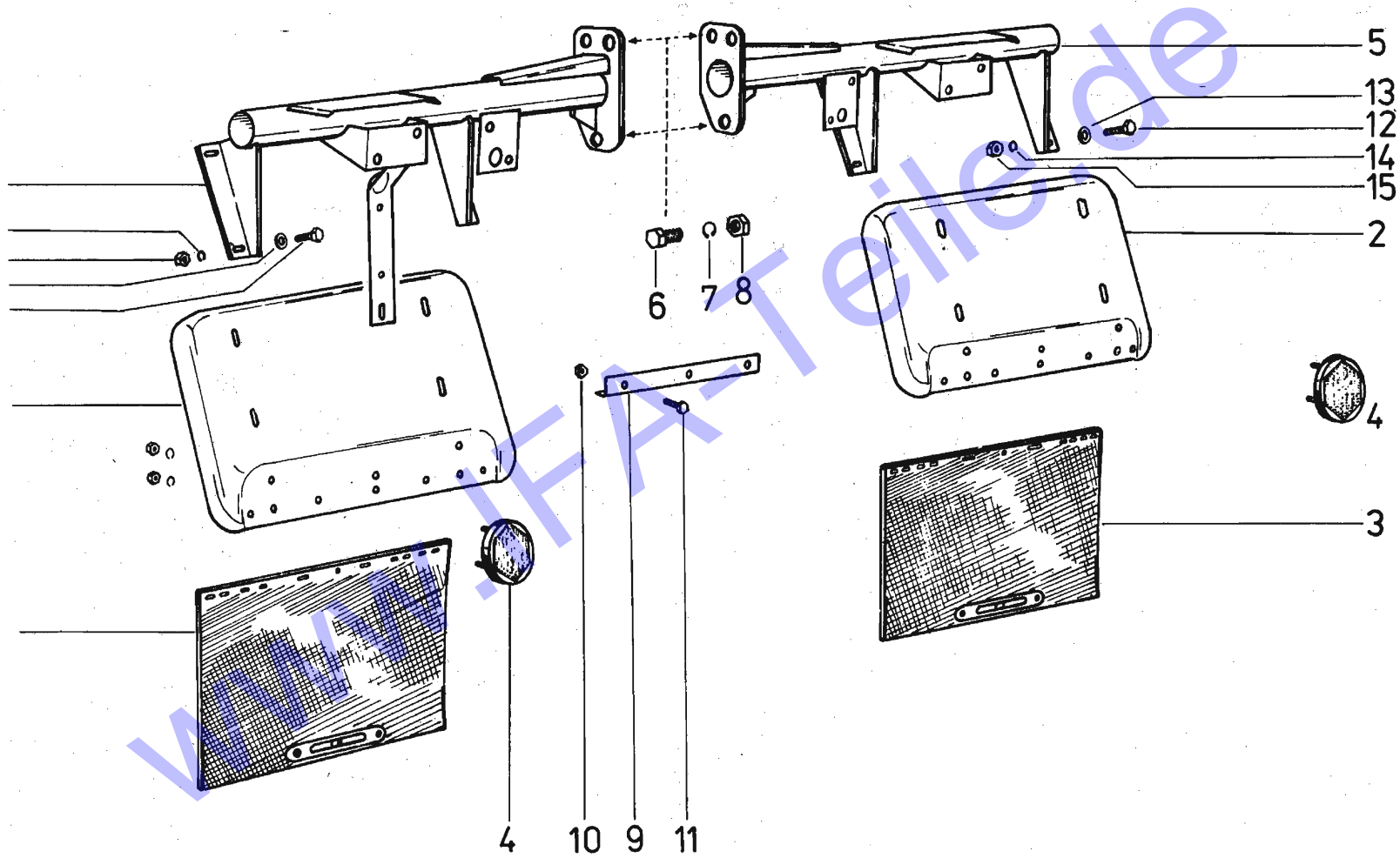

www.IFA-Teile.de

IFA-SERVICE

HINTERKOTFLUEGEL 88101

IFA L60 REAR MUDGUARD 2790

BGR ASS	BILD PICT.	BEST.-NR ORDER-NO	ZAK-NR	ST. QTY	BENENNUNG	DESCRIPTION	AB/FR. BIS/UP
2790	01	2790 011	1342917213 308106	1	KOTFLUEGELSTUETZE RECHTS	MUDGUARD SUPPORT RH	87101
2790	02	0904 530	1357111204 253248	6	SKT.-SCHR. TGL 0-933 M12X 35 -8.8	HEX.HEAD SCREW	87101
2790	03	0914 018	1357342002 010107	6	FEDERRING TGL 7403 A12	LOCK WASHER	87101
2790	04	0904 877	1357211205 083074	6	SKT.-MUTTER TGL0-934 M12 -10	HEXAGON NUT	87101
2790	05	2790 052	1342917213 305706	1	KOTFLUEGELSTUETZE LINKS	MUDGUARD SUPPORT LH	87101
2790	06	2790 060	1342917213 298606	2	KOTFLUEGELSEGMENT	MUDGUARD SEGMENT	87101
2790	07	0904 225	1357111204 243728	8	SKT.-SCHR. TGL 0-933 M8X22 -8.8	HEX.HEAD SCREW	87101
2790	08	0901 786	1357311003 063022	16	SCHEIBE TGL 0-440 A 9,5	WASHER	87101
2790	09	0913 966	1357342002 010086	8	FEDERRING TGL 7403 A 8	SPRING WASHER	87101
2790	10	0904 828		8	SKT.-MUTTER TGL0-934 M8 -10	HEXAGON NUT	87101
2790	11	2790 116		2	SCHMUTZFAENGER	MUDGUARD	87101
2790	12	0310 146	1342917205 177206	2	HALTEWINKEL	RETAINING ANGLE	87101

www.IFA-Teile.de

L60

NOTIZEN

IFA-SERVICE

L60

KOTFLÜGELLAGERUNG
MUDGUARD BRACKET

2796

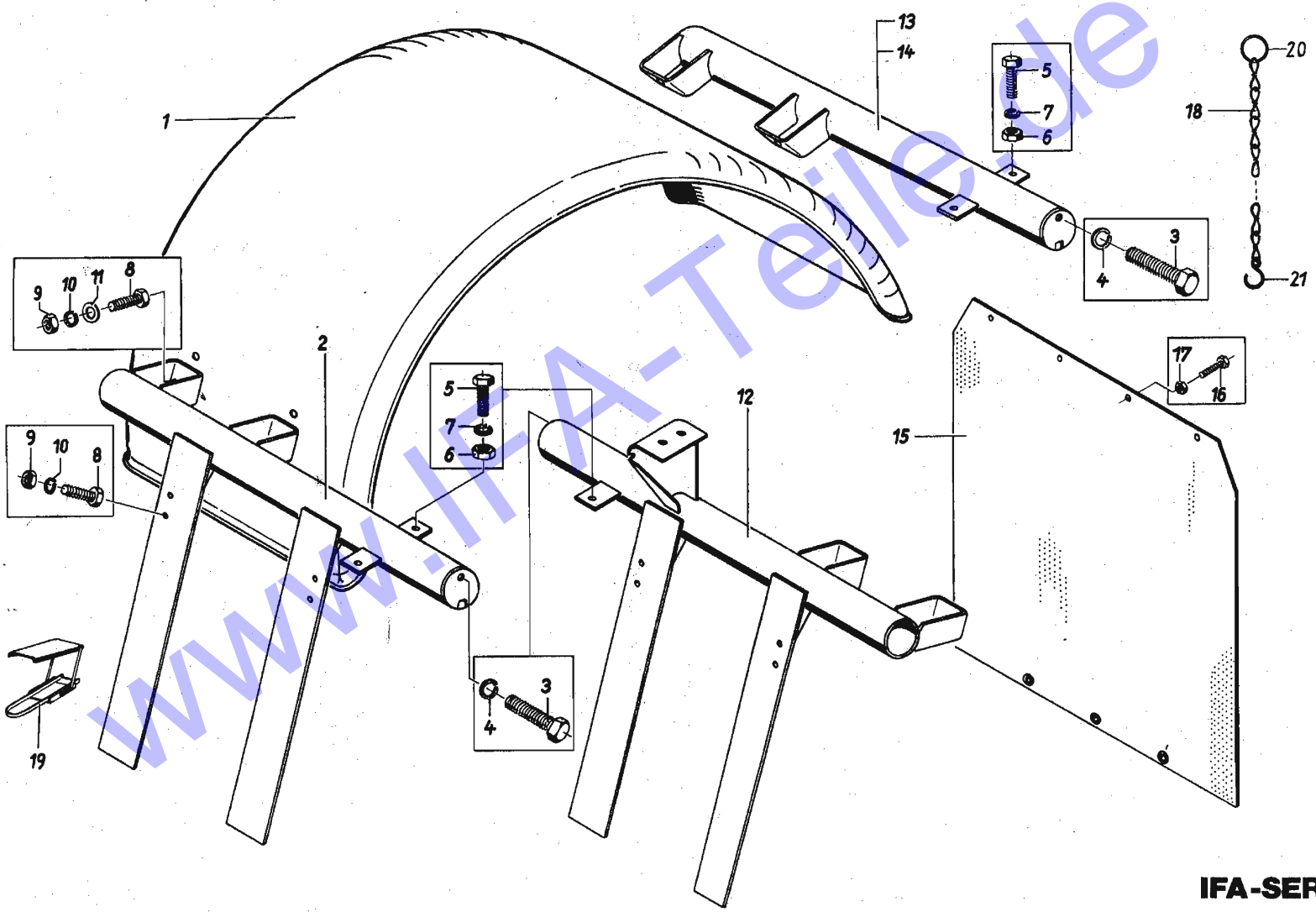

www.IFA-Teile.de

IFA-SERVICE

IFA L60

KOTFLUEGELLAGERUNG
MUDGUARD BRACKET

88101
2796

BGR ASS	BILD PICT.	BEST.-NR ORDER-NO	ZAK-NR	ST. QTY	BENENNUNG	DESCRIPTION	AB/FR. BIS/UP
2796	01	0453 047	1342927200 160906	2	HINTERKOTFLUEGEL	REAR MUDGUARD	88041
2796	02	2796 025	1342917213 128906	1	HALTEROHR VORN RECHTS	SUPPORT.TUBE FRONT RH	88041
2796	03	0905 798		4	SKT.-SCHR. TGL 0-961 M12X1,5X40 -10.9	HEX.HEAD SCREW	88041
2796	04	0914 018		4	FEDERRING TGL 7403 A12	LOCK WASHER	88041
2796	05	0904 354		8	SKT.-SCHR. TGL 0-933 M10X20 -8.8	HEX.HEAD SCREW	88041
2796	06	0904 836		8	SKT.-MUTTER TGL0-934 M10 -10	HEXAGON NUT	88041
2796	07	0913 982		8	FEDERRING TGL 7403 A10	SPRING WASHER	88041
2796	08	0904 217		16	SKT.-SCHR. TGL 0-933 M8X20 -8.8	HEX.HEAD SCREW	88041
2796	09	0904 828		16	SKT.-MUTTER TGL0-934 M8 -10	HEXAGON NUT	88041
2796	10	0913 966		16	FEDERRING TGL 7403 A 8	SPRING WASHER	88041
2796	11	0901 786	1357311003 063022	8	SCHEIBE TGL 0-440 A 9,5	WASHER	88041
2796	12	2796 121	1342917213 125406	1	HALTEROHR VORN LINKS	SUPPORT.TUBE FRONT LH	88041
2796	13	2796 138	1342917213 156106	1	HALTEROHR LINKS	SUPPORT.TUBE LH	88041
2796	14	2796 146	1342917213 160906	1	HALTEROHR RECHTS	SUPPORT.TUBE RH	88041
2796	15	2796 154	1342972298 012006	2	GUMMILAPPEN	RUBBER PLATE	88041
2796	16	0903 972		8	SKT.-SCHR. TGL 0-933 M 5X 16 -8.8	HEX.HEAD SCREW	88041
2796	17	0932 696		8	SKT.-MUTTER TGL0-934 M5 -6	HEXAGON NUT	88041
2796	18	0964 211		4	KNOTENKETTE TGL 4738 1,8X28 532 LANG	KNOT CHAIN 532 LONG	88041
2796	19	0923 398		2	VERLADEKEILHALTER B4/8-1/5 TGL 24944	WEDGE MOLDER	88041
2796	20	0910 996	1398274018 156341	4	SCHLUESSELRING 25 TGL 48-63301	KEY RING	88041
2796	21	0454 144	1342927200 147306	4	SICHERUNGSHAKEN	SAFETY HOOK	88041

www.IFA-Teile.de

L60

NOTIZEN

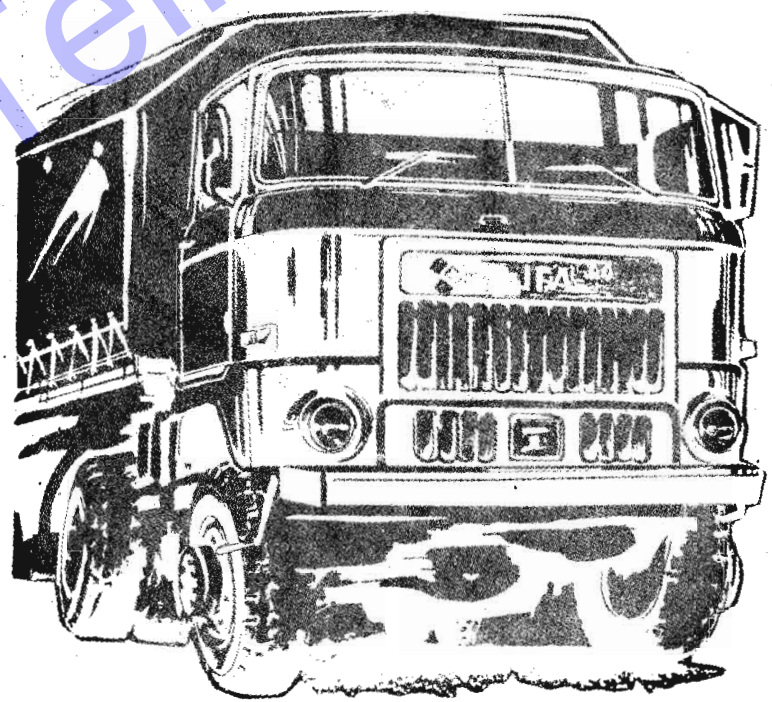

IFA-SERVICE

L60

PUMPENKONSOL

PUMP BRACKET

2801

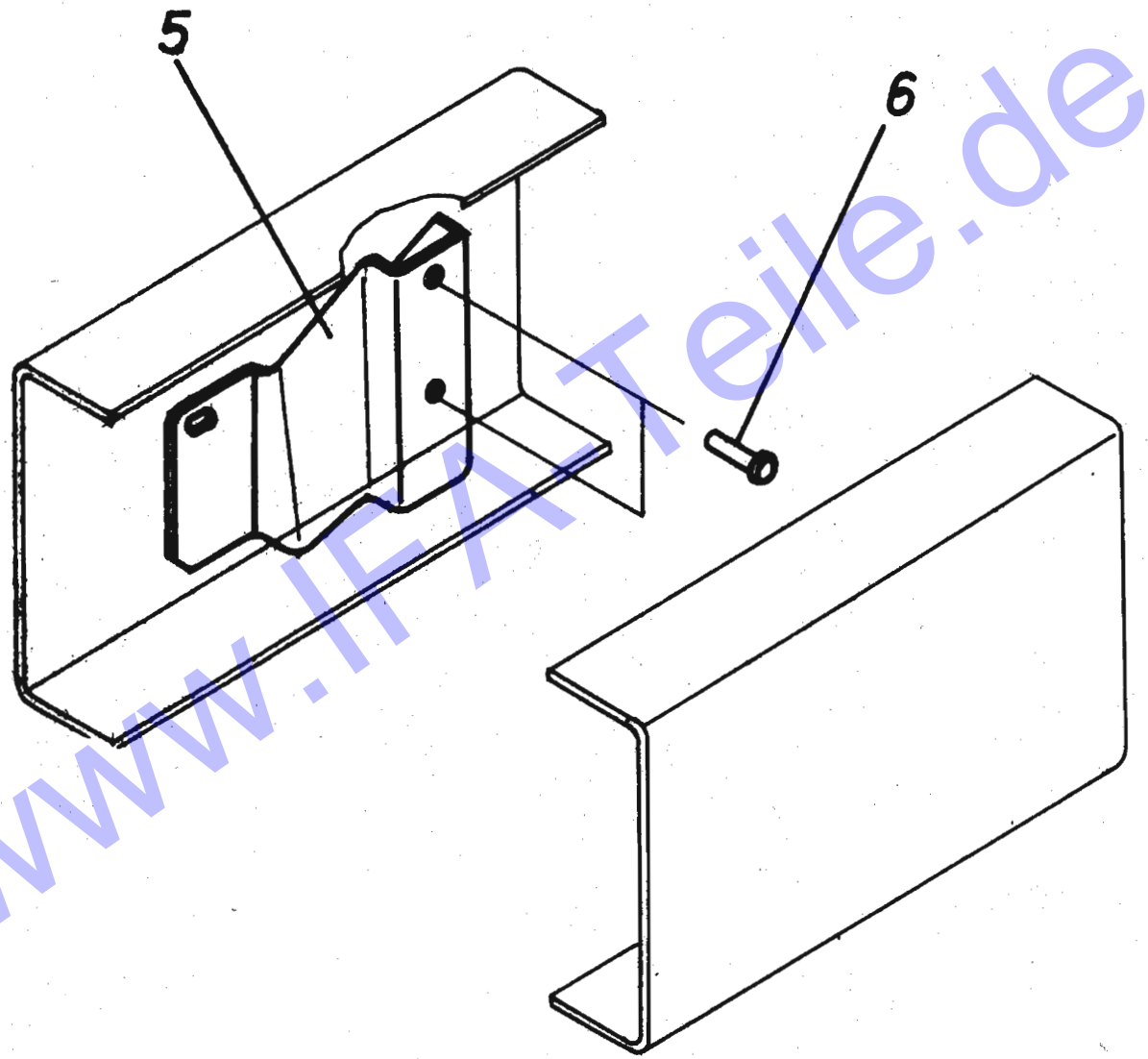

www.IFA-Teile.de

IFA-SERVICE

PUMPENKONSOL 88101

IFA L60 PUMP BRACKET 2801

BGR ASS	BILD PICT.	BEST.-NR ORDER-NO	ZAK-NR	ST. QTY	BENENNUNG	DESCRIPTION	AB/FR. BIS/UP
2801	04	0327 275		2	TONNENKEGELKOPFNIET 12X36 IWLN 4055	TUBBY-CO.-HEAD RIVED	88041
2801	05	2458 058		1	PUMPENKONSOLE	PUMP BRACKET	88041

www.IFA-Teile.de

L60

NOTIZEN

IFA-SERVICE

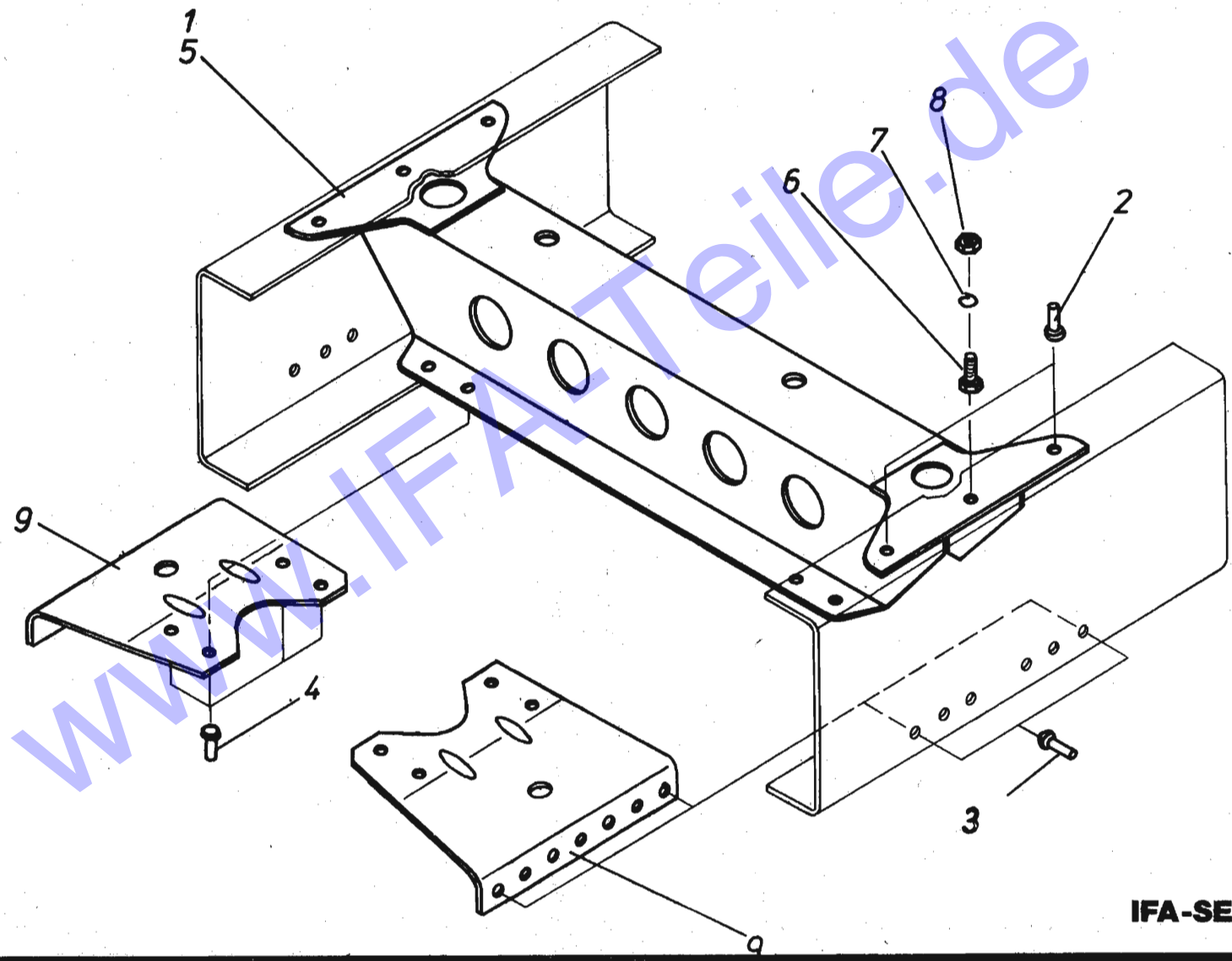

www.IFA-Teile.de

QUERTRAEGER 88101

IFA L60 CROSS BEAM 2809 - 2810

BGR ASS	BILD PICT.	BEST.-NR ORDER-NO	ZAK-NR	ST. QTY	BENENNUNG	DESCRIPTION	AB/FR. BIS/UP
2809	01	2809 015		1	QUERTRAEGER	CROSS BEAM	88041
2809	02	0327 242		4	TONNENKEGELKOPFNIET 12X30 IWLN 4055	TUBBY-CO.-HEAD RIVED	88041
2809	03	2444 085		2	TONNENKEGELKOPFNIET 12X38 IWLN 4055	TUBBY-CO.-HEAD RIVED	88041
2809	04	0327 234		8	TONNENKEGELKOPFNIET 12X28 IWLN 4055	TUBBY-CO.-HEAD RIVED	88041
2809	06	0904 530		2	SKT.-SCHR. TGL 0-933 M12X 35 -8.8	HEX.HEAD SCREW	88041
2809	07	0914 018		2	FEDERRING TGL 7403 A12	LOCK WASHER	88041
2809	08	0904 957		2	SKT.-MUTTER TGL0-934 M12 -10	HEXAGON NUT	88041
2809	09	2471 096		2	HALTEWINKEL	RETAINING ANGLE	88041
2810	02	0327 242		4	TONNENKEGELKOPFNIET 12X30 IWLN 4055	TUBBY-CO.-HEAD RIVED	88041
2810	03	2444 085		2	TONNENKEGELKOPFNIET 12X38 IWLN 4055	TUBBY-CO.-HEAD RIVED	88041
2810	04	0327 234		8	TONNENKEGELKOPFNIET 12X28 IWLN 4055	TUBBY-CO.-HEAD RIVED	88041
2810	05	2471 055		1	QUERTRAEGER	CROSS BEAM	88041
2810	06	0904 530		2	SKT.-SCHR. TGL 0-933 M12X 35 -8.8	HEX.HEAD SCREW	88041
2810	07	0914 018		2	FEDERRING TGL 7403 A12	LOCK WASHER	88041
2810	08	0904 957		2	SKT.-MUTTER TGL0-934 M12 -10	HEXAGON NUT	88041
2810	09	2471 096		2	HALTEWINKEL	RETAINING ANGLE	88041

www.IFA-Teile.de

L60

NOTIZEN

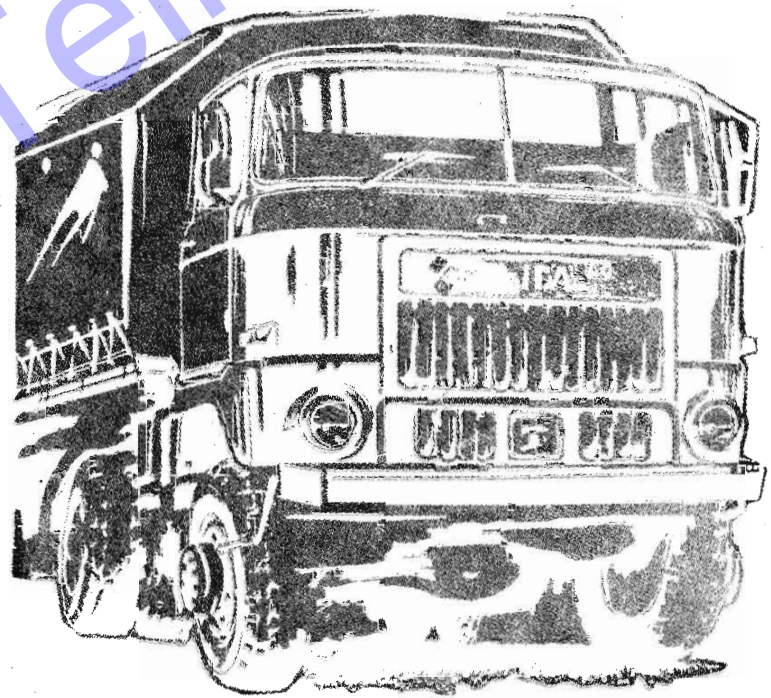

IFA-SERVICE

L60

ANSCHLAGWINKEL

STOP ANGLE

2823

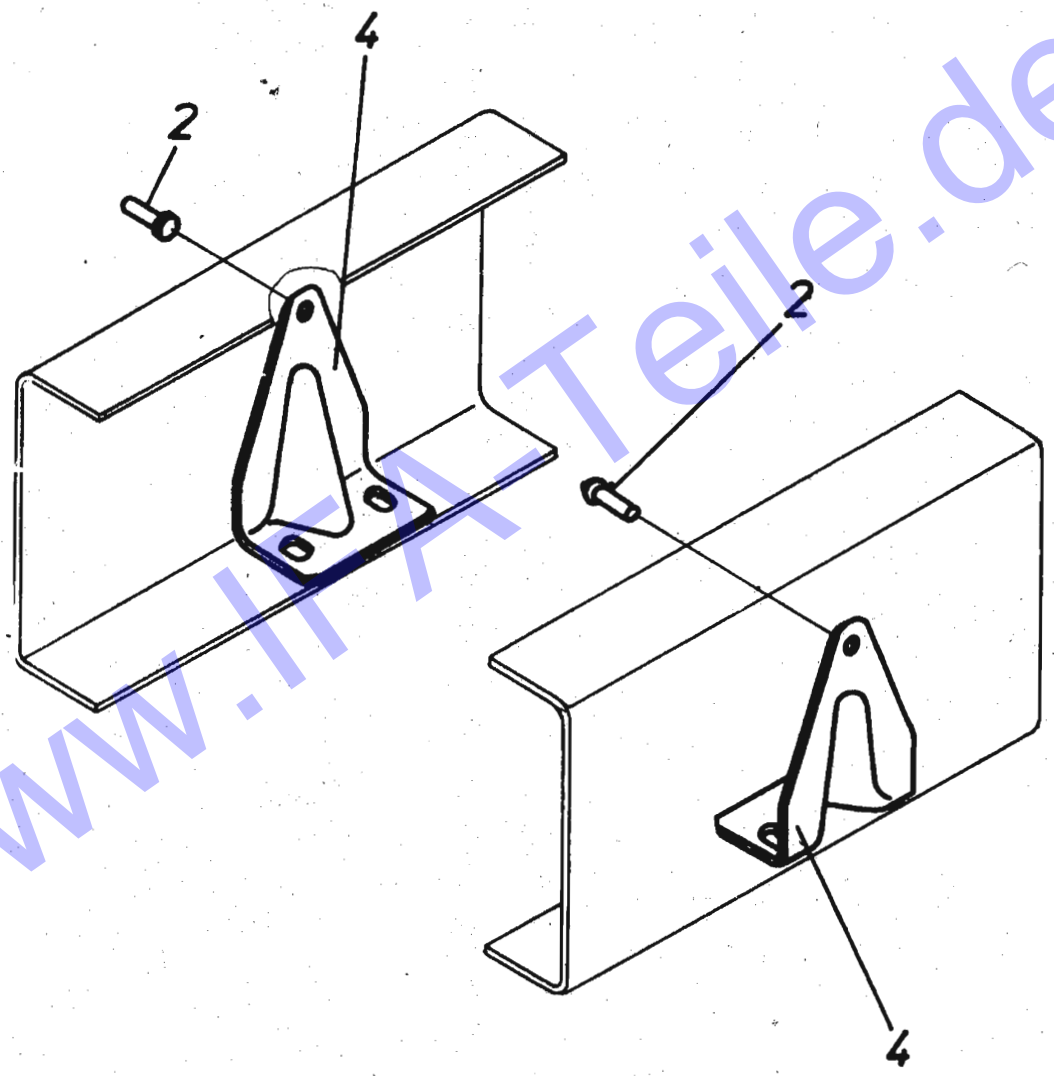

www.IFA-Teile.de

IFA-SERVICE

ANSCHLAGWINKEL

88101

IFA L60 STOP ANGLE

2823

BGR ASS	BILD PICT.	BEST.-NR ORDER-NO	ZAK-NR	ST. QTY	BENENNUNG	DESCRIPTION	AB/FR. BIS/UP
2823	02	0327 275		2	TONNENKEGELKOPFNIET 12X36 IWLN 4055	TUBBY-CO.-HEAD RIVED	88041
2823	04	2460 044		2	ANSCHLAGWINKEL	STOP ANGLE	88041

www.IFA-Teile.de

L60

NOTIZEN

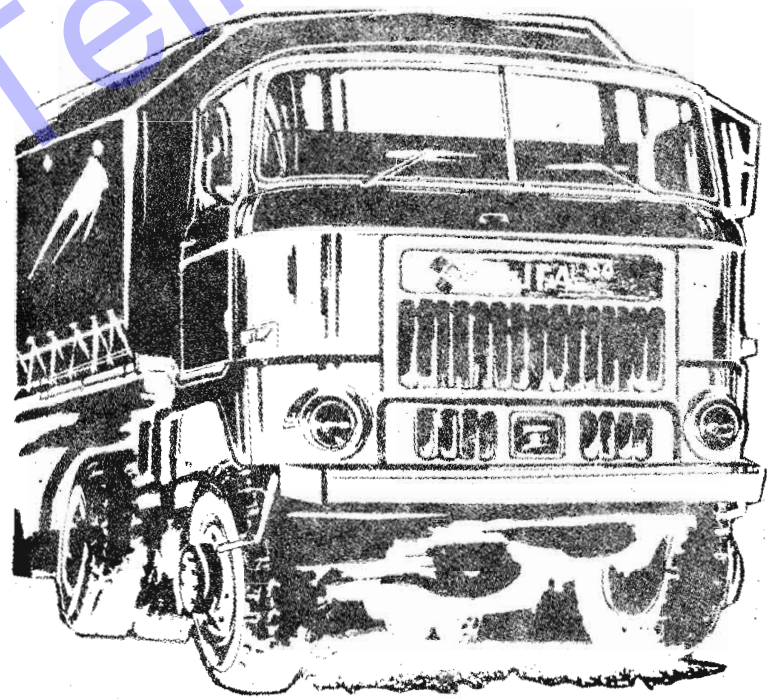

IFA-SERVICE

L60

SPANNKONSOL
TENSION BRACKET

2838 – 2839

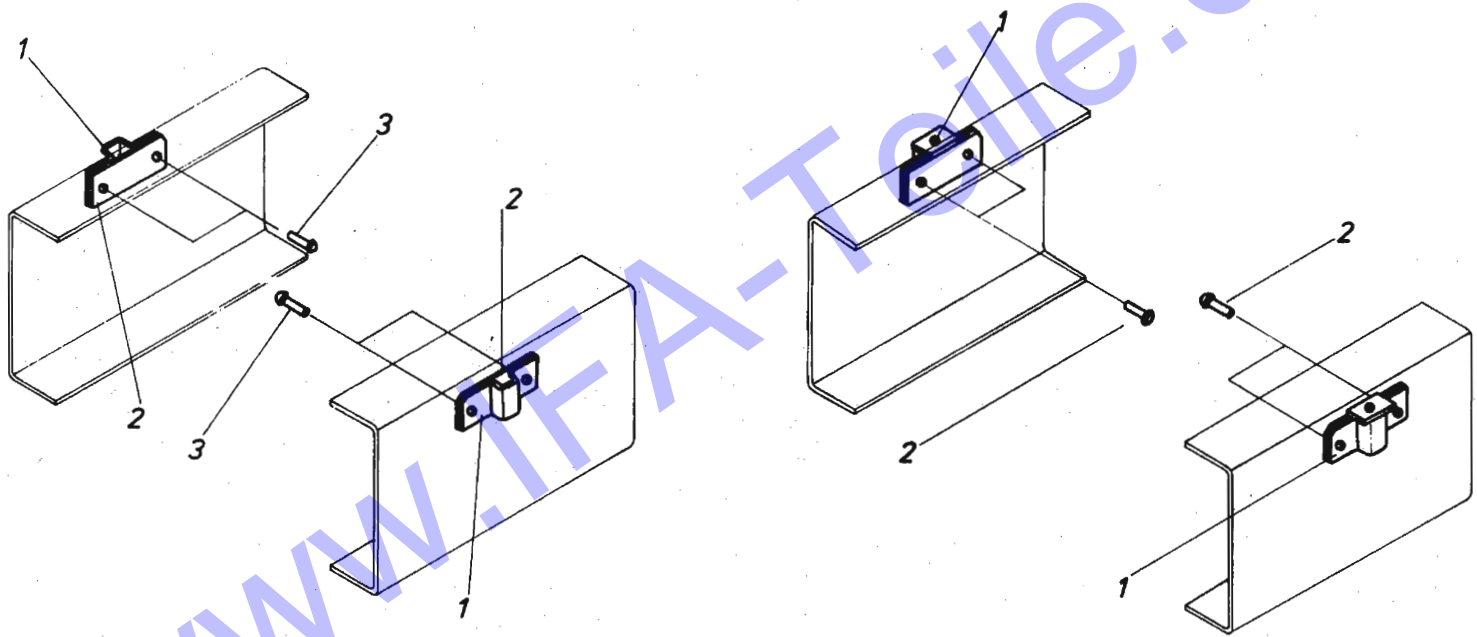

www.IFA-Teile.de

IFA-SERVICE

SPANNKONSOL 88101

IFA L60 TENSION BRACKET 2838 - 2839

BGR ASS	BILD PICT.	BEST.-NR ORDER-NO	ZAK-NR	ST. QTY	BENENNUNG	DESCRIPTION	AB/FR. BIS/UP
2838	01	2838 011		2	SPANNKONSOL	TENSION BRACKET	88101
2838	02	2838 028		2	UNTERLAGE	PAD	88101
2838	03	0327 275		4	TONNENKEGELKOPFNIET 12X36 IWLN 4055	CONICAL HEAD RIVET	88101
2839	01	2839 012		2	SPANNKONSOL	TENSION BRACKET	88101
2839	02	0327 275		4	TONNENKEGELKOPFNIET 12X36 IWLN 4055	CONICAL HEAD RIVET	88101

www.IFA-Teile.de

L60

NOTIZEN

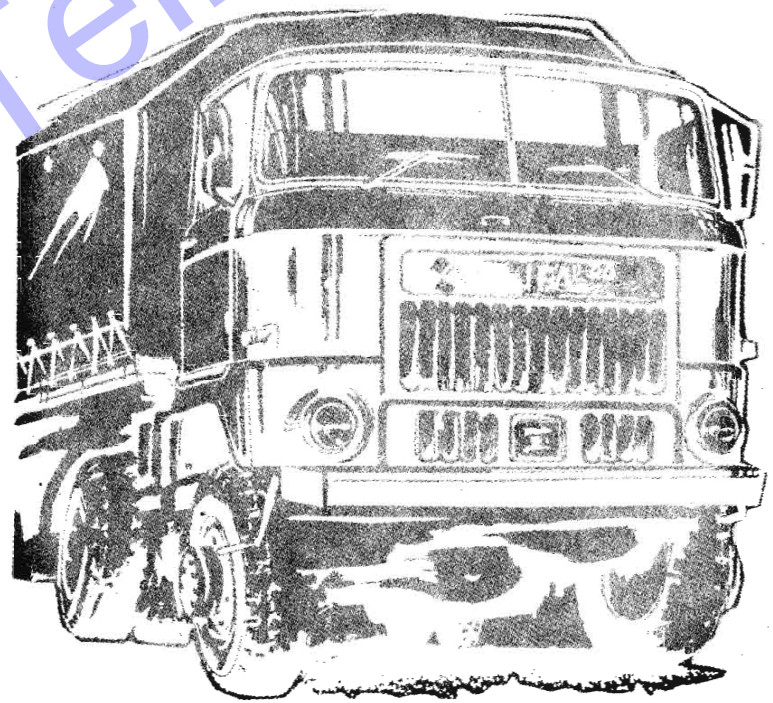

IFA-SERVICE

L60

ZUSATZFEDERBOCK VORN

AUX. SPRING BRACKET FRONT

2845

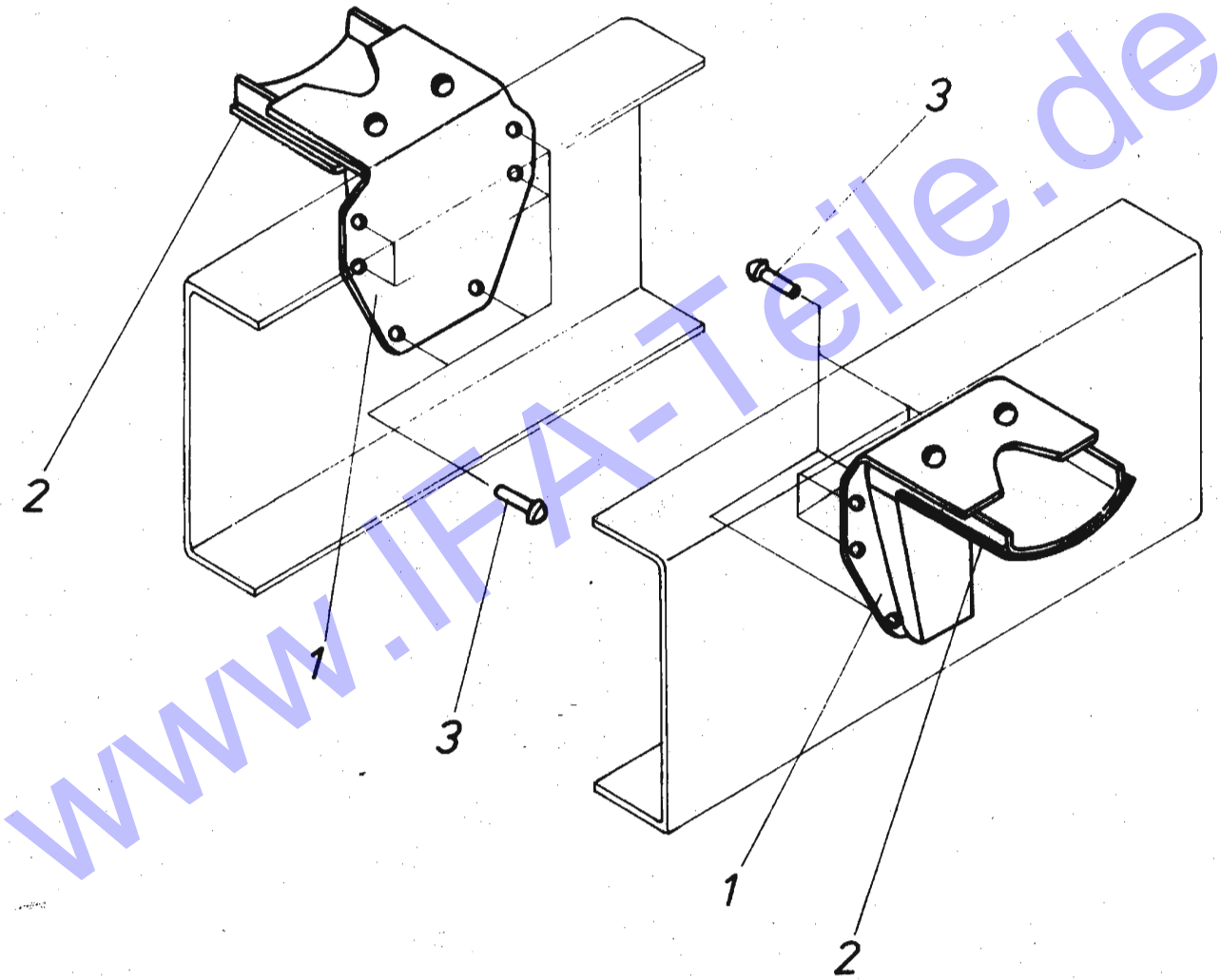

www.IFA-Teile.de

IFA-SERVICE

ZUSATZFEDERBOCK VORN 88101

IFA L60 ADD. SPRING BRACKET FRONT 2845

BGR ASS	BILD PICT.	BEST.-NR ORDER-NO	ZAK-NR	ST. QTY	BENENNUNG	DESCRIPTION	AB/FR. BIS/UP
2845	01	2845 010		2	ZUSATZFEDERBOCK VORN	AUX.SPRING BRACKET FRONT	88101
2845	02	2856 038		2	VERSCHLEISZPLATTE	WEAR PLATE	88101
2845	03	0327 250		6	TONNENKEGELKOPFNIET 12X32 IWLN 4055	CONICAL HEAD RIVET	88101

www.IFA-Teile.de

L60

NOTIZEN

IFA-SERVICE

L60

ZUSATZFEDERBOCK HINTEN

AUX. SPRING BRACKET REAR

2856

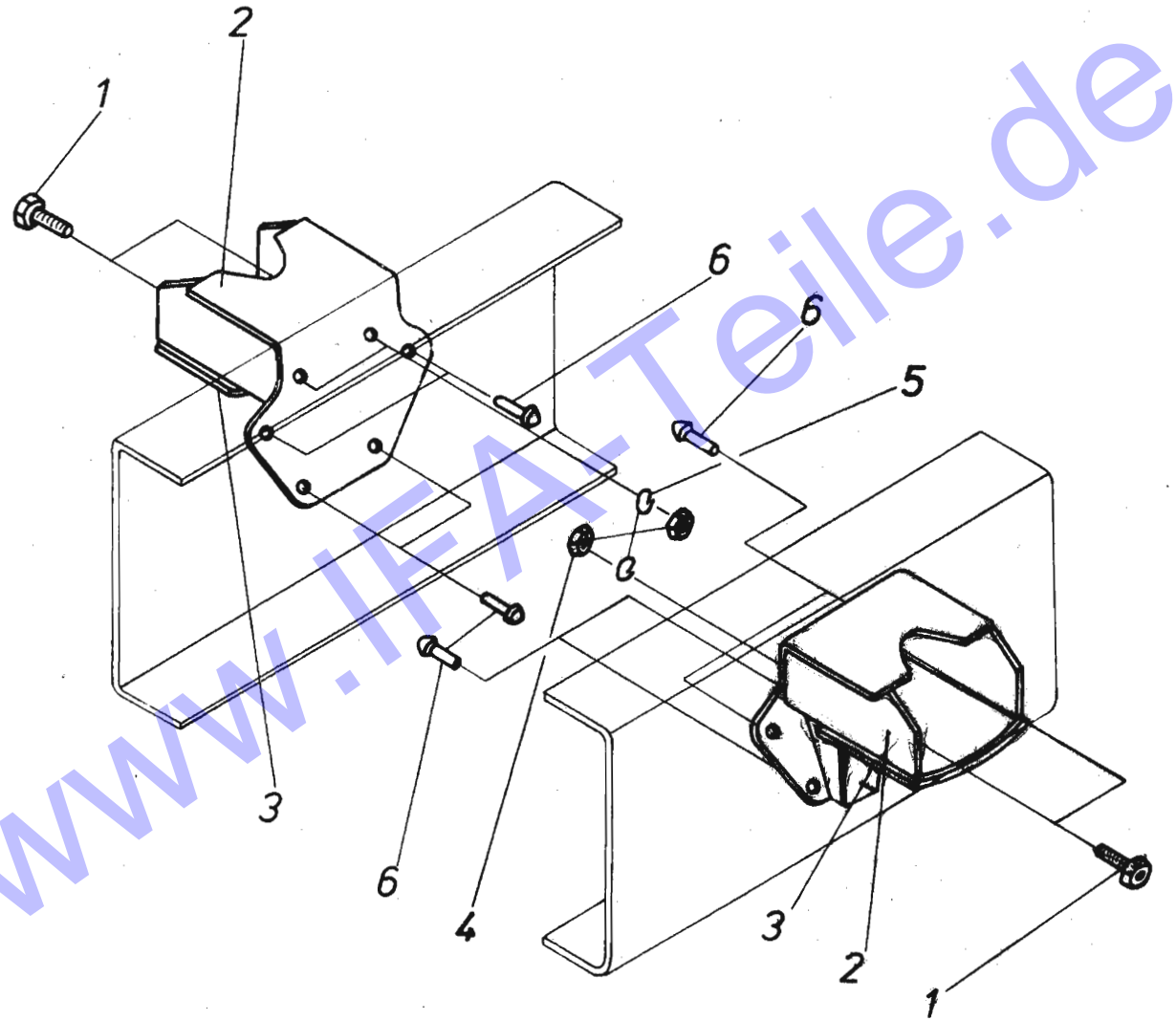

www.IFA-Teile.de

IFA-SERVICE

IFA L60

ZUSATZFEDERBOCK HINTEN — 88101

ADD. SPRING BRACKET REAR — 2856

BGR ASS	BILD PICT.	BEST.-NR ORDER-NO	ZAK-NR	ST. QTY	BENENNUNG	DESCRIPTION	AB/FR. BIS/UP
2856	01	0904 530		4	SKT.-SCHR. TGL 0-933 M12X 35 -8.8	HEX.HEAD SCREW	88101
2856	02	2856 021		2	ZUSATZFEDERBOCK HINTEN	AUX.SPRING BRACKET REAR	88101
2856	03	2856 038		2	VERSCHLEISZPLATTE	WEAR PLATE	88101
2856	04	0904 877		4	SKT.-MUTTER TGL0-934 M12 -10	HEXAGON NUT	88101
2856	05	0914 018		4	FEDERRING TGL 7403 A12	LOCK WASHER	88101
2856	06	0327 250		8	TONNENKEGELKOPFNIET 12X32 IWLN 4055	CONICAL HEAD RIVET	88101

www.IFA-Teile.de

L60

NOTIZEN

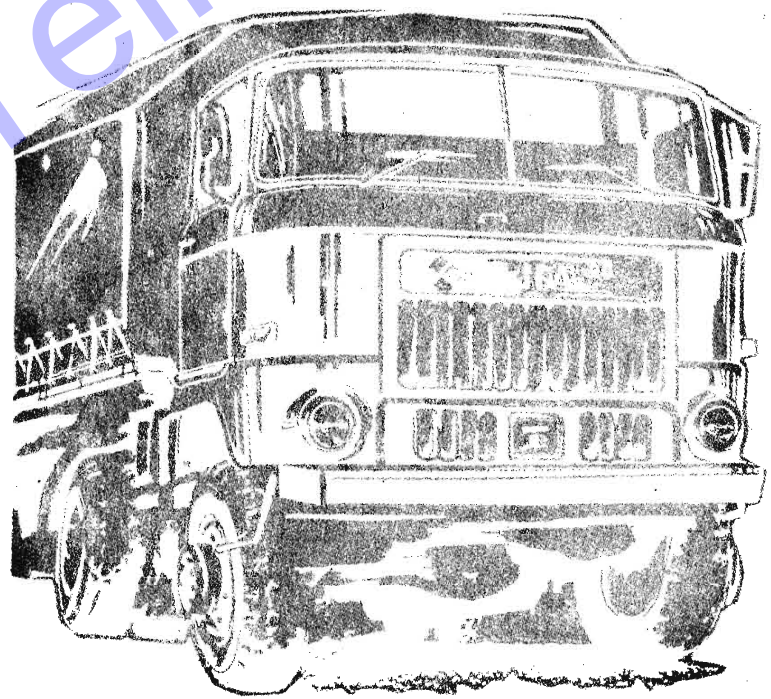

IFA-SERVICE

HINTERFEDERBOCK HINTEN
REAR SPRING BRACKET REAR

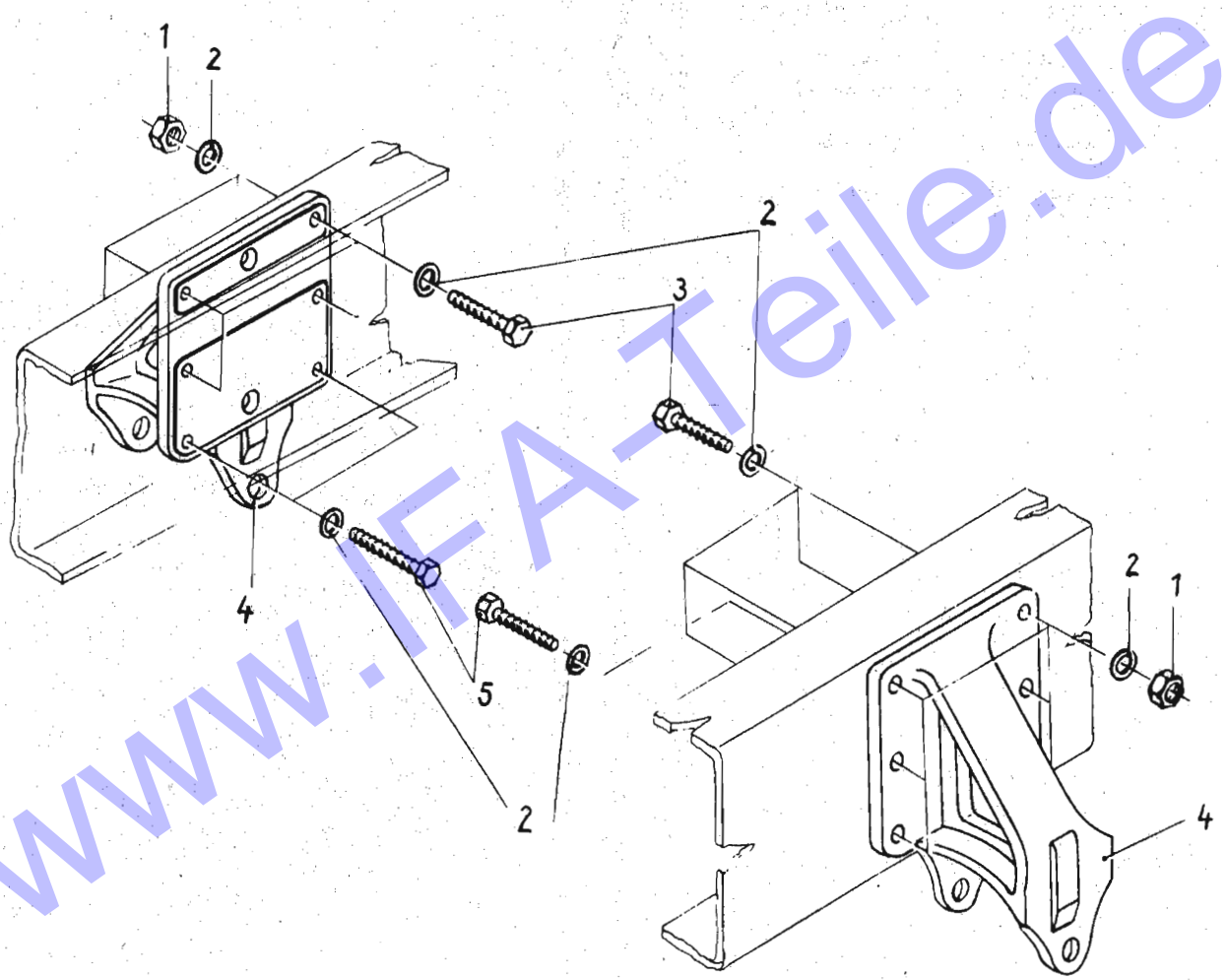

www.IFA-Teile.de

HINTERFEDERBOCK HINTEN 88101

IFA L60 REAR SPRING BRACKET REAR 2866

BGR ASS	BILD PICT.	BEST.-NR ORDER-NO	ZAK-NR	ST. QTY	BENENNUNG	DESCRIPTION	AB/FR BIS/UP
2866	01	0937 555		12	SKT.-MUTTER TGL0-934 M12X1,5 -10	HEXAGON NUT	88101
2866	02	0901 497		24	FEDERSCHEIBE 12 TGL 0-137	SPRING WASHER	88101
2866	03	0939 188		8	SKT.-SCHR. TGL 0-961 M12X1,5X35 -10.9	HEX.HEAD SCREW	88101
2866	04	2866 048		2	HINTERFEDERBOCK HINTEN	REAR SPRING BRACKET REAR	88101
2866	05	0905 798		4	SKT.-SCHR. TGL 0-961 M12X1,5X40 -10.9	HEX.HEAD SCREW	88101

www.IFA-Teile.de

L60

NOTIZEN

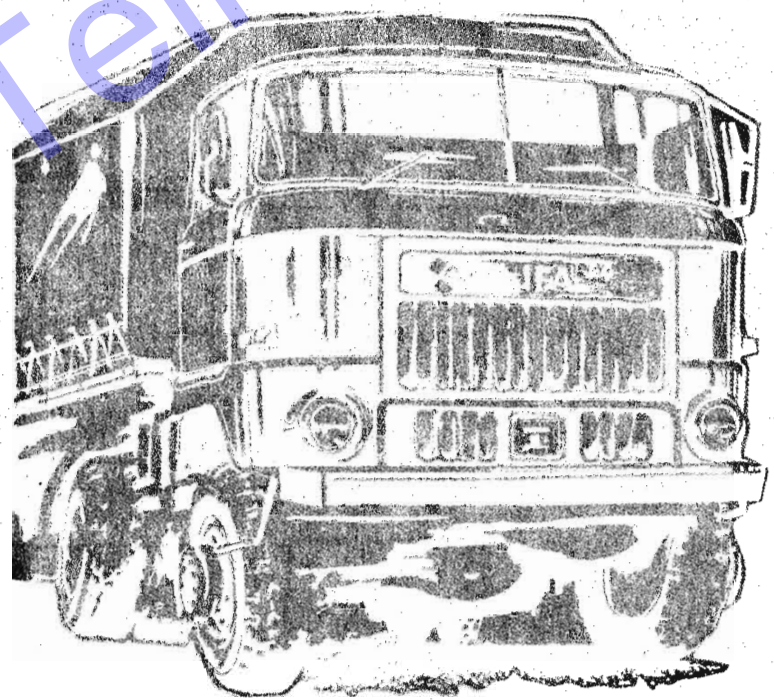

IFA-SERVICE

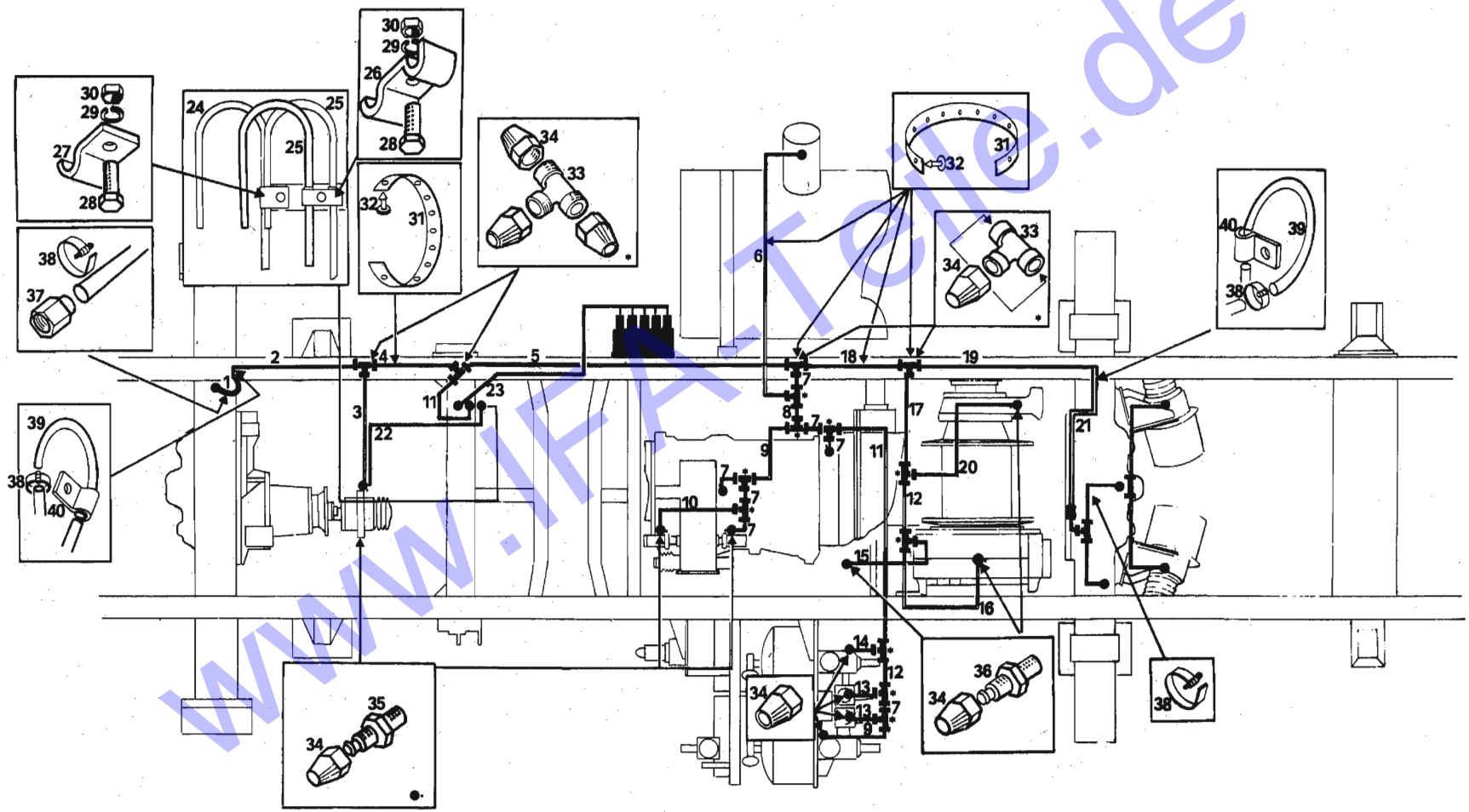

www.IFA-Tele.de

BGR ASS	BILD PICT.	BEST.-NR ORDER-NO	ZAK-NR	ST. QTY	BENENNUNG	DESCRIPTION	AB/FR. BIS/UP
2890	01	0957 518		1	KRAFTSTOFFSCHLAUCH A8 TGL 10347 480 LANG, METERWARE	FUEL HOSE 480 LONG SUPPLIED IN METERS	88041
2890	02	2165 013		1	PLASTESCHLAUCH 250 LANG, METERWARE 7X10,5-GOS-BK-SG40	PLASTIC HOSE 250 LONG SUPPLIED IN METERS	88041
2890	03	2165 013		1	PLASTESCHLAUCH 310 LANG, METERWARE 7X10,5-GOS-BK-SG40	PLASTIC HOSE 310 LONG SUPPLIED IN METERS	88041
2890	04	2165 013		1	PLASTESCHLAUCH 1040 LANG, METERWARE 7X10,5-GOS-BK-SG40	PLASTIC HOSE 1040 LONG SUPPLIED IN METERS	88041
2890	05	2165 013		1	PLASTESCHLAUCH 500 LANG, METERWARE 7X10,5-GOS-BK-SG40	PLASTIC HOSE 500 LONG SUPPLIED IN METERS	88041
2890	06	2165 013		1	PLASTESCHLAUCH 1150 LANG, METERWARE 7X10,5-GOS-BK-SG40	PLASTIC HOSE 1150 LONG SUPPLIED IN METERS	88041
2890	07	2165 013		6	PLASTESCHLAUCH 35 LANG, METERWARE 7X10,5-GOS-BK-SG40	PLASTIC HOSE 35 LONG SUPPLIED IN METERS	88041
2890	08	2165 013		1	PLASTESCHLAUCH 160 LANG, METERWARE 7X10,5-GOS-BK-SG40	PLASTIC HOSE 160 LONG SUPPLIED IN METERS	88041
2890	09	2165 013		2	PLASTESCHLAUCH 195 LANG, METERWARE 7X10,5-GOS-BK-SG40	PLASTIC HOSE 195 LONG SUPPLIED IN METERS	88041
2890	10	2165 013		1	PLASTESCHLAUCH 290 LANG, METERWARE 7X10,5-GOS-BK-SG40	PLASTIC HOSE 290 LONG SUPPLIED IN METERS	88041
2890	11	2165 013		2	PLASTESCHLAUCH 670 LANG, METERWARE 7X10,5-GOS-BK-SG40	PLASTIC HOSE 670 LONG SUPPLIED IN METERS	88041
2890	12	2165 013		2	PLASTESCHLAUCH 155 LANG, METERWARE 7X10,5-GOS-BK-SG40	PLASTIC HOSE 155 LONG SUPPLIED IN METERS	88041
2890	13	2165 013		2	PLASTESCHLAUCH 110 LANG, METERWARE 7X10,5-GOS-BK-SG40	PLASTIC HOSE 110 LONG SUPPLIED IN METERS	88041
2890	14	2165 013		1	PLASTESCHLAUCH 250 LANG, METERWARE 7X10,5-GOS-BK-SG40	PLASTIC HOSE 250 LONG SUPPLIED IN METERS	88041
2890	15	2165 013		1	PLASTESCHLAUCH 320 LANG, METERWARE 7X10,5-GOS-BK-SG40	PLASTIC HOSE 320 LONG SUPPLIED IN METERS	88041
2890	16	2165 013		1	PLASTESCHLAUCH 800 LANG, METERWARE 7X10,5-GOS-BK-SG40	PLASTIC HOSE 800 LONG SUPPLIED IN METERS	88041

IFA L60 WATANLAGE WADING EQUIPMENT 88101 2890

BGR ASS	BILD PICT.	BEST.-NR ORDER-NO	ZAK-NR	ST. QTY	BENENNUNG	DESCRIPTION	AB/FR. BIS/UP
2890	17	2165 013		1	PLASTESCHLAUCH 270 LANG, METERWARE 7X10,5-GOS-BK-SG40	PLASTIC HOSE 270 LONG SUPPLIED IN METERS	88041
2890	18	2165 013		1	PLASTESCHLAUCH 1570 LANG, METERWARE 7X10,5-GOS-BK-SG40	PLASTIC HOSE 1570 LONG SUPPLIED IN METERS	88041
2890	19	2165 013		1	PLASTESCHLAUCH 610 LANG, METERWARE 7X10,5-GOS-BK-SG40	PLASTIC HOSE 610 LONG SUPPLIED IN METERS	88041
2890	20	2165 013		1	PLASTESCHLAUCH 580 LANG, METERWARE 7X10,5-GOS-BK-SG40	PLASTIC HOSE 580 LONG SUPPLIED IN METERS	88041
2890	21	0957 518		1	KRAFTSTOFFSCHLAUCH A8 TGL 10347 630 LANG, METERWARE 7X10,5-GOS-BK-SG40	FUEL HOSE 630 LONG SUPPLIED IN METERS	88041
2890	22	2165 013		1	PLASTESCHLAUCH 2180 LANG, METERWARE 7X10,5-GOS-BK-SG40	PLASTIC HOSE 2180 LONG SUPPLIED IN METERS	88041
2890	23	2890 232		1	PLASTESCHLAUCH 1200 LANG, METERWARE 4X5X7-GOS-BK-SG40	PLASTIC HOSE 1200 LONG SUPPLIED IN METERS	88041
2890	24	2890 240	1342919294 513206	1	ROHRBOGEN	PIPE BEND	88041
2890	25	2890 257	1342919294 527106	2	ROHRBOGEN	PIPE BEND	88041
2890	26	0295 098	1342918208 028606	1	DOPPELSCHELLE	DOUBLE CLIP	88041
2890	27	0223 508	1342919200 156106	1	ROHRSCHELLE	PIPE CLIP	88041
2890	28	0904 057		2	SKT.-SCHR. TGL 0-933 M6X16 -8.8	HEX.HEAD SCREW	88041
2890	29	0913 941		2	FEDERRING TGL 7403 A6	LOCK WASHER	88041
2890	30	0904 797		2	SKT.-MUTTER TGL0-934 M 6 -6	HEXAGON NUT	88041
2890	31	2165 070	1457895106 039380	10	HALTEBAND	RETAINING STRAP	88041
2890	32	0238 418		10	EINSTECKKNOPF	KNOB	88041
2890	33	0947 243		14	T-VERBINDER BD 6 TGL 34502	T-PIECE	88041
2890	34	0947 235		54	KONUSMUTTER ED6 TGL 34502	TAPER NUT	88041
2890	35	0947 227		3	SCHLAUCHANSCHLUSZ AP 6 TGL 34502	SCREWING UNION	88041

www.IFA-Teile.de

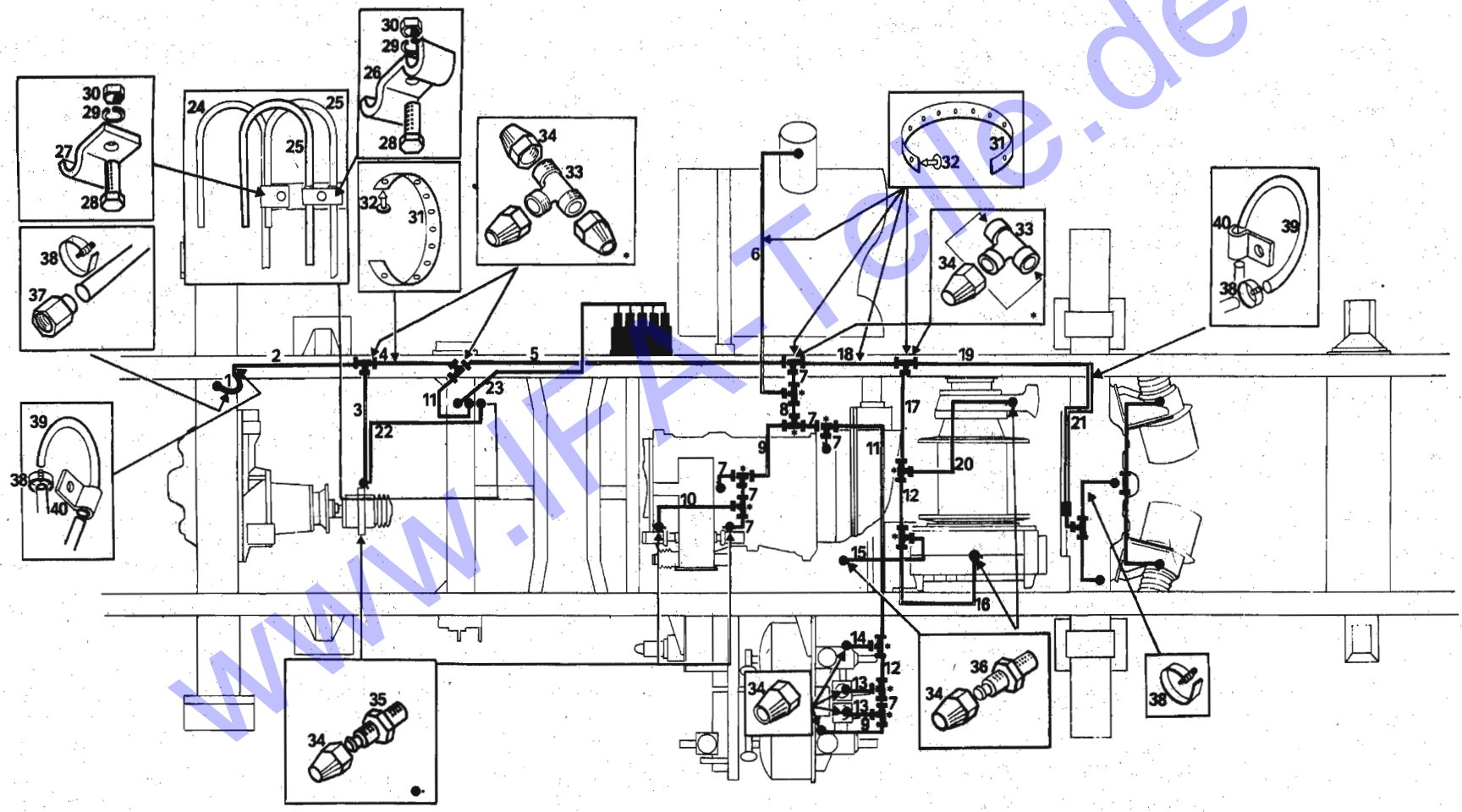

www.IFA-Tele.de

WATANLAGE 88101

IFA L60 WADING EQUIPMENT 2890

BGR ASS	BILD PICT.	BEST.-NR ORDER-NO	ZAK-NR	ST. QTY	BENENNUNG	DESCRIPTION	AB/FR. BIS/UP
2890	36	0961 803		5	SCHRAUBANSCHLUSZ AO 6 TGL 34502	SCREWING UNION	88041
2890	37	2890 378	1342919294 375106	1	ROHRSTUECK	TUBULAR PIECE	88041
2890	38	0960 521		4	SCHLAUCHBINDER D 9X150 TGL 11046	HOSE FASTENER	88041
2890	39	2890 394	1342919294 511606	1	ROHRSTUECK	TUBULAR PIECE	88041
2890	40	2165 046	1342914215 044606	1	SCHELLE	CLAMP	88041

www.IFA-Teile.de

L60

NOTIZEN

IFA-SERVICE

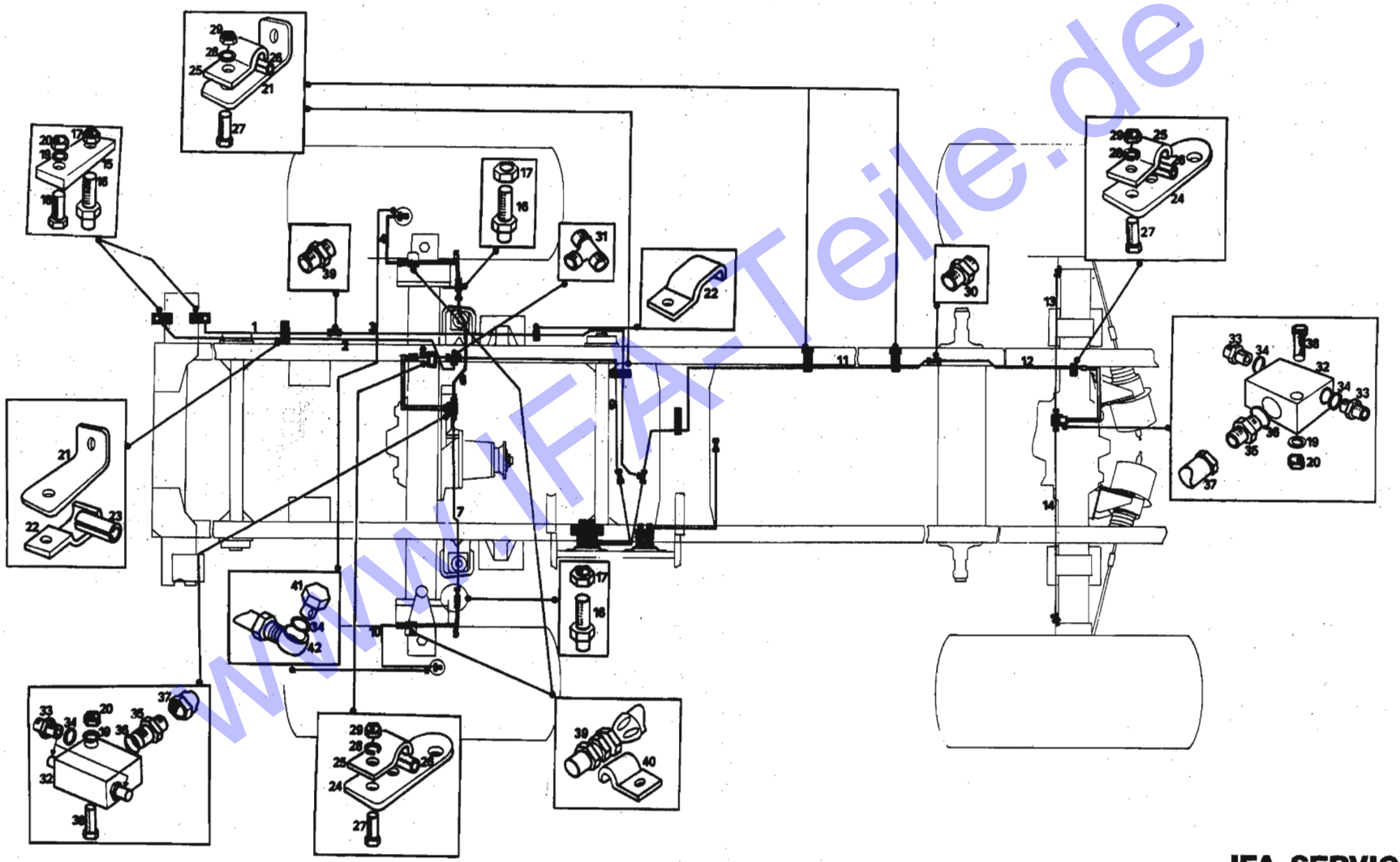

www.IFA-Teile.de

BGR ASS	BILD PICT.	BEST.-NR ORDER-NO	ZAK-NR	ST. QTY	BENENNUNG	DESCRIPTION	AB/FR. BIS/UP
2900	01	2900 010	1342919294 546606	1	ROHRLEITUNG 6X1X1880	PIPE	88041
2900	02	2900 027	1342919294 541506	1	ROHRLEITUNG 6X1X1595	PIPE	88041
2900	03	2900 035	1342919294 537806	1	ROHRLEITUNG 6X1X1100	PIPE	88041
2900	04	2900 043	1342919294 559706	1	ROHRLEITUNG 6X1X350	PIPE	88041
2900	05	2900 051	1342919235 169206	2	SCHLAUCH FL FL 67-04-400 HFPS	HOSE	88041
2900	06	2900 068	1342919294 555406	1	ROHRLEITUNG 6X1X470	PIPE	88041
2900	07	2900 076	1342919294 564206	1	ROHRLEITUNG 6X1X900	PIPE	88041
2900	08	2900 084	1342919294 550306	1	ROHRLEITUNG 10X1X120	PIPE	88041
2900	09	2900 092	1342919294 572206	1	ROHRLEITUNG 10X1X1200	PIPE	88041
2900	10	2900 107	1342919294 568506	1	ROHRLEITUNG 6X1X470	PIPE	88041
2900	11	2900 115	1342919294 515906	1	ROHRLEITUNG 10X1X1955	PIPE	88041
2900	12	2900 123	1342919294 519106	1	ROHRLEITUNG 10X1X1500	PIPE	88041
2900	13	2900 131	1342919294 604706	1	ROHRLEITUNG 6X1X590	PIPE	88041
2900	14	2900 148	1342919294 609806	1	ROHRLEITUNG 6X1X780	PIPE	88041
2900	15	1920 177	1342914215 048906	4	HALTEBLECH	RETAINING PLATE	88041
2900	16	0956 582		4	SCHOTTSTUTZEN 6-32 ST TGL 0-3910	BULKHEAD SOCKET	88041
2900	17	0909 383	1359728304 168051	2	SECHSKANTMUTTER M12X1,5 TGL 0-80705	HEXAGON NUT	88041
2900	18	0904 258		2	SKT.-SCHR. TGL 0-933 M8X30 -8.8	HEX.HEAD SCREW	88041
2900	19	0913 982		4	FEDERRING TGL 7403 A10	SPRING WASHER	88041
2900	20	0904 828		4	SKT.-MUTTER TGL0-934 M8 -10	HEXAGON NUT	88041
2900	21	1075 334	1342922215 463106	3	WINKEL	ANGLE PLATE	88041

REIFENDRUCKREGELANLAGE 88101
IFA L60 TYRE PRESSURE CONTROL 2900

BGR ASS	BILD PICT.	BEST.-NR ORDER-NO	ZAK-NR	ST. QTY	BENENNUNG	DESCRIPTION	AB/FR. BIS/UP
2900	22	2330 277	1342914215 193206	2	ROHRSCHELLE	CLAMP	88041
2900	23	2330 285		1	BEILAGE	SPACER	88041
2900	24	1920 312	1342914207 934406	2	HALTEBLECH	RETAINING PLATE	88041
2900	25	2670 551	1342914207 962706	5	ROHRSCHELLE	PIPE CLIP	88041
2900	26	1070 040	1342914207 959806	5	BEILAGE	SPACER	88041
2900	27	0904 057		3	SKT.-SCHR. TGL 0-933 M6X16 -8.8	HEX.HEAD SCREW	88041
2900	28	0913 941		5	FEDERRING TGL 7403 A6	LOCK WASHER	88041
2900	29	0904 803		5	SKT.-MUTTER TGL0-934 M6 -10	HEXAGON NUT	88041
2900	30	0907 244	1359728101 096086	1	VERB.STUTZ.TGL0-3902 10-32 -ST	JOINING SOCKET	88041
2900	31	0961 668		1	VERB.STUTZ.TGL0-3908 10/6/10-32	JOINING SOCKET	88041
2900	32	2900 324		2	VERTEILER	DISTRIBUTOR	88041
2900	33	0964 123		4	EINSCHRAUBSTUTZEN 6-10-M-ST TGL 0-3901	SCREW-IN SOCKET	88041
2900	34	0907 927	1357940002 401319	6	DICHTRING TGL 0-7603 A10X13,5 -CU	JOINT WASHER	88041
2900	35	0942 954		2	EINSCHRAUBSTUTZEN 12X10-16 TGL 31739	SCREW-IN SOCKET	88041
2900	36	0908 044	1357940002 402100	2	DICHTRING TGL 0-7603 A16X20 -CU	JOINT WASHER	88041
2900	37	2900 373		2	SCHLAUCH FL DL 67-08X630 HFPS 18167	HOSE	88041
2900	38	0920 161	1357111204 243760	2	SKT.-SCHR. TGL 0-933 M 8X 40 -8.8	HEX.HEAD SCREW	88041
2900	39	0907 236	1359728101 096051	3	VERB.STUTZ.TGL0-3902 6-32 -ST	JOINING SOCKET	88041
2900	40	0220 097	1342919200 155306	2	ROHRSCHELLE	PIPE CLIP	88041
2900	41	0918 938	1359728507 184705	2	HOHLSCHRAUBE A6 TGL 21619 -ST	BANJO BOLT	88041
2900	42	0918 825	1359728507 109705	2	RINGSTUTZEN 6 TGL 21617	BANJO SOCKET	88041

www.IFA-Teile.de

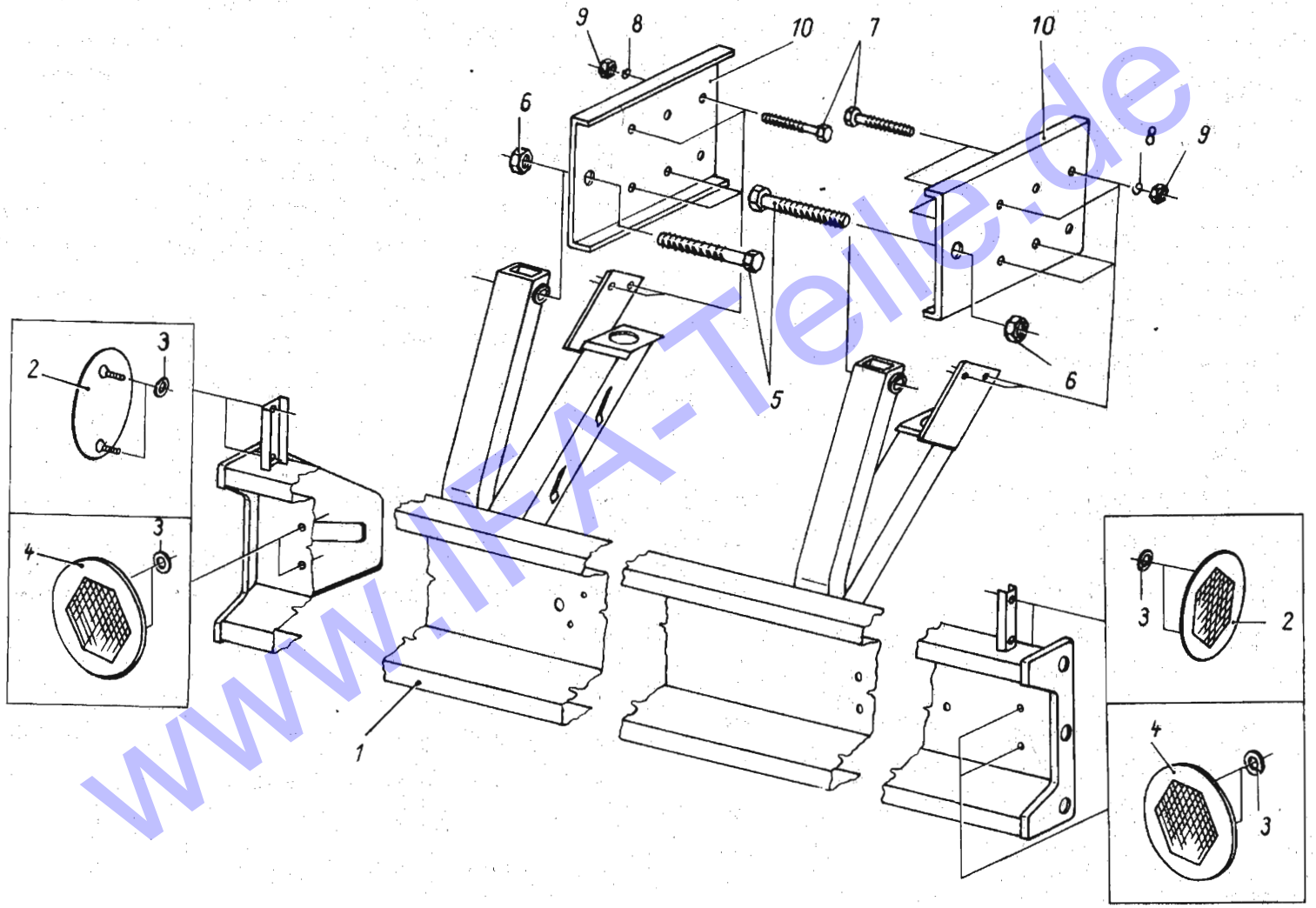

www.IFA-Teile.de

IFA L60 — UNTERFAHRSCHUTZ / REAR APRON

88101
2910 - 2912

BGR ASS	BILD PICT.	BEST.-NR ORDER-NO	ZAK-NR	ST. QTY	BENENNUNG	DESCRIPTION	AB/FR. BIS/UP
2910	02	0919 826		2	RUECKSTR.-RUND-ROT-GELB-FARBL.TGL31306 KLASSE 1A	REAR REFLECTOR RED-YELLOW-COLORL.	88101
2910	03	0901 255		8	SCHEIBE TGL 0-125 5,3 -ST	WASHER	88101
2910	04	0919 826		2	RUECKSTR.-RUND-ROT-GELB-FARBL.TGL31306 KLASSE 1A	REAR REFLECTOR RED-YELLOW-COLORL.	88101
2910	05	0904 596		2	SKT.-SCHR. TGL 0-933 M12X 90 -8.8	HEX.HEAD SCREW	88101
2910	06	0904 965		2	SKT.-MUTTER TGL0-934 M20 -10	HEXAGON NUT	88101
2910	07	0937 016		4	SKT.-SCHR. TGL 0-933 M12X 40 -10.9	HEX.HEAD SCREW	88101
2910	08	0914 018		4	FEDERRING TGL 7403 A12	LOCK WASHER	88101
2910	09	0904 877		4	SKT.-MUTTER TGL0-934 M12 -10	HEXAGON NUT	88101
2910	10	2910 100	1342917221 014706	2	WIDERLAGER	ANCHOR	88101
2911	01	2910 012		1	UNTERFAHRSCHUTZ	REAR APRON	88101
2912	01	2912 014		1	UNTERFAHRSCHUTZ	REAR APRON	88101
2912	11	2912 110		2	VERSTAERKUNG	STIFFENER	88101

www.IFA-Teile.de

L60

NOTIZEN

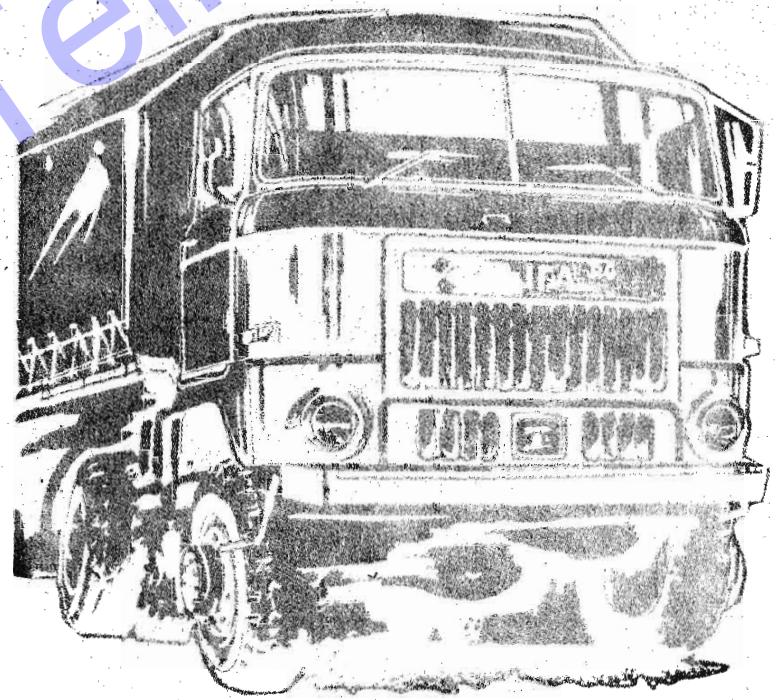

IFA-SERVICE